ROCKSHOX

SID

2021 - 2023
SID, SID SL

WARTUNGSANLEITUNG

GEN.0000000007211 Rev C © 2024 SRAM, LLC

SICHERHEIT ZUERST!

Wir legen größten Wert auf IHRE Sicherheit. Bitte tragen Sie stets eine Schutzbrille und Schutzhandschuhe, wenn Sie RockShox-Produkte warten.
Schützen Sie sich selbst! Tragen Sie Sicherheitskleidung!

⚠WARNUNG – UNTER DRUCK STEHENDES PRODUKT

Federungsprodukte können Luft, Stickstoff, Federn und Öl unter hohem Druck enthalten.

Tragen Sie immer eine zugelassene Schutzbrille (ANSI Z87.1, EN166 EU), wenn Sie Wartungsarbeiten an einem Federungsprodukt vornehmen (Federgabel, Dämpfer, Sattelstütze). Wenn Sie keine geeignete Schutzbrille tragen, besteht die Gefahr von SCHWEREN ODER TÖDLICHEN VERLETZUNGEN.

Wartung von RockShox-Produkten

Es wird empfohlen, die Wartung Ihrer RockShox-Federung von einem qualifizierten Fahrradmechaniker durchführen zu lassen. Die Wartung von RockShox-Federungen erfordert Kenntnisse über Federungskomponenten sowie Spezialwerkzeug und spezielle Schmiermittel/Flüssigkeiten. Wenn die Verfahren in dieser Wartungsanleitung nicht ausgeführt werden, kann die Komponente beschädigt werden und es erlischt die Garantie.

Auf www.sram.com/service finden Sie den neusten *RockShox-Ersatzteilkatalog* und aktuelle technische Informationen. Bestellinformationen erhalten Sie von Ihrem SRAM-Händler.

Die Informationen in diesem Dokument können jederzeit ohne Vorankündigung geändert werden.

Das Aussehen Ihres Produkts kann von den Abbildungen in diesem Dokument abweichen.

Hinweise zum Recycling und Umweltschutz finden Sie auf www.sram.com/en/company/about/environmental-policy-and-recycling.

Sicherheitsvorkehrungen und Warnhinweise für die Arbeit an Federungen

SICHERHEITSHINWEISE

Um schwere und tödliche Verletzungen zu vermeiden, MÜSSEN Sie die Sicherheitshinweise in diesem Dokument verstehen und befolgen.

⚠WARNUNG – UNTER DRUCK STEHENDES PRODUKT

Federungsprodukte können Luft, Stickstoff, Federn und Öl unter hohem Druck enthalten.

Tragen Sie immer eine zugelassene Schutzbrille (ANSI Z87.1, EN166 EU), wenn Sie Wartungsarbeiten an einem Federungsprodukt vornehmen (Federgabel, Dämpfer, Sattelstütze).

Versuchen Sie nicht, ein Federungsprodukt zu zerlegen, bevor der Druck vollständig daraus abgelassen wurde. Befolgen Sie die Verfahren zum Ablassen von Druck und entfernen Sie das Luftventil wie angewiesen, bevor Sie beginnen, ein Federungsprodukt zu zerlegen.

Wenn Sie ein Federungsprodukt warten, halten Sie die Augen, das Gesicht und den Körper von Teilen und Schmiermitteln fern, die plötzlich unter hohem Druck umhergeschleudert werden oder herausspritzen könnten. Richten Sie NIEMALS ein unter Druck stehendes Teil auf eine Person.

Versuchen Sie nicht, montierte Federungsprodukte einzustechen, zu zerdrücken oder zu verbrennen.

Wenn Sie diese Sicherheitsvorkehrungen nicht beachten, kann es zu SCHWEREN ODER TÖDLICHEN VERLETZUNGEN kommen.

⚠WARNUNG – UNFALLGEFAHR

Die Teile müssen mit dem angegebenen Drehmoment festgezogen werden.

Um die Trennung von Teilen zu verhindern, muss Schraubensicherung wie angewiesen aufgetragen werden. Wenn keine Schraubensicherung aufgetragen wird, können Teile sich lösen.

Sicherungsringe müssen vollständig in der Sicherungsringnut sitzen. Vergewissern Sie sich nach dem Einbau, dass der Sicherungsring ordnungsgemäß in der Sicherungsringnut sitzt.

Verwenden Sie keinen Essig jeglicher Art, um Teile eines RockShox-Federungsprodukts zu reinigen. Essig kann dauerhafte Schäden an Teilen verursachen, die mit der Zeit zum strukturellen Versagen des Produkts führen können.

Wenn Sie diese Sicherheitsvorkehrungen nicht beachten, kann es zu SCHWEREN ODER TÖDLICHEN VERLETZUNGEN kommen.

⚠WARNUNG

Öl, Flüssigkeit, Fett, Schmiermittel oder Reinigungsmittel nicht verschlucken. Bei Verschlucken kann es zu SCHWEREN ODER TÖDLICHEN VERLETZUNGEN kommen. Bei Verschlucken von Öl, Flüssigkeit, Fett, Schmiermittel oder Reinigungsmittel unverzüglich ärztliche Hilfe hinzuziehen.

⚠VORSICHT

Federungsprodukte können Schmiermittel enthalten, die Hautreizungen verursachen können. Tragen Sie stets Nitril-Handschuhe, wenn Sie Federungsprodukte warten. Wenn Sie Ihre Haut nicht ordnungsgemäß schützen, kann es zu Hautreizungen kommen. Wenn Ihre Haut durch Federungsöl, Flüssigkeit, Fett, Schmiermittel und/oder Reinigungsmittel angegriffen ist, suchen Sie einen Arzt auf.

Tragen Sie immer eine Schutzbrille. Vermeiden Sie, dass Öl, Flüssigkeit, Fett, Schmiermittel oder Reinigungsmittel in Kontakt mit Ihren Augen oder Ihrem Gesicht kommen. Suchen Sie sofort einen Arzt auf, wenn es zu Reizungen kommt.

Gehen Sie beim Arbeiten mit scharfen Werkzeugen und Teilen vorsichtig vor. Verwenden Sie niemals mit Öl und/oder Fett bestrichene scharfe Werkzeuge. Entfernen Sie jegliches Öl und/oder Fett von Ihren Händen, Handschuhen und Werkzeugen, bevor Sie mit scharfen Werkzeugen oder Teilen arbeiten. Andernfalls kann es zu Verletzungen kommen.

Platzieren Sie während der Wartung eine Ölauffangwanne unter dem Produkt, um ausgelaufene oder verspritzte Flüssigkeiten aufzufangen. Um Rutsch- und Sturzgefahr sowie mögliche Verletzungen und Sachschäden zu vermeiden, entfernen Sie Öl, Flüssigkeiten, Fett und Schmiermittel unverzüglich vom Boden in Ihrem Arbeitsbereich.

INHALT

WARTUNG VON ROCKSHOX-PRODUKTEN **3**

SICHERHEITSVORKEHRUNGEN UND WARNHINWEISE FÜR DIE ARBEIT AN FEDERUNGEN **3**

VERFAHREN ZUR VORBEREITUNG DER TEILE UND WARTUNG **5**
- VORBEREITUNG DER TEILE 5
- WARTUNGSVERFAHREN 5
- IDENTIFIZIERUNG DES MODELLCODES 6
- GARANTIE UND MARKEN 6
- TEILE, WERKZEUGE UND VERBRAUCHSMATERIALIEN 7
- EMPFOHLENE WARTUNGSINTERVALLE 8
- EINSTELLUNGEN NOTIEREN 8
- ANZUGSMOMENTE 8
- ÖLMENGEN UND SCHMIERMITTEL 9

EXPLOSIONSZEICHNUNG **10**
- (C1) SID SL ULTIMATE / CHARGER RACE DAY-DÄMPFER 10
- (C1) SID ULTIMATE / CHARGER RACE DAY-DÄMPFER 11
- (C1) SID SL SELECT+ / CHARGER 2 DAMPER RL 12
- (C1) SID SELECT+ / CHARGER 2 DAMPER RL 13
- (C1) SID SL SELECT / CHARGER DAMPER RL 14
- (C1) SID SELECT / CHARGER DAMPER RL 15
- (C1) SID SL BASE \ RUSH DAMPER RL 16
- (C1) SID BASE \ RUSH DAMPER RL 17

AUSBAU UND WARTUNG DER UNTEREN GABELBEINE **18**

50/200-STUNDEN-WARTUNG
- AUSBAU DER UNTEREN GABELBEINE 18

50-STUNDEN-WARTUNG
- WARTUNG DER UNTEREN GABELBEINE 22

200-STUNDEN-WARTUNG
- WARTUNG DER DICHTUNGEN DER UNTEREN GABELBEINE 24

WARTUNG DER LUFTFEDER **27**
- EINSTELLUNG DES FEDERWEGS – OPTIONAL 27
- BOTTOMLESS TOKEN – OPTIONALER EINBAU 27
- WARTUNG DER DEBONAIR-FEDER 29

WARTUNG DES CHARGER RACE DAY-DÄMPFERS **36**
- AUSBAU DES CHARGER RACE DAY-DÄMPFERS 36
- ENTLÜFTUNGSVERFAHREN 38
- EINBAU DES CHARGER RACE DAY-DÄMPFERS 43

WARTUNG DES CHARGER 2 DAMPER **45**
- AUSBAU DES CHARGER 2 DAMPER 45
- ENTLÜFTUNGSVERFAHREN 49
- ENTLÜFTUNG ÜBERPRÜFEN 52
- EINBAU DES CHARGER 2 DAMPER – GABELKOPF 5
- EINBAU DES CHARGER 2 DAMPER – FERNBEDIENUNG 54

WARTUNG DES CHARGER DAMPER RL **57**
- AUSBAU DES DÄMPFERS 57
- WARTUNG DES DÄMPFERS 59
- MONTAGE DES DÄMPFERS 62
- PRÜFEN DER DRUCKSTUFE 66
- EINBAU DES DÄMPFERS 67

WARTUNG DES RUSH DAMPER RL **69**
- AUSBAU DES DÄMPFERS 69
- WARTUNG DES DÄMPFERS 71
- MONTAGE DES DÄMPFERS 74
- PRÜFEN DER DRUCKSTUFE 77
- EINBAU DES DÄMPFERS 78

MONTAGE DER UNTEREN GABELBEINE **80**

50/200-STUNDEN-WARTUNG
- EINBAU DES UNTEREN GABELBEINS 80

Verfahren zur Vorbereitung der Teile und Wartung

Vorbereitung der Teile

Bauen Sie die Komponente vor der Wartung vom Fahrrad ab.

Trennen und entfernen Sie gegebenenfalls den Fernbedienungszug oder die Hydraulikleitung von der Gabel oder dem Hinterbaudämpfer. Weitere Informationen zu RockShox-Fernbedienungen finden Sie in den Bedienungsanleitungen auf www.sram.com/service.

Säubern Sie die Außenflächen des Produkts mit milder Seife und Wasser, um eine Verschmutzung von inneren Dichtflächen zu vermeiden.

Wartungsverfahren

Sofern nicht anders angegeben, sind während der Wartung die folgenden Verfahren durchzuführen.

Säubern Sie das Teil mit RockShox Suspension Cleaner oder Isopropyl-Alkohol und einem sauberen, fusselfreien Werkstatttuch. Wickeln Sie für schwer zugängliche Stellen (z. B. Standrohr, Tauchrohr) ein sauberes, fusselfreies Werkstatttuch um einen Stab (nicht aus Metall!), um die Teile von innen zu säubern.

Säubern Sie die Dichtfläche des Teils und überprüfen Sie sie auf Kratzer.

WARNUNG – UNFALLGEFAHR

Verwenden Sie KEINEN Essig jeglicher Art, um Teile eines RockShox-Federungsprodukts zu reinigen. Essig kann dauerhafte Schäden an Teilen verursachen, die mit der Zeit zum strukturellen Versagen des Produkts sowie zu schweren oder tödlichen Verletzungen führen können.

Ersetzen Sie den O-Ring oder die Dichtung durch ein neues Teil aus dem Wartungssatz. Entfernen Sie den O-Ring oder die Dichtung mit den Fingern oder einem Dorn aus Kunststoff.

Geben Sie Schmierfett auf die neue Dichtung bzw. den neuen O-Ring.

HINWEIS

Achten Sie darauf, bei der Wartung des Produkts keine Dichtflächen zu zerkratzen. Kratzer können zu Undichtigkeiten führen. Wenn Sie ein beschädigtes Teil ersetzen müssen, sehen Sie im Ersatzteilkatalog nach.

Verwenden Sie zum Einspannen von Teilen einen Schraubstock mit weichen Klemmbacken aus Aluminium.

Ziehen Sie das Teil mit einem Drehmomentschlüssel auf den im roten Balken angegebenen Wert fest. Wenn Sie einen Drehmomentschlüssel mit einem Hahnenfuß-Steckschlüssel verwenden, bringen Sie den Hahnenfuß-Steckschlüssel im 90-Grad-Winkel am Drehmomentschlüssel an.

⚠WARNUNG – UNFALLGEFAHR

Die Teile müssen mit dem angegebenen Drehmoment festgezogen werden. Andernfalls kann es zu SCHWEREN ODER TÖDLICHEN VERLETZUNGEN kommen.

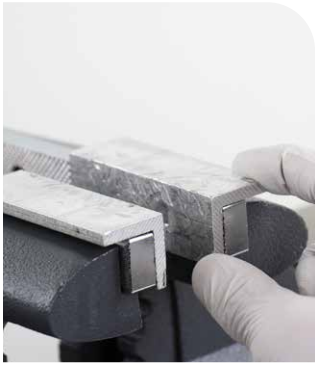

Angegebenes Drehmoment in N•m

Identifizierung des Modellcodes

Der Modellcode und die Spezifikationsdetails des Produkts können anhand der Seriennummer auf dem Produkt bestimmt werden. Modellcodes können genutzt werden, um den Produkttyp, den Namen der Produktserie, die Modellbezeichnung und die Produktversion für das jeweilige Produktionsmodelljahr zu bestimmen. Produktdetails können verwendet werden, um die Kompatibilität von Ersatzteilen, Wartungssätzen und Schmiermitteln zu bestimmen.

Beispiel für einen Modellcode: **FS-SID-ULT-C1**

FS = Produkttyp – **Front Suspension (Vorderradaufhängung)**
SID = Plattform/Serie – **SID**
ULT = Modell – **Ultimate**
C1 = Version - (**C** – dritte Generation, **1** – erste Iteration)

Um den Modellcode zu ermitteln, suchen Sie nach der Seriennummer auf dem Produkt und geben Sie sie in das Feld **Search by Model Name or Serial Number** (Nach Modellbezeichnung oder Seriennummer suchen) auf www.sram.com/service ein.

Garantie und Marken

Informationen zur Garantie von SRAM finden Sie unter www.sram.com/warranty.

Informationen zu Marken von SRAM finden Sie unter www.sram.com/website-terms-of-use.

Teile, Werkzeuge und Verbrauchsmaterialien

Teile

- 2021-2023 SID Wartungssatz – 200 Stunden
- 2021-2023 SID SL Wartungssatz – 200 Stunden

Sicherheit und Schutz

- Kittel/Schürze
- Saubere, fusselfreie Werkstatttücher
- Nitril-Handschuhe
- Ölauffangwanne
- Schutzbrille

RockShox-Werkzeuge

- RockShox-Entlüftungsspritze
- RockShox Charger-Schraubstockblöcke – 27,35 mm (Select+)
- RockShox Reverb-Schraubstockblöcke (Base)
- RockShox Abdeckkappen-/Kassettenwerkzeug (3/8" / 24 mm)
- RockShox Staubdichtungs-Einbauwerkzeug 32 mm (SID SL) oder 35 mm (SID)
- RockShox-Dämpferpumpe

Schmiermittel, Öle und Flüssigkeiten

- Isopropyl-Alkohol oder RockShox Suspension Cleaner
- Maxima PLUSH Dynamic Suspension Lube Heavy oder RockShox 0W-30-Federungsöl
- Maxima PLUSH 3 WT-Federungsöl (RL/RL R)
- Maxima PLUSH 7 WT-Federungsöl (RL3/RLC3)
- RockShox Dynamic Seal Grease oder SRAM Butter-Schmierfett

Fahrradwerkzeug

- Montageständer
- Downhill-Reifenheber
- Dämpferpumpe

Allgemeines Werkzeug

- Luftkompressor und Düse
- Schraubstock und weiche Klemmbacken aus Aluminium
- Kabelbinder (Select+)
- Hahnenfußschlüssel: 19 mm (Select+/Select/Base)
- Downhill-Reifenheber
- Inbusschlüssel: 1,5, 2, 2,5, 5 und 8 mm
- Sechskantaufsätze: 1,5, 2, 2,5 und 5 mm
- Innensprengringzange – groß
- Langer Stab aus Kunststoff oder Holz (≤16 mm Durchmesser)
- Maulschlüssel: 19 mm (Select+)
- Dorn
- Kunststoff- oder Gummihammer
- Stecknüsse: 7 (Select), 10 (Ultimate), 13 (Select+) und 24 mm
- Steckschlüsselverlängerung (Ultimate)
- Steckschlüssel
- T10 TORX-Schlüssel und -Steckschlüsselaufsatz
- Drehmomentschlüssel

SICHERHEITSHINWEISE

Tragen Sie stets eine Schutzbrille und Nitril-Handschuhe, wenn Sie mit Federungsöl oder Fahrrad-Schmierfett arbeiten.

Platzieren Sie unter dem Bereich, in dem Sie an der Gabel arbeiten, eine Ölauffangwanne auf dem Boden.

Empfohlene Wartungsintervalle

Um die maximale Leistung Ihres RockShox-Produkts aufrechtzuerhalten, ist eine regelmäßige Wartung erforderlich. Befolgen Sie diesen Wartungsplan und montieren Sie die im jeweiligen Wartungssatz für die nachstehend empfohlenen Wartungsintervalle enthaltenen Wartungsteile. Die Inhalte der Ersatzteilsätze und nähere Informationen zu den Teilen finden Sie im RockShox Ersatzteilkatalog unter www.sram.com/service.

Intervall in Betriebsstunden	Wartung	Nutzen
Nach jeder Fahrt	Standrohre und Abstreiferdichtungen von Schmutz und Ablagerungen reinigen	Verlängert die Lebensdauer der Abstreiferdichtungen
		Minimiert Schäden an den Standrohren
		Minimiert die Kontaminierung des unteren Gabelbeins
Alle 50 Stunden	Untere Gabelbeine warten	Verbessert das Dämpfungsverhalten bei kleinen Unebenheiten
		Reduziert die Reibung
		Verlängert die Lebensdauer der Buchsen
Alle 200 Stunden	Dämpfer und Feder warten	Verlängert die Lebensdauer der Federung
		Verbessert das Dämpfungsverhalten bei kleinen Unebenheiten
		Stellt die Dämpferleistung wieder her

Einstellungen notieren

Verwenden Sie die folgenden Tabellen, um sich die Einstellungen Ihrer Gabel zu notieren, damit Sie nach der Wartung die vorherigen Einstellungen wiederherstellen können. Notieren Sie sich das Datum der Wartung, um den Überblick über die Wartungsintervalle zu behalten.

Intervall in Betriebsstunden	Datum der Wartung	Luftdruck	Zugstufeneinstellung - Notieren Sie, um wie viele Klicks Sie den Zugstufeneinsteller gegen den Uhrzeigersinn bis zum Anschlag drehen.	Nur Charger Damper: Lowspeed-Druckstufeneinstellung - Notieren Sie, um wie viele Klicks Sie den Druckstufeneinsteller gegen den Uhrzeigersinn bis zum Anschlag drehen.
50				
100				
150				
200				

Anzugsmomente

Teil	Werkzeug	Drehmoment
Untere Schrauben	5-mm-Inbusaufsatz	6,8 N·m
Abdeckkappen	Abdeckkappen-/Kassettenwerkzeug oder 24-mm-Stecknuss	28 N·m
Bottomless Token	8-mm-Inbusschlüssel und 24-mm-Stecknuss und/oder Abdeckkappen-/Kassettenwerkzeug	4 N·m
Race Day-Dämpfer – Zugstufenmutter	10-mm-Stecknuss	4 N·m
Race Day-Dämpfer – Befestigungsschraube des Sperren-Einstellrings	2 mm	0,3 N·m
Race Day-Dämpfer – Zuganschlagringschraube	1,5 oder 2 mm	0,3 N·m
Race Day-Dämpfer – Befestigungsschraube des Fernbedienungsrings	2 mm	0,3 N·m
Charger 2 Damper RL /RL R* – Befestigungsschraube	2-mm-Inbusaufsatz	1,4 N·m
Charger 2 Damper RL R* – Zuganschlagringschraube	2-mm-Inbusaufsatz	0,4 N·m
Charger Damper RL / Rush Damper RL / RL R* – Befestigungsschraube	2,5-mm-Inbusaufsatz	1,4 N·m

* fernbedienter Einsteller

Ölmengen und Schmiermittel

			Dämpfer					Feder					
				Standrohr		Unteres Gabelbein			Standrohr			Unteres Gabelbein	
Gabel	**Modell**	**Feder-weg**	**Dämpfer**	**Ölsorte**	**Volumen (mL)**	**Ölsorte****	**Volu-men (ml)**	**Feder**	**Ölsorte****	**Volu-men (mL)** (+)	**Schmierfett**	**Ölsorte****	**Volu-men (mL)**
2021-2023 SID	Ultimate	110-120	Charger Race Day	Maxima PLUSH 3 WT	Entlüften	Maxima PLUSH Dynamic Suspension Lube Heavy	10	DebonAir	Maxima PLUSH Dynamic Suspension Lube Heavy	3	SRAM Butter Grease Luftkolben schmieren	Maxima PLUSH Dynamic Suspension Lube Heavy	10
	Select+		Charger 2 RL										
	Select		Charger RL										
	Base		Rush										
2021-2023 SID SL	Ultimate	100	Charger Race Day										
	Select+		Charger 2 RL										
	Select		Charger RL										
	Base		Rush										

** Federungsöl – Maxima PLUSH Dynamic Suspension Lube und RockShox 0W-30 Federungsöle sind mit RockShox Dynamic Seal Grease-Dichtungsfett und SRAM Butter Schmierfett auf- und abwärts kompatibel.

Verwenden Sie NUR RockShox-, SRAM- und Maxima-Federungsöle und Schmiermittel, sofern nicht anders angegeben. Die Verwendung andere Öle und Schmiermittel kann die Dichtungen beschädigen und die Leistung einschränken.

Explosionszeichnung

(C1) SID SL Ultimate / Charger Race Day-Dämpfer

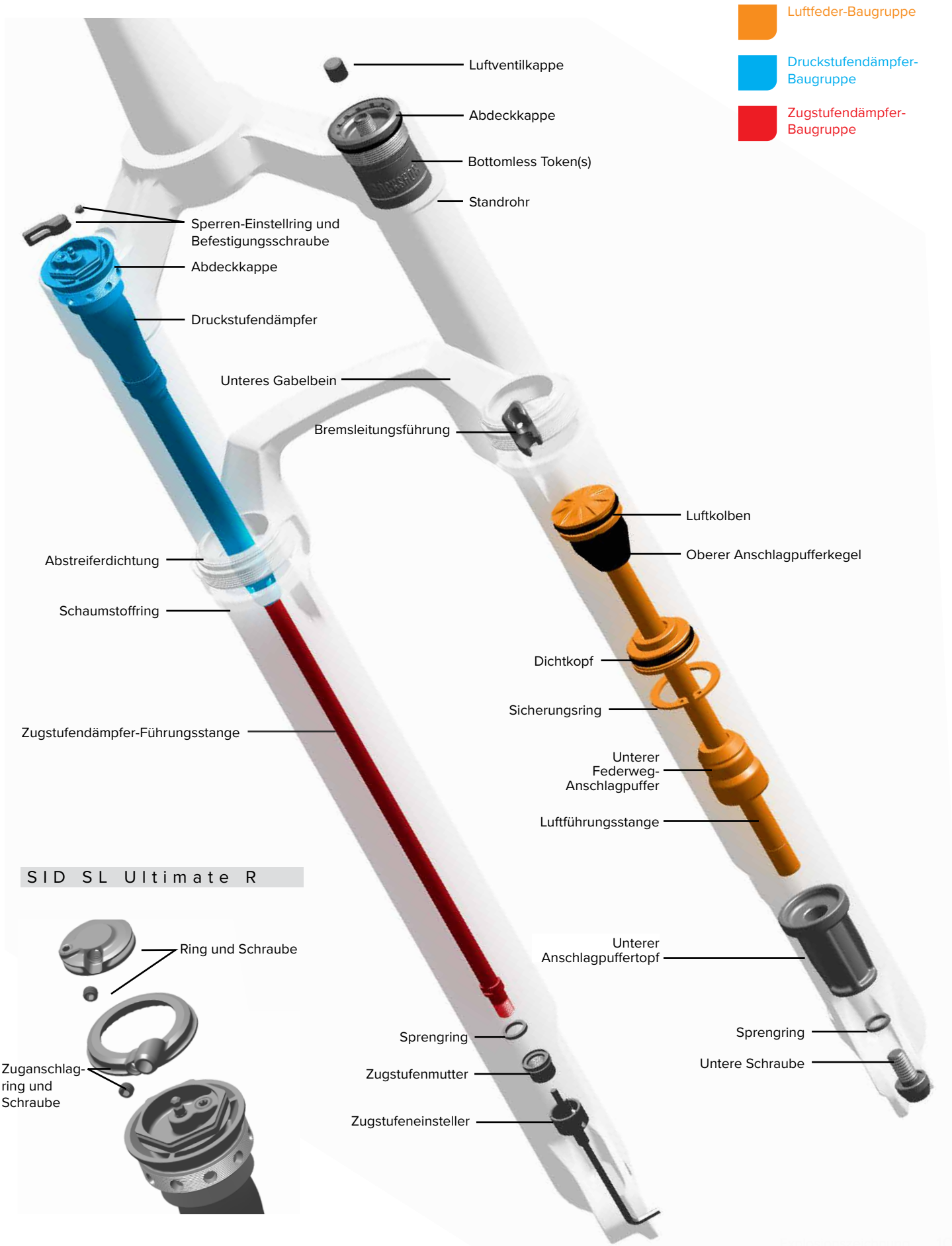

SID SL Ultimate R

(C1) SID Ultimate / Charger Race Day-Dämpfer

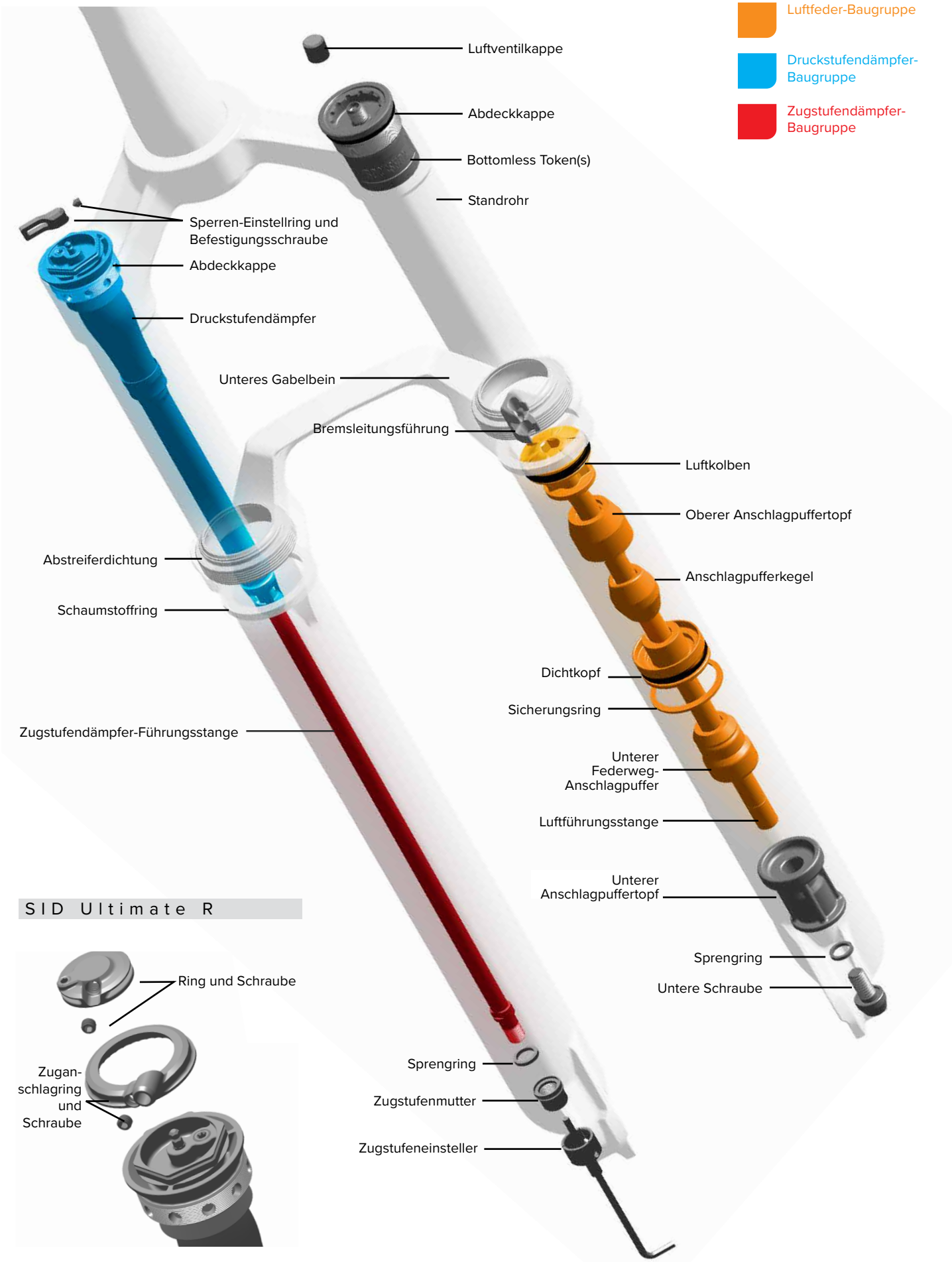

SID Ultimate R

(C1) SID SL Select+ / Charger 2 Damper RL

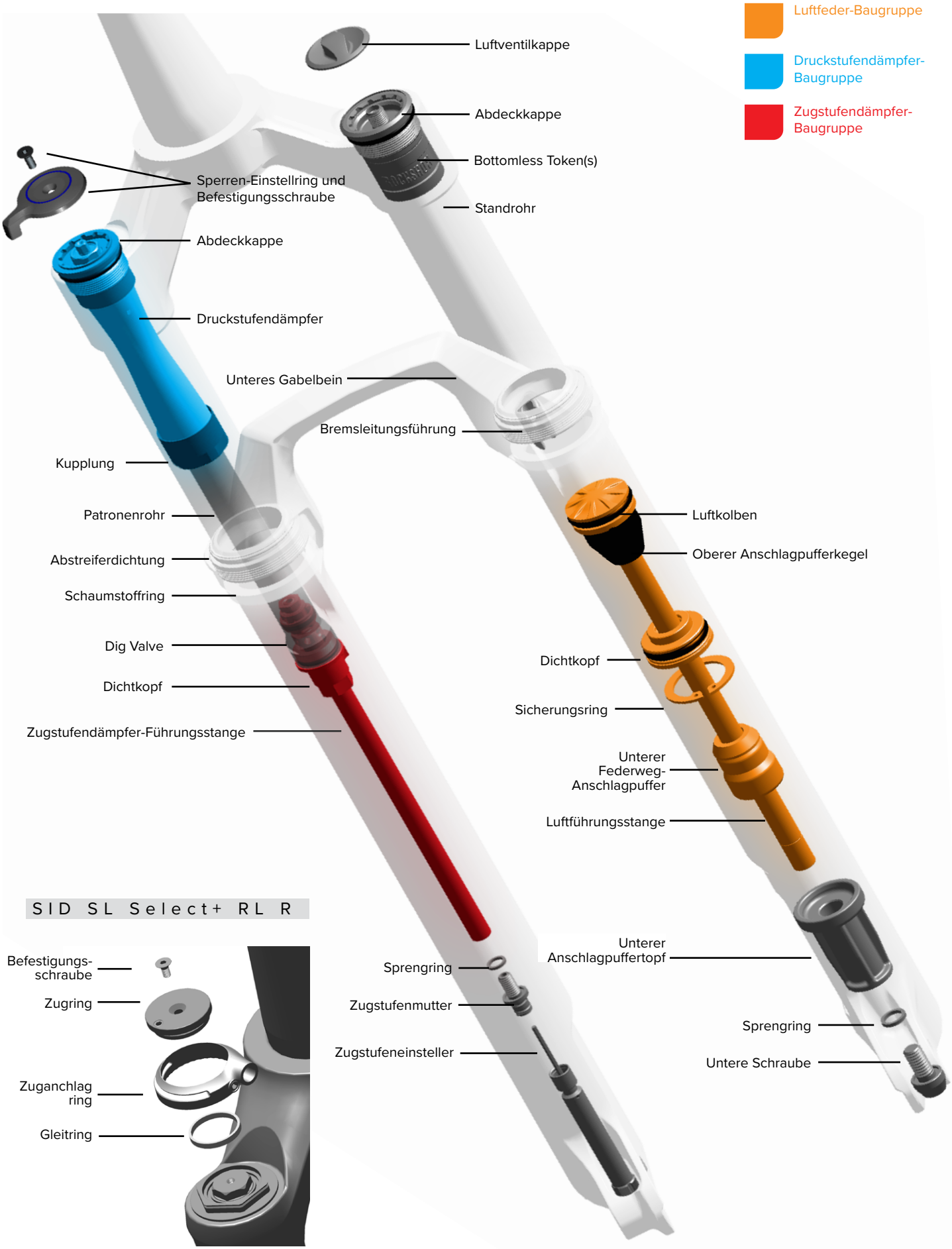

SID SL Select+ RL R

(C1) SID Select+ / Charger 2 Damper RL

Luftfeder-Baugruppe

Druckstufendämpfer-Baugruppe

Zugstufendämpfer-Baugruppe

Luftventilkappe

Abdeckkappe

Bottomless Token(s)

Sperren-Einstellring und Befestigungsschraube

Standrohr

Druckstufen-Abdeckkappe

Druckstufendämpfer

Unteres Gabelbein

Bremsleitungsführung

Luftkolben

Kupplung

Oberer Anschlagpuffertopf

Patronenrohr

Anschlagpufferkegel

Abstreiferdichtung

Schaumstoffring

Dig Valve

Dichtkopf

Dichtkopf

Sicherungsring

Zugstufendämpfer-Führungsstange

Unterer Federweg-Anschlagpuffer

Luftführungsstange

Unterer Anschlagpuffertopf

Sprengring

Untere Schraube

Sprengring

Zugstufenmutter

Zugstufeneinsteller

SID Select+ RL R

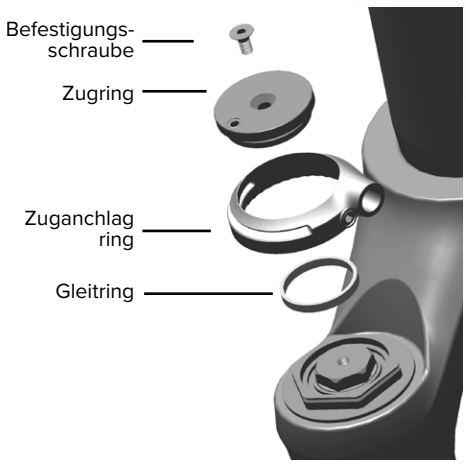

(C1) SID SL Select / Charger Damper RL

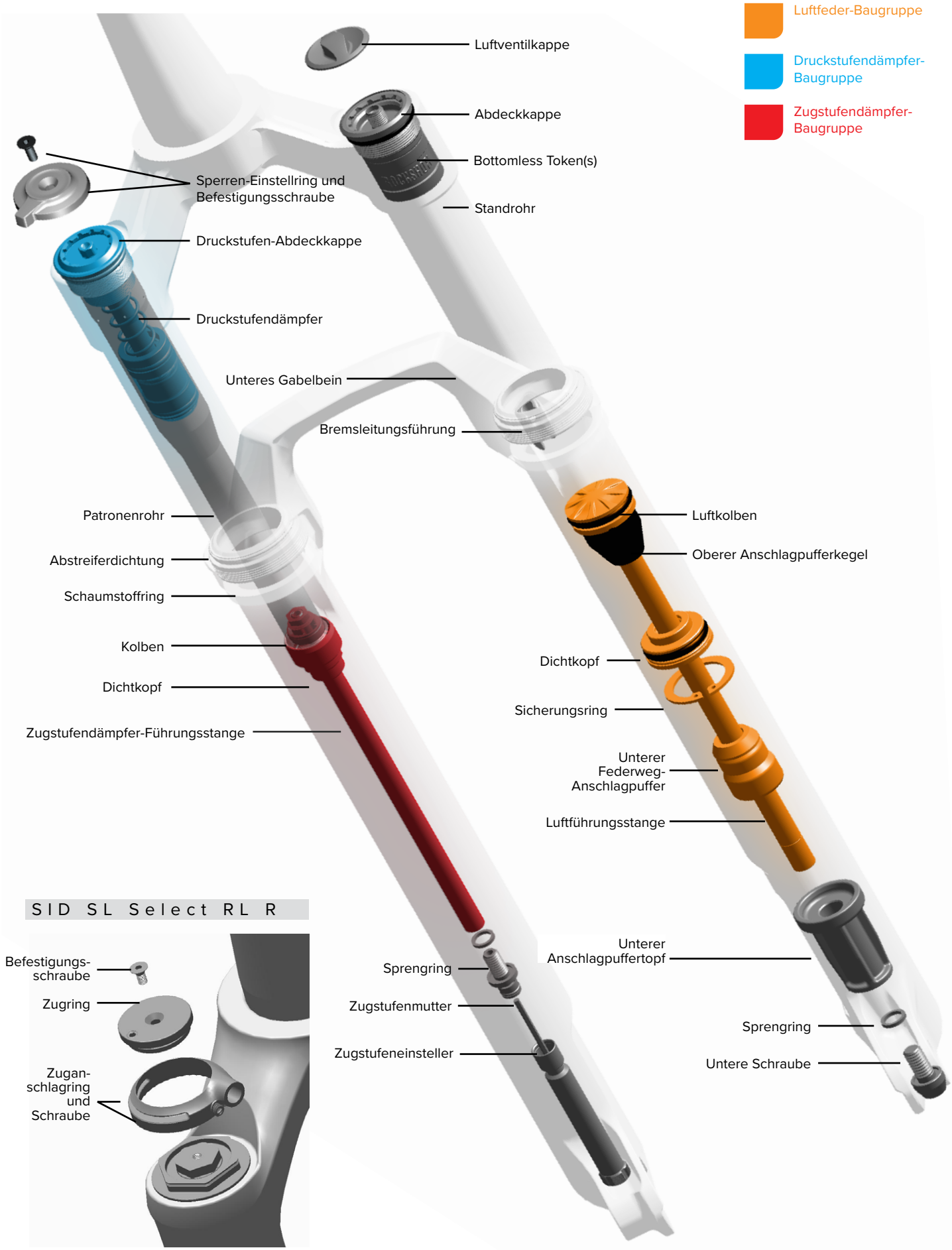

SID SL Select RL R

(C1) SID Select / Charger Damper RL

Luftfeder-Baugruppe

Druckstufendämpfer-Baugruppe

Zugstufendämpfer-Baugruppe

Luftventilkappe

Abdeckkappe

Bottomless Token(s)

Sperren-Einstellring und Befestigungsschraube

Standrohr

Druckstufen-Abdeckkappe

Druckstufendämpfer

Unteres Gabelbein

Bremsleitungsführung

Luftkolben

Kupplung

Oberer Anschlagpuffertopf

Patronenrohr

Anschlagpufferkegel

Abstreiferdichtung

Schaumstoffring

Kolben

Dichtkopf

Dichtkopf

Sicherungsring

Zugstufendämpfer-Führungsstange

Unterer Federweg-Anschlagpuffer

Luftführungsstange

Unterer Anschlagpuffertopf

Sprengring

Untere Schraube

Sprengring

Zugstufenmutter

Zugstufeneinsteller

SID Select RL R

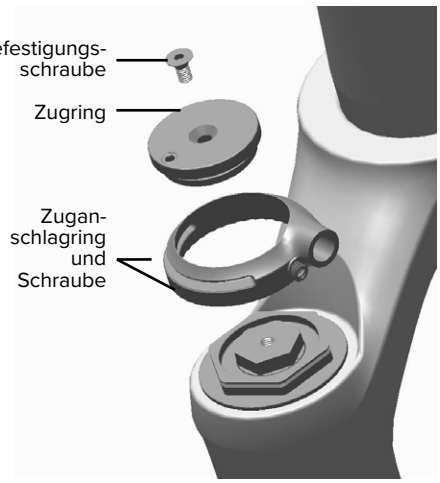

(C1) SID SL Base \ Rush Damper RL

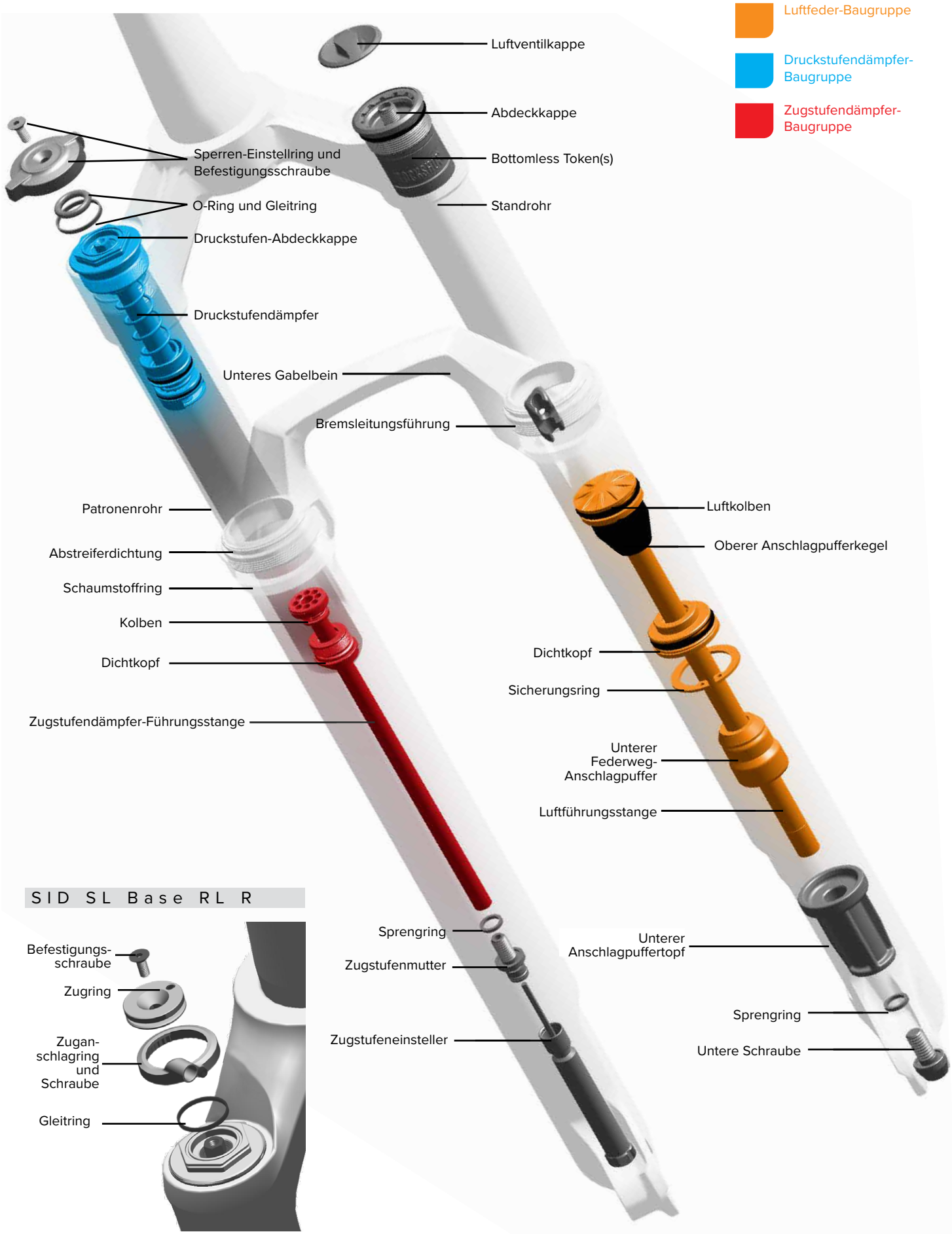

(C1) SID Base \ Rush Damper RL

Luftfeder-Baugruppe

Druckstufendämpfer-Baugruppe

Zugstufendämpfer-Baugruppe

Luftventilkappe

Abdeckkappe

Bottomless Token(s)

Sperren-Einstellring und Befestigungsschraube

O-Ring und Gleitring

Standrohr

Druckstufen-Abdeckkappe

Druckstufendämpfer

Unteres Gabelbein

Bremsleitungsführung

Luftkolben

Oberer Anschlagpuffertopf

Patronenrohr

Anschlagpufferkegel

Abstreiferdichtung

Schaumstoffring

Kolben

Dichtkopf

Dichtkopf

Sicherungsring

Unterer Federweg-Anschlagpuffer

Zugstufendämpfer-Führungsstange

Luftführungsstange

Unterer Anschlagpuffertopf

Sprengring

Untere Schraube

Sprengring

Zugstufenmutter

Zugstufeneinsteller

SID Base RL R

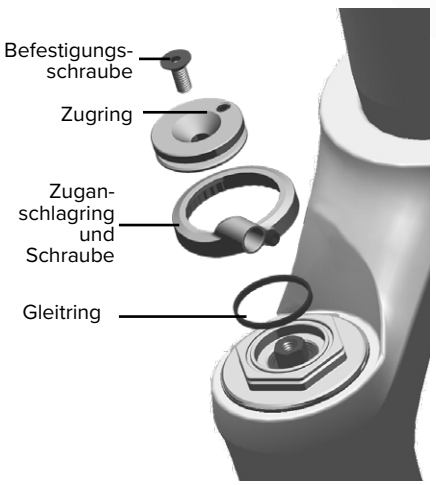

1 **Alle Gabelmodelle:** Spannen Sie die Gabel mit dem Gabelschaft nach oben senkrecht in einen Montageständer ein.

⚠WARNUNG – UNTER DRUCK STEHENDES PRODUKT

Um mögliche SCHWERE ODER TÖDLICHE VERLETZUNGEN zu vermeiden, richten Sie die Gabel senkrecht mit dem Gabelschaft nach oben so aus, dass die Abdeckkappe nach oben und von Ihnen und anderen abgewandt ausgerichtet ist.

Montageständer

2 Entfernen Sie den Zugstufeneinstellring.

Ultimate

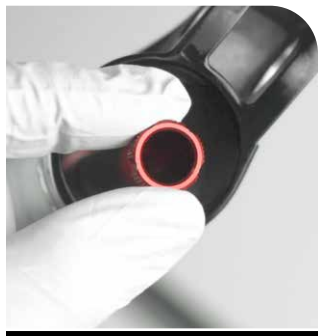
Select+/Select/Base

3 Entfernen Sie die Luftventilkappe.

Ultimate

Select+/Select/Base

4

⚠WARNUNG - UNTER DRUCK STEHENDES PRODUKT

Tragen Sie immer eine zugelassene Schutzbrille (ANSI Z87.1, EN166 EU).

Stellen Sie sicher, dass der gesamte Luftdruck aus der Federungskomponente abgelassen ist. Andernfalls kann es zu SCHWEREN ODER TÖDLICHEN VERLETZUNGEN kommen. Lesen Sie den Abschnitt „Sicherheitsvorkehrungen und Warnhinweise für die Arbeit an Federungen“ mit detaillierten Warnhinweisen und Anweisungen für druckbeaufschlagte Produkte.

Führen Sie das folgende Verfahren für den Luftausgleich und Luftablass aus, um den Druck aus der Positiv- und Negativ-Luftfederkammer abzulassen.

Halten Sie die Brücke des Tauchrohrs fest und drücken Sie das Tauchrohr nach unten, während Sie gleichzeitig das Schrader-Ventil öffnen, um den Luftdruck langsam abzulassen. Betätigen Sie das Schrader-Ventil und lassen Sie das Tauchrohr langsam einfedern, während Sie leichten Gegendruck ausüben, bis Sie eine plötzliche Abnahme des Einfederwiderstands spüren. Halten Sie dann das Tauchrohr fest, damit der Druck aus beiden Luftkammern entweichen kann. Es sollte zu hören sein, wie die Luft aus der Negativ- in die Positiv-Luftkammer strömt.

Drücken Sie das Tauchrohr bei geöffnetem Schrader-Ventil nach unten, um die Gabel auszuziehen, bis kein Widerstand mehr zu spüren ist, und die Gabel vollständig ausgezogen werden kann. Die Negativ-Luftfederkammer ist vollständig drucklos, wenn die Gabel vollständig ausgezogen werden kann und kein Widerstand spürbar ist.

Wiederholen Sie den Vorgang zwei bis drei Mal.

Dorn oder kleiner Inbusschlüssel

Dorn oder kleiner Inbusschlüssel

Dorn oder kleiner Inbusschlüssel

Dorn oder kleiner Inbusschlüssel

5 Entfernen Sie den Schrader-Ventileinsatz aus der Abdeckkappe und legen Sie ihn beiseite.

RockShox Schrader Valve Tool

6 Drücken Sie die Gabel zusammen und ziehen Sie sie aus, um sich zu vergewissern, dass die Negativ-Luftkammer vollständig drucklos ist.

7 Platzieren Sie eine Ölauffangwanne unter der Gabel, um auslaufendes Öl aufzufangen.

⚠VORSICHT

Platzieren Sie während der Wartung eine Ölauffangwanne unter dem Produkt, um ausgelaufene oder verspritzte Flüssigkeiten aufzufangen. Um Rutsch- und Sturzgefahr sowie mögliche Verletzungen und Sachschäden zu vermeiden, entfernen Sie Öl, Flüssigkeiten, Fett und Schmiermittel unverzüglich vom Boden in Ihrem Arbeitsbereich.

Ölauffangwanne

8 **Ultimate:** Lösen Sie die untere Schraube **auf der Federseite** um 3 bis 4 Umdrehungen.

Select+/Select/Base: Lösen Sie die beiden unteren Schrauben um 3 bis 4 Umdrehungen.

Ultimate: 5 mm nur Federseite

Select+/Select/Base: 5 mm beide Seiten

9 Führen Sie eine 5-mm-Verlängerung oder einen 5-mm-Inbusschlüssel in den Schraubenkopf des unteren Gabelbeins **auf der Federseite** ein. Schlagen Sie auf den Schlüssel, um die Führungsstange vom unteren Gabelbein zu trennen. Der Schraubenkopf sollte die Unterseite des unteren Gabelbeins berühren.

Entfernen Sie die untere Schraube **auf der Federseite**. Säubern Sie die Schraube und legen Sie sie beiseite.

Federseite: 5 mm und Hammer

Federseite

10 **Ultimate:** Entfernen Sie mit einer 10-mm-Stecknuss und Verlängerung die Zugstufenmutter am unteren Gabelbein **auf der Dämpferseite**.

Führen Sie einen 5-mm-Inbusschlüssel in die Zugstufendämpfer-Führungsstange ein. Schlagen Sie auf den Schlüssel, um die Führungsstange vom unteren Gabelbein zu trennen.

Schieben Sie die Führungsstange in das untere Gabelbein.

Entsorgen Sie den Sprengring und die Zugstufenmutter.

HINWEIS

Verwenden Sie einen geraden 5-mm-Inbusaufsatz mit mindestens 10 mm gleichmäßiger Länge des 5-mm-Sechskants. Ein Werkzeug mit gebördelten Wänden kann den Dämpferschaft beschädigen.

Ultimate: 10 mm Dämpferseite

Ultimate: 5 mm Dämpferseite

Ultimate: 5 mm Dämpferseite

11 **Select+/Select/Base:** Führen Sie eine 5-mm-Verlängerung oder einen 5-mm-Inbusschlüssel in den Schraubenkopf des unteren Gabelbeins **auf der Dämpferseite** ein. Schlagen Sie auf den Schlüssel, um die Führungsstange vom unteren Gabelbein zu trennen. Der Schraubenkopf sollte die Unterseite des unteren Gabelbeins berühren. Entfernen Sie die untere Schraube **auf der Dämpferseite**. Säubern Sie die Schraube und legen Sie sie beiseite.

Select+/Select/Base: 5 mm und Hammer Dämpferseite

Select+/Select/Base: Dämpferseite

12 Ziehen Sie das untere Gabelbein kräftig nach unten, bis Öl auszulaufen beginnt. Ziehen Sie das untere Gabelbein weiter nach unten, um es zu entfernen.

Wenn sich das untere Gabelbein nicht vom Standrohr abziehen lässt oder nicht aus beiden Seiten Öl austritt, sitzt die Presspassung der Führungsstange(n) möglicherweise noch fest. Drehen Sie die unteren Schrauben wieder 2 bis 3 Umdrehungen ein und wiederholen Sie den vorherigen Schritt.

HINWEIS

Schlagen Sie beim Ausbau des unteren Gabelbeins nicht mit Werkzeugen auf die Gabelbrücke, da dies das untere Gabelbein beschädigen könnte.

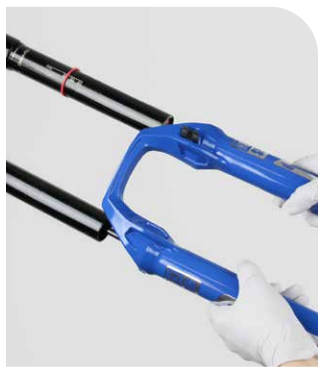

50-Stunden-Wartung Fahren Sie für die 50-Stunden-Wartung mit dem Abschnitt Wartung der unteren Gabelbeine fort.

200-Stunden-Wartung Fahren Sie für die 200-Stunden-Wartung mit dem Abschnitt Wartung der Dichtungen der unteren Gabelbeine fort.

1 Entfernen Sie die Drahtfeder.

2 Entfernen Sie die Schaumstoffringe.

Dorn

3 Säubern Sie die Schaumstoffringe.

4 Tränken Sie die Schaumstoffringe in Federungsöl.

Maxima PLUSH Dynamic Suspension Lube Heavy

5 Entfernen Sie den unteren Anschlagpuffertopf vom unteren Gabelbein. Entfernen Sie bei Bedarf den Federweg-Anschlagpuffer vom unteren Gabelbein. Säubern Sie die Innen- und Außenseite des unteren Gabelbeins. Säubern Sie die Abstreiferdichtungen.

6 Platzieren Sie die Schaumstoffringe unter den Abstreiferdichtungen.

Vergewissern Sie sich, dass die Schaumstoffringe gleichmäßig im Hohlraum unter den Abstreiferdichtungen montiert sind und nicht über die Buchsen hinausstehen. Bauen Sie die Drahtfeder ein.

50-Stunden-Wartung Fahren Sie für die 50-Stunden-Wartung mit dem Abschnitt Einbau der unteren Gabelbeine fort.

1 Entfernen Sie die äußeren Drahtfedern aus den Abstreiferdichtungen.

Entfernen und entsorgen Sie die Schaumstoffringe.

2 Fixieren Sie das untere Gabelbein in einer Werkbank oder auf dem Boden. Platzieren Sie die Spitze eines Downhill-Reifenhebers unter der Abstreiferdichtung. Drücken Sie den Downhill-Reifenheber nach unten, um die Dichtung zu entfernen.

Wiederholen Sie den Vorgang auf der anderen Seite. Entsorgen Sie die Staubabstreiferdichtungen.

HINWEIS

Fixieren Sie das untere Gabelbein. Die unteren Gabelbeine dürfen nicht in entgegengesetzter Richtung verdreht, zusammengedrückt oder auseinandergezogen werden. Dies kann die unteren Gabelbeine beschädigen.

3 Entfernen Sie den unteren Anschlagpuffertopf vom unteren Gabelbein. Entfernen Sie bei Bedarf den Federweg-Anschlagpuffer vom unteren Gabelbein. Säubern Sie die Innen- und Außenseite des unteren Gabelbeins.

4 Tränken Sie die neuen Schaumstoffringe in RockShox-Federungsöl. Setzen Sie die neuen Schaumstoffringe in das untere Gabelbein ein.

Maxima PLUSH Dynamic Suspension Lube Heavy

5 Entnehmen Sie die äußere Drahtfeder aus den neuen Abstreiferdichtungen und legen Sie sie beiseite.

6 **SID SL:** Verwenden Sie das RockShox 32-mm-Staubdichtungs-Einbauwerkzeug.

SID: Verwenden Sie das RockShox 35-mm-Staubdichtungs-Einbauwerkzeug.

Führen Sie das schmale Ende einer neuen Abstreiferdichtung in das abgestufte Ende des RockShox Staubdichtungs-Einbauwerkzeugs ein.

SID SL: 32 mm

SID: 35 mm

7 Halten Sie das untere Gabelbein so fest, dass es sich nicht bewegt. Klopfen Sie mit einem Hammer die Staubabstreiferdichtung in das untere Gabelbein, bis die Oberfläche der Dichtung bündig mit der Oberseite des unteren Gabelbeins abschließt.

Wiederholen Sie den Vorgang auf der anderen Seite.

HINWEIS

Drücken Sie die Abstreiferdichtung nur so weit in das untere Gabelbein, bis die Oberfläche der Dichtung bündig mit dem oberen Ende des unteren Gabelbeins abschließt. Wenn Sie die Abstreiferdichtung unter das obere Ende des unteren Gabelbeins hineindrücken, werden die Schaumstoffringe zusammengedrückt.

8 Bringen Sie die äußere Drahtfeder an.

200-Stunden-Wartung Fahren Sie für die 200-Stunden-Wartung mit dem Abschnitt Wartung der Luftfeder fort.

Einstellung des Federwegs – optional

Um den Federweg Ihrer SID-Gabel zu verlängern oder zu verkürzen, muss die Luftfederführungsstangen-Baugruppe durch eine Luftfederführungsstangen-Baugruppe mit der richtigen Länge ersetzt werden. Details zu Ersatzteilsätzen finden Sie im RockShox Ersatzteilkatalog, den Sie auf unserer Website unter www.sram.com/service abrufen können.

Bottomless Token – optionaler Einbau

Sie können Bottomless Tokens zur Luftabdeckkappe hinzufügen oder davon entfernen, um das Durchschlagverhalten und die Federkennlinie anzupassen. Bottomless Token reduzieren das Luftvolumen in Ihrer Gabel, um eine höhere Progression am Ende des Federwegs zu erzielen. Fügen Sie Bottomless Tokens hinzu, um den scheinbar endlosen Federweg Ihrer Gabel aufrechtzuerhalten.

1 Spannen Sie die Gabel mit dem Gabelschaft nach oben senkrecht in einen Montageständer ein.

⚠WARNUNG – UNTER DRUCK STEHENDES PRODUKT

Um mögliche SCHWERE ODER TÖDLICHE VERLETZUNGEN zu vermeiden, richten Sie die Gabel senkrecht mit dem Gabelschaft nach oben so aus, dass die Abdeckkappe nach oben und von Ihnen und anderen abgewandt ausgerichtet ist.

Montageständer

2 Vergewissern Sie sich, dass der Schrader-Ventileinsatz NICHT in der Luftfeder-Abdeckkappe montiert ist, bevor Sie fortfahren. Falls er montiert ist, nehmen Sie den Einsatz des Schrader-Ventils heraus.

RockShox Schrader Valve Tool

RockShox Schrader Valve Tool

3 Die Positiv- und die Negativ-Luftfederkammer **müssen VOLLSTÄNDIG drucklos sein**, bevor die Luftfeder-Abdeckkappen-Baugruppe entfernt wird.

Drücken Sie den Luftfederschaft langsam zusammen und ziehen Sie ihn aus (nach oben/unten schieben), damit jeglicher verbleibende Negativ-Luftdruck die Lufttransfer-Vertiefung an der Innenseite des Standrohrs passieren kann.

Die Negativ-Luftfederkammer ist vollständig drucklos, wenn der Schaft vollständig ausgezogen werden kann. Wenn sie losgelassen wird, zieht sich der Luftfederschaft durch den Druck, der beim Ausziehen des Luftkolbens über die Lufttransfer-Vertiefung im Standrohr hinaus erzeugt wird, leicht zusammen und in das Standrohr hinein. Das ist normal.

Wiederholen Sie den Vorgang zwei bis drei Mal.

4

⚠WARNUNG – UNTER DRUCK STEHENDES PRODUKT

Tragen Sie immer eine zugelassene Schutzbrille (ANSI Z87.1, EN166 EU).

Stellen Sie sicher, dass der gesamte Luftdruck aus der Federungskomponente abgelassen ist. Andernfalls kann es zu SCHWEREN ODER TÖDLICHEN VERLETZUNGEN kommen. Lesen Sie den Abschnitt „Sicherheitsvorkehrungen und Warnhinweise für die Arbeit an Federungen“ mit detaillierten Warnhinweisen und Anweisungen für druckbeaufschlagte Produkte.

Lösen und entfernen Sie die Luftfeder-Abdeckkappe. Drücken Sie die Abdeckkappe beim Lösen fest nach unten.

Abdeckkappen-/Kassettenwerkzeug

HINWEIS

Die Abdeckkappen der Gabel werden mit einem hohen Drehmoment angezogen. Achten Sie darauf, dass die Gabel sicher im Montageständer gehalten wird. Um eine Beschädigung der Abdeckkappe zu vermeiden, drücken Sie das Abdeckkappen-/Kassettenwerkzeug beim Lösen gerade und fest nach unten. Verwenden Sie einen Steckschlüssel mit langem Griff, um die Hebelwirkung zu erhöhen.

Säubern Sie das Gewinde des Standrohrs.

5

Schrauben Sie einen Bottomless Token in einen anderen oder in die Unterseite der Abdeckkappe.

HINWEIS

Die maximale Anzahl von Bottomless Tokens für alle SID-Gabeln beträgt 3 Tokens. Diese Anzahl darf nicht überschritten werden.

6

Ziehen Sie den bzw. die Tokens fest.

⚠WARNUNG – UNFALLGEFAHR

Die Teile müssen mit dem angegebenen Drehmoment festgezogen werden. Andernfalls kann es zu SCHWEREN ODER TÖDLICHEN VERLETZUNGEN kommen.

8 mm	4 N·m	Abdeckkappen-/ Kassettenwerkzeug

200-Stunden-Wartung Fahren Sie mit der 200-Stunden-Wartung für eine DebonAir-Feder fort.

NOTICE

Überprüfen Sie alle Teile auf Kratzer. Achten Sie darauf, beim Warten der Federung keine Dichtflächen zu zerkratzen. Kratzer können zu Undichtigkeiten führen.

Wenn Sie Dichtungen und O-Ringe ersetzen, entfernen Sie diese mit den Fingern oder einem Dorn. Sprühen Sie RockShox Suspension Cleaner oder Isopropyl-Alkohol auf jedes Teil und säubern Sie die Teile mit einem sauberen, fusselfreien Werkstatttuch.

Geben Sie SRAM Butter-Schmierfett auf die neuen Dichtungen und O-Ringe.

SRAM Butter-Schmierfett

1 Spannen Sie die Gabel mit dem Gabelschaft nach oben senkrecht in einen Montageständer ein.

⚠WARNUNG – UNTER DRUCK STEHENDES PRODUKT

Um mögliche SCHWERE ODER TÖDLICHE VERLETZUNGEN zu vermeiden, richten Sie die Gabel senkrecht mit dem Gabelschaft nach oben so aus, dass die Abdeckkappe nach oben und von Ihnen und anderen abgewandt ausgerichtet ist.

Montageständer

2 Vergewissern Sie sich, dass der Schrader-Ventileinsatz NICHT in der Luftfeder-Abdeckkappe montiert ist, bevor Sie fortfahren. Falls er montiert ist, nehmen Sie den Einsatz des Schrader-Ventils heraus.

RockShox Schrader Valve Tool

RockShox Schrader Valve Tool

3 Die Positiv- und die Negativ-Luftfederkammer **müssen VOLLSTÄNDIG drucklos sein**, bevor die Luftfeder-Abdeckkappen-Baugruppe entfernt wird.

Drücken Sie den Luftfederschaft langsam zusammen und ziehen Sie ihn aus (nach oben/unten schieben), damit jeglicher verbleibende Negativ-Luftdruck die Lufttransfer-Vertiefung an der Innenseite des Standrohrs passieren kann.

Die Negativ-Luftfederkammer ist vollständig drucklos, wenn der Schaft vollständig ausgezogen werden kann. Wenn sie losgelassen wird, zieht sich der Luftfederschaft durch den Druck, der beim Ausziehen des Luftkolbens über die Lufttransfer-Vertiefung im Standrohr hinaus erzeugt wird, leicht zusammen und in das Standrohr hinein. Das ist normal.

Wiederholen Sie den Vorgang zwei bis drei Mal.

4

⚠WARNUNG – UNTER DRUCK STEHENDES PRODUKT

Tragen Sie immer eine zugelassene Schutzbrille (ANSI Z87.1, EN166 EU).

Stellen Sie sicher, dass der gesamte Luftdruck aus der Federungskomponente abgelassen ist. Andernfalls kann es zu SCHWEREN ODER TÖDLICHEN VERLETZUNGEN kommen. Lesen Sie den Abschnitt „Sicherheitsvorkehrungen und Warnhinweise für die Arbeit an Federungen“ mit detaillierten Warnhinweisen und Anweisungen für druckbeaufschlagte Produkte.

Lösen und entfernen Sie die Luftfeder-Abdeckkappe. Drücken Sie die Abdeckkappe beim Lösen fest nach unten.

Abdeckkappen-/Kassettenwerkzeug

HINWEIS

Die Abdeckkappen der Gabel werden mit einem hohen Drehmoment angezogen. Achten Sie darauf, dass die Gabel sicher im Montageständer gehalten wird. Um eine Beschädigung der Abdeckkappe zu vermeiden, drücken Sie das Abdeckkappen-/Kassettenwerkzeug beim Lösen gerade und fest nach unten. Verwenden Sie einen Steckschlüssel mit langem Griff, um die Hebelwirkung zu erhöhen.

Säubern Sie das Gewinde des Standrohrs.

5

Entfernen Sie den O-Ring der Abdeckkappe. Montieren Sie einen neuen O-Ring.

Tragen Sie kein Fett auf das Gewinde der Abdeckkappe auf.

6

Entfernen Sie den unteren Federweg-Anschlagpuffer von der Luftführungsstange (falls montiert).

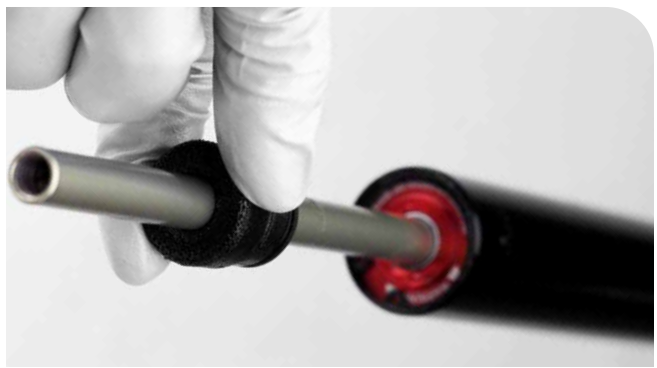

7 Schieben Sie die Luftführungsstange in das Standrohr, um ein Verkratzen beim Ausbau des Sicherungsrings zu vermeiden.

Platzieren Sie die Spitzen einer großen Sprengringzange in den Ösen des Sicherungsrings.

HINWEIS

Durch Kratzer auf der Luftführungsstange kann Luft am Dichtkopf vorbei in das untere Gabelbein austreten. Kratzer können die Federleistung beeinträchtigen.

⚠WARNUNG – UNTER DRUCK STEHENDES PRODUKT

Tragen Sie immer eine zugelassene Schutzbrille (ANSI Z87.1, EN166 EU).

Stellen Sie sicher, dass der gesamte Luftdruck aus der Federungskomponente abgelassen ist. Andernfalls kann es zu SCHWEREN ODER TÖDLICHEN VERLETZUNGEN kommen. Lesen Sie den Abschnitt „Sicherheitsvorkehrungen und Warnhinweise für die Arbeit an Federungen“ mit detaillierten Warnhinweisen und Anweisungen für druckbeaufschlagte Produkte.

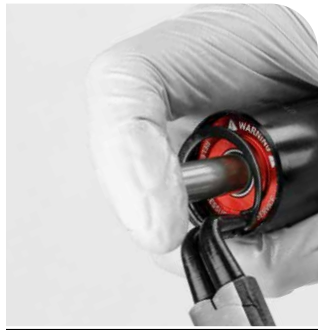

Sicherungsringzange

8 Ziehen Sie kräftig an der Luftführungsstange, um die Luftfeder-Baugruppe aus dem Standrohr zu ziehen. Reinigen und prüfen Sie die Baugruppe auf Beschädigungen.

SID SL

SID

9 Reinigen Sie die Innen- und Außenseite des Standrohrs.

Überprüfen Sie die Innen- und Außenseite des Standrohrs auf Beschädigungen.

HINWEIS

Kratzer auf der inneren Oberfläche des Standrohrs können zu Luftleckagen führen. Wenn auf der Innenseite ein Kratzer zu sehen ist, tauschen Sie die Gabelbrücken/Gabelschaft/Standrohr-Baugruppe aus.

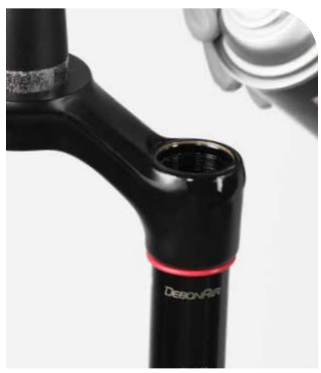

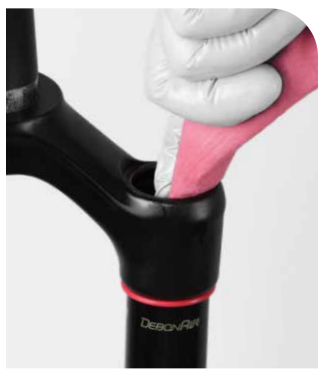

10 Entfernen Sie den Dichtkopf von der Luftführungsstange.

SID: Entfernen Sie den oberen Anschlagpuffertopf, den Anschlagpufferkegel und den Dichtkopf von der Luftführungsstange.

Säubern und prüfen Sie die Führungsstange auf Beschädigungen.

HINWEIS

Kratzer auf der Luftfeder-Führungsstange können zu Luftleckagen führen. Wenn ein Kratzer zu sehen ist, muss die Luftfeder-Baugruppe möglicherweise ausgetauscht werden.

SID SL

SID

SID

11 Entfernen Sie den äußeren und den inneren O-Ring vom Dichtkopf.

Säubern Sie den Dichtkopf.

Tragen Sie Schmierfett auf und bauen Sie neue O-Ringe ein.

SID SL

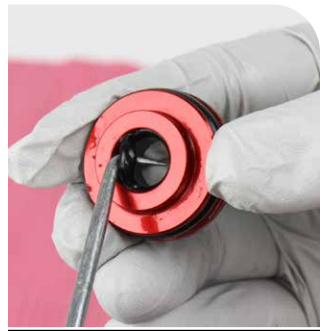

SID SL

SID

SID

12 Entfernen Sie den äußeren O-Ring des Luftkolbens.

Säubern Sie den Luftkolben.

Tragen Sie Schmierfett auf und bauen Sie einen neuen O-Ring ein.

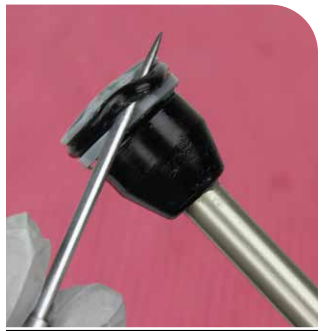

SID SL

SID

13 Tragen Sie auf einer Länge von ca. 60 mm, vom Ende des Stabs gemessen, reichlich Schmierfett gleichmäßig auf das Ende eines sauberen Kunststoffstabs auf. Verwenden Sie den Stab, um auf einer Länge von ca. 60 mm vom Ende des Rohrs gemessen Schmierfett auf die Innenseite des Standrohrs aufzutragen.

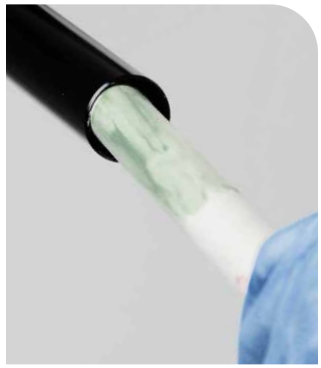

14 Tragen Sie reichlich Schmierfett um die Luftführungsstange herum auf.

SID SL: Montieren Sie die Dichtkopf-Baugruppe auf der Luftführungsstange.

SID: Montieren Sie den oberen Anschlagpuffertopf und den Anschlagpufferkegel.

SID SL

SID

SID

15 Tragen Sie reichlich Schmierfett auf den Luftkolben auf.

SID SL

SID

16 Führen Sie die Luftfeder-Baugruppe in das Standrohr ein. Schieben Sie den Luftkolben fest in das Standrohr.

Führen Sie den Dichtkopf in das Standrohr ein und drücken Sie ihn kräftig bis zum Anschlag in das Standrohr.

SID SL

SID

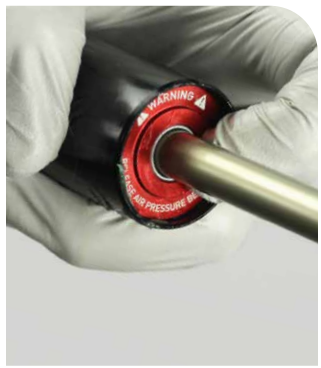

17 Sicherungsringe haben jeweils eine Seite mit einer eckigen und einer runden Kante. Die Sicherungsringe lassen sich einfacher ein- und ausbauen, wenn die eckige Kante zum Werkzeug weist.

Platzieren Sie die Spitzen einer Sicherungsringzange in den Ösen des Sicherungsrings. Führen Sie den Sicherungsring mit Ihren Fingern, um ein Verkratzen der Stange beim Einbau des Sicherungsrings zu vermeiden.

Drücken Sie den Dichtkopf mit der Zange in das Standrohr, während Sie den Sicherungsring in die Nut einsetzen. Lösen Sie die Sicherungsringzange, wenn der Ring vollständig in der Nut sitzt.

Sicherungsringzange

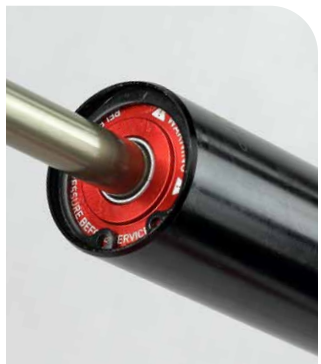

HINWEIS

Zerkratzen Sie die Luftfeder-Führungsstange nicht. Durch Kratzer auf der Luftführungsstange kann Luft am Dichtkopf vorbei in das Tauchrohr austreten, wodurch die Federleistung beeinträchtigt wird.

Vergewissern Sie sich, dass der Sicherungsring ordnungsgemäß in der Sicherungsringnut sitzt, indem Sie mit der Sicherungsringzange den Sicherungsring und den Dichtkopf einige Male vor- und zurückdrehen.

⚠WARNUNG – UNFALLGEFAHR

Sicherungsringe müssen vollständig in der Sicherungsringnut sitzen. Vergewissern Sie sich nach dem Einbau, dass der Sicherungsring ordnungsgemäß in der Sicherungsringnut sitzt. Andernfalls kann es zu SCHWEREN ODER TÖDLICHEN VERLETZUNGEN kommen.

18 Montieren Sie den unteren Federweg-Anschlagpuffer auf der Luftführungsstange.

19 Spritzen oder gießen Sie Federungsöl in das Luftfeder-Standrohr.

Maxima PLUSH Dynamic Suspension Lube Heavy	3 mL

20 Bringen Sie die Abdeckkappe an und ziehen Sie sie fest.

⚠WARNUNG – UNFALLGEFAHR

Die Teile müssen mit dem angegebenen Drehmoment festgezogen werden. Andernfalls kann es zu SCHWEREN ODER TÖDLICHEN VERLETZUNGEN kommen.

Abdeckkappen-/Kassettenwerkzeug	28 N·m

21 Setzen Sie den Schrader-Ventileinsatz in die Abdeckkappe ein und ziehen Sie ihn handfest an.

RockShox-Schrader-Ventilwerkzeug

RockShox-Schrader-Ventilwerkzeug

200-Stunden-Wartung Fahren Sie mit der 200-Stunden-Wartung für einen Charger Race Day-Dämpfer fort.

200-Stunden-Wartung Fahren Sie mit der 200-Stunden-Wartung für einen Charger 2 Damper fort.

200-Stunden-Wartung Fahren Sie mit der 200-Stunden-Wartung für einen Charger Damper RL fort.

200-Stunden-Wartung Fahren Sie mit der 200-Stunden-Wartung für einen Rush Damper fort.

1 **RL:** Drehen Sie den Sperren-Einstellring in die geschlossene Position. Lösen Sie die Schraube.

RL gesperrt

2 mm

RL: Drehen Sie den Sperren-Einstellring in die offene, entsperrte Position. Entfernen Sie den Einstellring.

RL entsperrt

RL

RL R: Lösen Sie die Fernbedienungsringschraube und entfernen Sie danach den Fernbedienungsring.

RL R: 2 mm

RL R: Lösen Sie die Zuganschlagringschraube und entfernen Sie den Zuganschlagring.

RL R: 1,5 oder 2 mm

2 Entfernen Sie die Race Day-Dämpfer-Baugruppe.

Säubern Sie das Gewinde des Standrohrs.

3 Tauschen Sie den O-Ring auf der oberen Abdeckkappe aus.

1 Schieben Sie den Zugstufeneinstellring in die Zugstufen-Führungsstange, bis er die Schraube des Zugstufeneinstellers berührt. Drehen Sie den Einstellring bis zum Anschlag gegen den Uhrzeigersinn, um die Zugstufendämpfung freizugeben.

Entfernen Sie den Zugstufeneinstellring von der Führungsstange.

2,5 mm oder Zugstufeneinsteller

2 Entfernen Sie die Entlüftungsschraube von der Abdeckkappe.

⚠VORSICHT

Tragen Sie immer eine Schutzbrille. Vermeiden Sie, dass Öl, Flüssigkeit, Fett, Schmiermittel oder Reinigungsmittel in Kontakt mit Ihren Augen oder Ihrem Gesicht kommen. Suchen Sie sofort einen Arzt auf, wenn es zu Reizungen kommt.

T10

3 Halten Sie den Dämpfer über eine Ölauffangwanne. Drücken Sie die Zugstufen-Führungsstange zusammen, um das Öl aus dem Anschluss in der Dämpfer-Abdeckkappe zu entfernen. Bewegen Sie die Zugstufen-Führungsstange mehrmals durch, um das Öl aus der Dämpfer-Abdeckkappe abzulassen.

⚠VORSICHT

Tragen Sie immer eine Schutzbrille. Vermeiden Sie, dass Öl, Flüssigkeit, Fett, Schmiermittel oder Reinigungsmittel in Kontakt mit Ihren Augen oder Ihrem Gesicht kommen. Suchen Sie sofort einen Arzt auf, wenn es zu Reizungen kommt.

4 Füllen Sie eine Entlüftungsspritze mit Federungsöl. Schieben Sie den Spritzenkolben langsam vor, um jegliche Luftblasen zu entfernen.

HINWEIS

Verwenden Sie nur die im RockShox-Standard-Entlüftungskit enthaltene Spritze. Verwenden Sie keine Spritzen, die in Kontakt mit Bremsflüssigkeit geraten sind. Bremsflüssigkeit beschädigt den Dämpfer dauerhaft.

Maxima PLUSH 3 WT — RockShox-Entlüftungsspritze

5 Halten Sie den Dämpfer senkrecht. Schrauben Sie die Spritze in den Entlüftungsstutzen der Abdeckkappe. Spritzen Sie das Öl in die Dämpfer-Baugruppe.

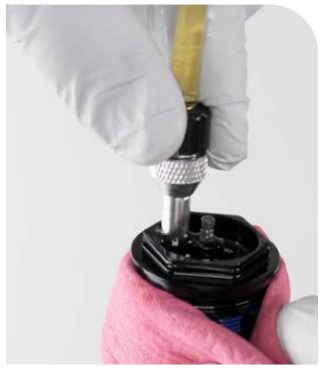

Lassen Sie den Spritzenkolben los, sodass Luft in die Spritze eindringt. Schieben Sie den Kolben vor und lassen Sie ihn wieder los, um Öl in den Dämpfer zu spritzen. Füllen Sie die Spritze bei Bedarf nach.

6 Entfernen Sie die Entlüftungsspritze von der Abdeckkappe.

Stellen Sie sicher, dass die Zugstufen-Führungsstange vollständig ausgezogen ist und im System ein leichter Überdruck vorherrscht, bevor die Spritze entfernt wird. Dadurch wird verhindert, dass Luft zurück in den Dämpfer gelangt.

Füllen Sie die Entlüftungsspritze halb voll mit Federungsöl. Schieben Sie den Spritzenkolben langsam vor, um jegliche Luftblasen zu entfernen.

HINWEIS

Verwenden Sie nur die im RockShox-Standard-Entlüftungskit enthaltene Spritze. Verwenden Sie keine Spritzen, die in Kontakt mit Bremsflüssigkeit geraten sind. Bremsflüssigkeit beschädigt den Dämpfer dauerhaft.

7 Halten Sie den Dämpfer senkrecht. Schrauben Sie die Spritze in den Entlüftungsstutzen der Abdeckkappe.

8 Spritzen Sie das Öl in die Dämpfer-Baugruppe.

Schieben Sie die Baugruppe nach unten, um die Zugstufen-Führungsstange zusammenzudrücken. Die Spritze füllt sich.

Schieben Sie den Spritzenkolben vor, um das Öl in die Dämpfer-Baugruppe zu spritzen, und warten Sie, bis die Zugstufen-Führungsstange wieder vollständig ausgezogen ist.

Wiederholen Sie das Einspritzen und Herausdrücken des Öls 3 bis 4 Mal.

9 Schieben Sie den Spritzenkolben vor und lassen Sie ihn dann los. Lassen Sie die Membran in ihre normale Ruheposition zurückkehren, indem Sie etwas warten, bis die Spritze kein Öl mehr aufnimmt.

Decken Sie die Spitze der Spritze und den Entlüftungsstutzen des Dämpfers mit einem Werkstatttuch ab. Lösen und entfernen Sie dann die Spritze.

Stellen Sie sicher, dass der Dämpfer vollständig ausgezogen ist und im System ein leichter Überdruck vorherrscht, bevor die Spritze entfernt wird. Dadurch wird verhindert, dass Luft zurück in den Dämpfer gelangt.

⚠VORSICHT

Tragen Sie immer eine Schutzbrille. Vermeiden Sie, dass Öl, Flüssigkeit, Fett, Schmiermittel oder Reinigungsmittel in Kontakt mit Ihren Augen oder Ihrem Gesicht kommen. Suchen Sie sofort einen Arzt auf, wenn es zu Reizungen kommt.

10 Bringen Sie die Entlüftungsschraube an.

T10

11 Drücken Sie die Zugstufen-Führungsstange schnell 15 bis 20 Mal zusammen und warten Sie jeweils, bis sie wieder vollständig ausgezogen ist.

12 Drücken Sie den Dämpfer senkrecht ausgerichtet für fünf Minuten zusammen. Dadurch können die verbliebenen Blasen nach oben aufsteigen.

13 Ziehen Sie die Zugstufen-Führungsstange auseinander.

Entfernen Sie die Entlüftungsschraube. Schrauben Sie eine halb volle Spritze in den Entlüftungsstutzen.

⚠VORSICHT

Tragen Sie immer eine Schutzbrille. Vermeiden Sie, dass Öl, Flüssigkeit, Fett, Schmiermittel oder Reinigungsmittel in Kontakt mit Ihren Augen oder Ihrem Gesicht kommen. Suchen Sie sofort einen Arzt auf, wenn es zu Reizungen kommt.

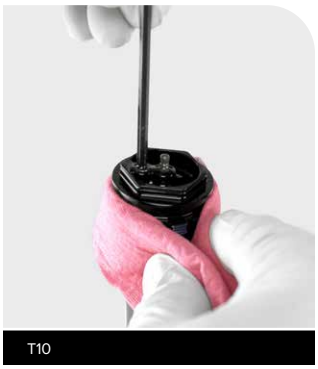

14 Schieben Sie die Baugruppe nach unten, um die Zugstufen-Führungsstange zusammenzudrücken. Die Spritze füllt sich.

Schieben Sie den Spritzenkolben vor, um das Öl in die Dämpfer-Baugruppe zu spritzen, und warten Sie, bis die Zugstufen-Führungsstange wieder vollständig ausgezogen ist.

Wiederholen Sie das Einspritzen und Herausdrücken des Öls 3 bis 4 Mal.

Wenn weiterhin Luftblasen aufsteigen, wiederholen Sie Schritt 11 bis 13, bis keine Luftblasen mehr aufsteigen.

15 Schieben Sie den Spritzenkolben vor und lassen Sie ihn dann los. Lassen Sie die Membran in ihre normale Ruheposition zurückkehren, indem Sie etwas warten, bis die Spritze kein Öl mehr aufnimmt.

Decken Sie die Spitze der Spritze und den Entlüftungsstutzen des Dämpfers mit einem Werkstatttuch ab. Lösen und entfernen Sie dann die Spritze.

Stellen Sie sicher, dass der Dämpfer vollständig ausgezogen ist und im System ein leichter Überdruck vorherrscht, bevor die Spritze entfernt wird. Dadurch wird verhindert, dass Luft zurück in den Dämpfer gelangt.

⚠VORSICHT

Tragen Sie immer eine Schutzbrille. Vermeiden Sie, dass Öl, Flüssigkeit, Fett, Schmiermittel oder Reinigungsmittel in Kontakt mit Ihren Augen oder Ihrem Gesicht kommen. Suchen Sie sofort einen Arzt auf, wenn es zu Reizungen kommt.!

16 Bringen Sie die Entlüftungsschraube an.

Bewegen Sie die Zugstufen-Führungsstange einige Male durch. Wenn der Dämpfer sich weiterhin so anfühlt, als befände sich Luft darin, wiederholen Sie den Vorgang ab Schritt 10.

Säubern Sie die Charger Race Day-Dämpfer-Baugruppe.

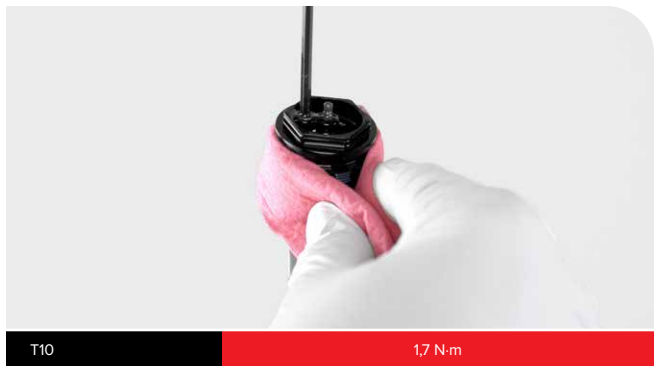

1 Setzen Sie den Charger Race Day-Dämpfer in das Standrohr auf der Dämpferseite ein.

2 Bringen Sie die Abdeckkappe an und ziehen Sie sie fest.

24 mm	28 N·m

3 **RL:** Montieren Sie den Sperren-Einstellring so auf dem Abdeckkappenstift, dass die Schraube in der entsperrten Position zum Gabelschaft weist.

Drehen Sie den Sperren-Einstellring so, dass die Schraube in der gesperrten Position nach vorne weist. Ziehen Sie die Schraube fest.

RL

2 mm	0,3 N·m

4 **RL R**: Bringen Sie den Zuganschlagring so an, dass sich die Zughüllenführung innerhalb des im Schema gezeigten 10-Grad-Bereichs befindet.

HINWEIS

Der Zuganschlagring und die Fernbedienungszughülle dürfen die Brücke des unteren Gabelbeins nicht berühren, wenn die Gabel vollständig zusammengedrückt ist.

RL R

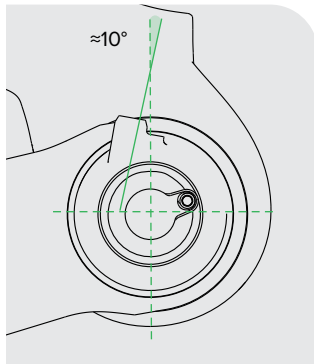

Ziehen Sie die Feststellschraube fest.

1,5 oder 2 mm | 0,3 N·m

Montieren Sie den Fernbedienungsring so, dass die Zugfeststellschraube auf den 20-Grad-Bereich in dem Schema ausgerichtet ist.

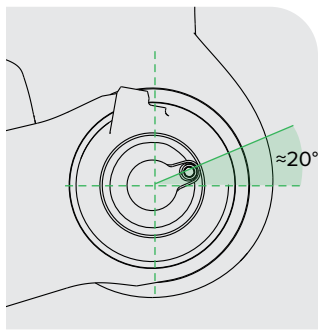

RL R

RL R

Ziehen Sie die Feststellschraube fest.

2 mm | 0,3 N·m

200-Stunden-Wartung Fahren Sie für die 200-Stunden-Wartung mit dem Abschnitt Einbau der unteren Gabelbeine fort.

Ausbau des Charger 2 Damper

1 **RL:** Drehen Sie den Sperren-Einstellring in die offene, entsperrte Position. Entfernen Sie den Einstellring.

RL entsperrt

RL: 2 mm

2 **RL R:** Entfernen Sie den Zuganschlagring. Entfernen Sie den Zugring.

RL R: 2 mm

RL R: 2 mm

3 Bauen Sie die Charger 2 Damper-Baugruppe aus.

Säubern Sie das Gewinde des Standrohrs.

RL: Abdeckkappen-/Kassettenwerkzeug

RL R: 24 mm

4 Entfernen Sie den O-Ring der Abdeckkappe. Montieren Sie einen neuen O-Ring an der Abdeckkappe.

5 Spannen Sie die Schlüsselflanken des Charger 2 Damper so in einen Schraubstock ein, dass die Zugstufen-Führungsstange nach oben weist.

SID

SID SL

6 Setzen Sie einen Schlüssel an den Schlüsselflanken an und entfernen Sie die Zugstufendämpfer-Baugruppe. Wickeln Sie ein Werkstatttuch um das Patronenrohr, um austretendes Öl aufzunehmen.

19 mm SID

19 mm SID SL

7 Entfernen Sie das Patronenrohr aus dem Schraubstock und lassen Sie das Öl in eine Ölauffangwanne ablaufen.

Drücken Sie die Membran zusammen, um das Öl aus der Abdeckkappen-Baugruppe in eine Ölauffangwanne ablaufen zu lassen.

⚠VORSICHT

Tragen Sie immer eine Schutzbrille. Vermeiden Sie, dass Öl, Flüssigkeit, Fett, Schmiermittel oder Reinigungsmittel in Kontakt mit Ihren Augen oder Ihrem Gesicht kommen. Suchen Sie sofort einen Arzt auf, wenn es zu Reizungen kommt.

8 Sprühen Sie RockShox Suspension Cleaner oder Isopropyl-Alkohol in das Patronenrohr.

Drücken Sie die Membran 5 bis 6 Mal zusammen, damit das Reinigungsmittel sich im Dämpfer verteilt.

Legen Sie das Patronenrohr einige Minuten lang auf ein Werkstatttuch, damit überschüssiges Reinigungsmittel ablaufen kann.

9 Trocknen Sie das Patronenrohr und die Druckstufendämpfer-Baugruppe mit Druckluft.

Luftkompressor und Düse

10 Entfernen und entsorgen Sie den Dichtkopf auf der Zugstufendämpfer-Führungsstange.

11 **Geteilter Gleitring: Entfernen Sie den Gleitring vom Zugstufendämpferkolben und entsorgen Sie ihn:** Setzen Sie den Gleitring wieder auf den Zugstufendämpferkolben auf.

Massiver Gleitring: Der massive Gleitring ist nicht ausbaubar und muss lediglich gereinigt werden. Entfernen Sie ihn nicht.

12 Tragen Sie Schmierfett auf einen neuen O-Ring für den inneren Dichtkopf auf. Setzen Sie den Dichtkopf auf die Zugstufendämpfer-Führungsstange auf.

1 Gießen Sie Maxima PLUSH Federungsöl in das Patronenrohr, bis es vollständig gefüllt ist.

Drücken Sie die Membran zusammen, bis keine eingeschlossenen Blasen mehr austreten. Gießen Sie weiter Öl in das Patronenrohr, bis es voll ist.

RL3 / RLC3 - 7 WT
RL / RL R - 3 WT

Maxima PLUSH 3 WT oder 7 WT

2 Entfernen Sie die Entlüftungsschraube vom Dichtkopf des Zugstufendämpfers.

T10

3 Schieben Sie den Zugstufeneinstellring in die Zugstufendämpfer-Führungsstange, bis er die Schraube des Zugstufeneinstellers berührt. Drehen Sie den Einstellring bis zum Anschlag gegen den Uhrzeigersinn, um die Zugstufendämpfung freizugeben.

Entfernen Sie den Zugstufeneinstellring von der Führungsstange.

2,5 mm oder Zugstufeneinstellring

4 Wickeln Sie ein Werkstatttuch um das Patronenrohr, um austretendes Öl aufzunehmen.

Bauen Sie die Zugstufen-Baugruppe in das Patronenrohr ein.

Spannen Sie die Baugruppe in einen Schraubstock ein. Ziehen Sie den Zugstufendichtkopf fest.

19 mm | 9 N·m

5 Richten Sie den Charger 2 Damper im Schraubstock so aus, dass der Entlüftungsstutzen so weit nach oben wie möglich angewinkelt ist. Montieren Sie die untere Schraube in der Zugstufendämpfer-Führungsstange und ziehen Sie sie um 3 bis 4 Umdrehungen fest.

6 Füllen Sie eine Entlüftungsspritze halb voll mit Federungsöl. Schieben Sie den Spritzenkolben langsam vor, um jegliche Luftblasen zu entfernen.

HINWEIS

Verwenden Sie nur die im RockShox-Standard-Entlüftungskit enthaltene Spritze. Verwenden Sie keine Spritzen, die in Kontakt mit Bremsflüssigkeit geraten sind. Bremsflüssigkeit beschädigt den Dämpfer dauerhaft.

RL3 / RLC3 - 7 WT
RL / RL R - 3 WT

Maxima PLUSH 3 WT oder 7 WT

7 Schrauben Sie die Spritze in den Entlüftungsstutzen des Dichtkopfs.

Schieben Sie den Spritzenkolben vor, um die Dämpfer-Baugruppe mit Druck zu beaufschlagen.

⚠VORSICHT

Tragen Sie immer eine Schutzbrille. Vermeiden Sie, dass Öl, Flüssigkeit, Fett, Schmiermittel oder Reinigungsmittel in Kontakt mit Ihren Augen oder Ihrem Gesicht kommen. Suchen Sie sofort einen Arzt auf, wenn es zu Reizungen kommt.

8 Schieben Sie die Zugstufendämpfer-Führungsstange nach unten. Üben Sie weiter Druck auf den Spritzenkolben aus, während sich die Spritze mit Öl füllt. Ziehen Sie die Zugstufendämpfer-Führungsstange langsam nach oben. Üben Sie weiter Druck auf den Spritzenkolben aus, während sich das System mit Öl füllt.

Bewegen Sie die Zugstufendämpfer-Führungsstange weiter nach unten und nach oben, während Sie weiter Druck auf den Spritzenkolben ausüben, bis nur noch kleine Luftblasen aus dem Dämpfer austreten.

9 Ziehen Sie die Zugstufendämpfer-Führungsstange vollständig aus. Schieben Sie den Spritzenkolben vor und lassen Sie ihn dann los. Lassen Sie die Membran in ihre normale Ruheposition zurückkehren, indem Sie etwas warten, bis die Spritze kein Öl mehr aufnimmt.

Decken Sie die Spitze der Spritze und den Entlüftungsstutzen mit einem Werkstatttuch ab. Lösen und entfernen Sie dann die Spritze.

⚠VORSICHT

Tragen Sie immer eine Schutzbrille. Vermeiden Sie, dass Öl, Flüssigkeit, Fett, Schmiermittel oder Reinigungsmittel in Kontakt mit Ihren Augen oder Ihrem Gesicht kommen. Suchen Sie sofort einen Arzt auf, wenn es zu Reizungen kommt.

10 Bringen Sie die Entlüftungsschraube an.

Bewegen Sie die Zugstufendämpfer-Führungsstange einige Male hin und her.

T10	1,7 N·m

T10	1,7 N·m

11 Entfernen Sie die untere Schraube von der Zugstufendämpfer-Führungsstange.

Säubern Sie die Charger 2 Damper-Baugruppe.

Entlüftung überprüfen

1 Sperren Sie den Dämpfer mit einer 13-mm-Stecknuss. Schieben Sie die Dämpfer-Baugruppe nach unten, um die Entlüftung zu überprüfen. Die Führungsstange darf sich nicht um mehr als 2 mm bewegen, wenn die Entlüftung erfolgreich war.

Wenn die Führungsstange sich in gesperrtem Zustand bewegt, wiederholen Sie das Entlüftungsverfahren.

200-Stunden-Wartung Fahren Sie für die 200-Stunden-Wartung mit dem Abschnitt Einbau des Charger 2 Damper – Gabelkopf fort.

200-Stunden-Wartung Fahren Sie für die 200-Stunden-Wartung mit dem Abschnitt Einbau des Charger 2 Damper – Fernbedienung fort.

1 Setzen Sie den Charger 2 Damper in das Standrohr auf der Dämpferseite ein.

2 Bringen Sie die Abdeckkappe an und ziehen Sie sie fest.

Abdeckkappen-/Kassettenwerkzeug	28 N·m

3 **RL:** Montieren Sie den Sperren-Einstellring so auf der Abdeckkappe, dass der Einstellring sich von der offenen in die geschlossene Position dreht. Bringen Sie die Befestigungsschraube an und ziehen Sie sie fest.

2 mm	1,4 N·m

200-Stunden-Wartung Fahren Sie für die 200-Stunden-Wartung mit dem Abschnitt Einbau der unteren Gabelbeine fort.

1 Setzen Sie den Charger 2 Damper in das Standrohr ein und ziehen Sie ihn fest.

24 mm	28 N·m

2 Einige Dämpfer-Abdeckkappen sind um den Sechskant-Einsteller mit einer Nut versehen. Dämpfer-Abdeckkappen mit einer Nut müssen mit einem Zugring verwendet werden, der ebenfalls mit einer Nut versehen ist.

Gehen Sie zum nächsten Schritt, falls Ihre Abdeckkappe und Ihr Zugring mit einer Nut versehen sind. Gehen Sie zu Schritt 4, falls Ihre Abdeckkappe und Ihr Zugring nicht mit einer Nut versehen sind.

Abdeckkappe mit Nut

Zugring mit Nut

Abdeckkappe ohne Nut

Zugring ohne Nut

3 **Abdeckkappe und Zugring mit Nut:** Entfernen Sie den Gleitring von der Unterseite des Zugrings und entsorgen Sie ihn. Säubern Sie den Zugring.

Tragen Sie Schmierfett auf die Zugringnut auf. Montieren Sie den neuen Gleitring. Tragen Sie Schmierfett auf den Gleitring auf.

Schmierfett

Schmierfett

4 **RL R:** Bringen Sie den Zugringanschlag an.

2 mm | 1 Nm

Bringen Sie die Zugring-Befestigungsschraube an und ziehen Sie sie fest.

RL R

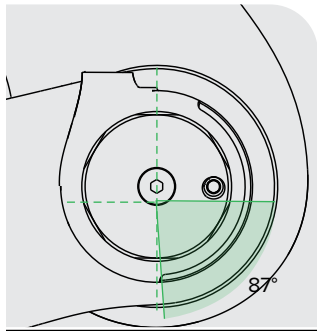

RL R

Bringen Sie den Zuganschlagring an. Ziehen Sie die Schraube des Zuganschlagrings erst handfest an und dann fest. Hinweise zur Montage der Züge finden Sie in der Bedienungsanleitung zur Fernbedienung.

HINWEIS

Ziehen Sie die Schraube des Zuganschlagrings nicht zu fest an. Zu festes Anziehen der Schraube kann die Abdeckkappe der Fernbedienung beschädigen und dazu führen, dass der Zug schleift.

2 mm	0,4 N·m

200-Stunden-Wartung Fahren Sie für die 200-Stunden-Wartung mit dem Abschnitt Einbau der unteren Gabelbeine fort.

1 **RL:** Drehen Sie den Druckstufeneinstellring bis zum Anschlag gegen den Uhrzeigersinn in die vollständig offene Position.

2 **RL:** Entfernen Sie die Befestigungsschraube und danach den Einstellring.

RL: 2,5 mm

RL

3 **RL R:** Lösen Sie die Feststellschraube und entfernen Sie den Zugring und den Zuganschlagring.

RL R: 2,5 mm

RL R

4 Lösen Sie die Dämpfer-Abdeckkappe und entfernen Sie die Dämpfer-Baugruppe.

Säubern Sie das Gewinde des Standrohrs.

RL: Abdeckkappen-/Kassettenwerkzeug

RL R: 24 mm

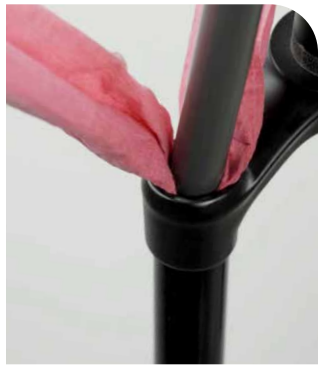

1 Spannen Sie das Charger Damper RL-Patronenrohr mit Charger-Schraubstockblöcken in einen Schraubstock ein.

Schraubstock mit Charger-Schraubstockblöcken

Schrauben Sie die Abdeckkappe von der Patrone ab.

HINWEIS

Das Patronenrohr und der Schraubstockblock müssen trocken und ölfrei sein, damit ausreichend Haftung zum Abschrauben der Abdeckkappe vorhanden ist. Wenn das Patronenrohr durchrutscht, säubern und trocknen Sie das Rohr und die Schraubstockblöcke.

RL: Abdeckkappen-/Kassettenwerkzeug

RL R: 24 mm

2 Entfernen Sie vorsichtig den Druckstufendämpfer.

3 Entfernen Sie das Patronenrohr und die Zugstufendämpfer-Baugruppe aus dem Schraubstock und lassen Sie das Öl in eine Ölauffangwanne ablaufen.

Säubern Sie die Außenflächen des Patronenrohrs.

4 Spannen Sie das Patronenrohr mit Charger-Schraubstockblöcken in einen Schraubstock ein. Setzen Sie einen Schlüssel an den Schlüsselflanken des Dichtkopfs an und entfernen Sie die Zugstufendämpfer-Baugruppe.

Schraubstock mit Charger-Schraubstockblöcken

19 mm

5 Entfernen Sie den Dichtkopf von der Zugstufendämpfer-Führungsstange.

Entsorgen Sie den Dichtkopf.

6 Sprühen Sie RockShox Suspension Cleaner oder Isopropyl-Alkohol in das Patronenrohr und säubern Sie die Innenseite des Rohrs mit einem Werkstatttuch und einem dünnen Stab (≤16 mm Durchmesser).

Überprüfen Sie das Innere des Patronenrohrs auf Kratzer.

HINWEIS

Kratzer auf der inneren Oberfläche des Rohrs können zu Ölleckagen führen. Wenn intern ein Kratzer zu sehen ist, muss das Patronenrohr möglicherweise ausgetauscht werden.

7 Entfernen Sie die O-Ringe vom Druckstufendämpfer und entsorgen Sie sie.

Tragen Sie Schmierfett auf die neuen O-Ringe auf und bauen Sie sie ein.

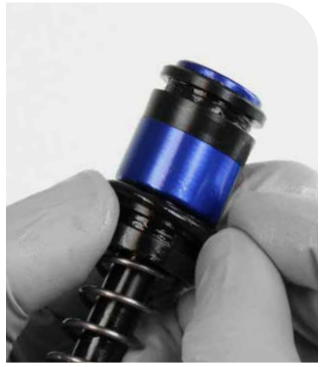

8 **Geteilter Gleitring: Entfernen Sie den Gleitring vom Zugstufendämpferkolben und entsorgen Sie ihn:** Setzen Sie den Gleitring wieder auf den Zugstufendämpferkolben auf.

Massiver Gleitring: Der massive Gleitring ist nicht ausbaubar und muss lediglich gereinigt werden. Entfernen Sie ihn nicht.

9 Tragen Sie Schmierfett auf die innere Dichtung und die Buchse im neuen Zugstufendämpfer-Dichtkopf auf.

200-Stunden-Wartung Montage des Dämpfers

1 Tragen Sie Schmierfett auf die Zugstufendämpfer-Führungsstange auf. Führen Sie die Zugstufendämpfer-Führungsstange in das abgestufte Ende des Dichtkopfs ein.

Schieben Sie den Dichtkopf in Richtung des Kolbens.

2 Schieben Sie den Zugstufeneinstellring in den Zugstufendämpfer und drehen Sie ihn gegen den Uhrzeigersinn bis zum Anschlag. Dies ist die vollständig geöffnete Position.

2,5-mm-Inbusschlüssel oder Zugstufeneinstellring

3 Schrauben Sie das Patronenrohr handfest in den Dichtkopf.

Ziehen Sie die Dämpferführungsstange vollständig aus.

4 Spannen Sie das Charger Damper RL-Patronenrohr mit Charger-Schraubstockblöcken in einen Schraubstock ein.

Schrauben Sie eine untere Schraube in die Zugstufendämpfer-Führungsstange.

Schraubstock mit Charger-Schraubstockblöcken

5 Gießen Sie Maxima PLUSH 3 WT-Federungsöl in das Rohr, bis es ca. halb voll ist. Lassen Sie die Zugstufendämpfer-Führungsstange langsam bis zur Hälfte ein- und wieder ausfedern, um unter dem Zugstufendämpferkolben befindliche Blasen zu entfernen. Fahren Sie solange fort, bis im Öl keine Luftblasen mehr sichtbar sind.

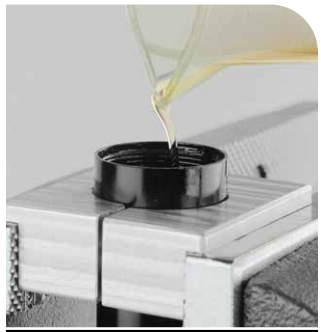

Maxima PLUSH 3 WT

6 Schieben Sie den Zugstufendämpfer in das Patronenrohr, bis die Zugstufen-Führungsstange bis zum Maß A ausgezogen ist. Schieben Sie den Dämpfer nicht weiter in das Rohr hinein.

Federweg (mm)	A (mm)
100	112
120	92

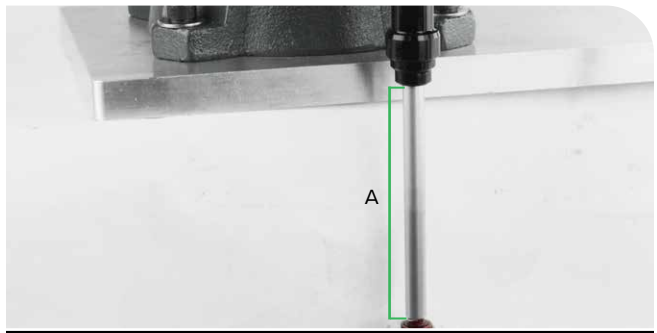

Wert siehe Tabelle

7 Gießen Sie Maxima PLUSH 3 WT-Federungsöl in das Patronenrohr, bis das Öl direkt unterhalb der Entlüftungsöffnungen steht.

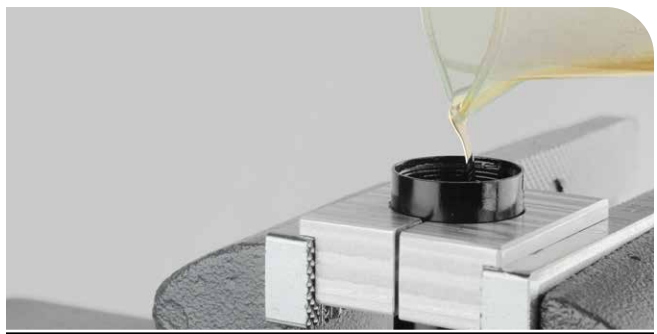

Maxima PLUSH 3 WT

8 Führen Sie den Druckstufendämpfer in das Patronenrohr ein und schieben Sie ihn langsam in das Rohr. Der Zugstufendämpfer wird langsam ausfahren, während der Druckstufendämpfer eingebaut wird; das ist normal.

Drücken Sie die Abdeckkappe kräftig nach unten auf das Rohr und schrauben Sie sie fest.

9 Ziehen Sie die Abdeckkappe fest.

Ziehen Sie den Zugstufendämpfer-Dichtkopf fest.

Abdeckkappen-/ Kassettenwerkzeug	9 N·m

24 mm	9 N·m

19 mm	9 N·m

10 Ziehen Sie den Zugstufendämpfer vollständig aus.

Entnehmen Sie das Maß B für den Federweg Ihrer Gabel der Tabelle. Befestigen Sie um die Führungsstange einen Kabelbinder aus Kunststoff am Maß B für den Federweg Ihrer Gabel.

Schieben Sie den Dämpfer nicht weiter in das Rohr hinein.

Federweg (mm)	B (mm)
100	55
120	34

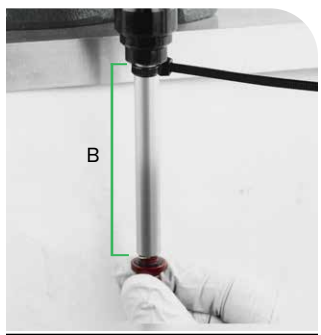

Wert siehe Tabelle

11 Entfernen Sie den Dämpfer aus dem Schraubstock. Wickeln Sie ein Werkstatttuch lose um die Entlüftungsöffnungen der Dämpferpatrone. Halten Sie den Dämpfer senkrecht und ziehen Sie die Führungsstange langsam bis zum Anschlag heraus. Schieben Sie die Zugstufendämpfer-Führungsstange langsam in das Rohr bis der Kabelbinder am Dichtkopf anliegt und stoppen Sie dann. Schieben Sie den Dämpfer nicht weiter hinein.

Wiederholen Sie diesen Vorgang 3 bis 5 mal. Dadurch können überschüssiges Öl und Luft aus dem System entweichen.

Entfernen Sie die untere Schraube. Säubern Sie den Dämpfer. Entfernen Sie nicht den Kabelbinder.

⚠VORSICHT

Tragen Sie immer eine Schutzbrille. Vermeiden Sie, dass Öl, Flüssigkeit, Fett, Schmiermittel oder Reinigungsmittel in Kontakt mit Ihren Augen oder Ihrem Gesicht kommen. Suchen Sie sofort einen Arzt auf, wenn es zu Reizungen kommt.

Prüfen der Druckstufe

1 **RL:** Drehen Sie die Druckstufennocke mit dem Einstellring bis zum Anschlag im Uhrzeigersinn in die feste Position.

RL R: Halten Sie die Nocke mit einem 7-mm-Steckschlüssel geschlossen, voll im Uhrzeigersinn bis zum Anschlag, während Sie den Dämpfer zusammendrücken.

Der Kabelbinder muss bei 55 mm (Gabeln mit 100 mm Federweg) oder 34 mm (Gabeln mit 120 mm Federweg) vom Ende der Führungsstange verbleiben. Drücken Sie den Zugstufendämpfer nicht weiter als bis zu diesem Punkt zusammen.

Decken Sie die Entlüftungsöffnungen mit einem Werkstatttuch ab.

⚠VORSICHT

Tragen Sie immer eine Schutzbrille. Vermeiden Sie, dass Öl, Flüssigkeit, Fett, Schmiermittel oder Reinigungsmittel in Kontakt mit Ihren Augen oder Ihrem Gesicht kommen. Suchen Sie sofort einen Arzt auf, wenn es zu Reizungen kommt.

RL

RL R: 7 mm

Schieben Sie die Dämpfer-Baugruppe langsam nach unten, um die höchste Druckstufeneinstellung zu testen. Es sollte ein fester und gleichbleibender Widerstand ohne Lücken in der Bewegung spürbar sein.

Drehen Sie den Druckstufendämpfer in die offene Stellung und wiederholen Sie den Druckstufentest. Es sollte ein leichter, gleichbleibender Widerstand ohne Lücken in der Bewegung spürbar sein.

Wenn während des Zusammendrückens Lücken zu spüren sind, wiederholen Sie das Öleinfüll- und Entlüftungsverfahren. Wenn der Montageprozess erfolgreich war, stellen Sie den Druckstufendämpfer in die offene Stellung und entfernen Sie den Kabelbinder.

RL

RL R: 7 mm

1 Setzen Sie die Charger Damper RL- oder RL R-Baugruppe in das Standrohr auf der Dämpferseite ein. Schrauben Sie die Abdeckkappe in das Standrohr und ziehen Sie sie fest.

RL: Abdeckkappen-/ Kassettenwerkzeug	28 N·m	RL R: 24 mm

2 **RL**: Bringen Sie den Einstellring mit der Nase in der 7- bis 8-Uhr-Position (entsperrte Position) an.

Bringen Sie die Befestigungsschraube an und ziehen Sie sie fest.

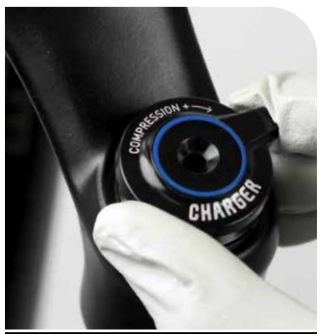

RL

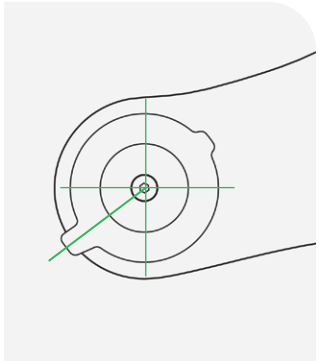

2,5 mm	1,4 N·m

3 **RL R**: Bringen Sie den Zuganschlagring so an, dass die Zughüllenführung innerhalb des im Schema gezeigten 75-Grad-Bereichs nach außen ausgerichtet ist.

HINWEIS

Der Zuganschlagring und die Fernbedienungszughülle dürfen die Brücke des unteren Gabelbeins nicht berühren, wenn die Gabel vollständig zusammengedrückt ist.

RL R

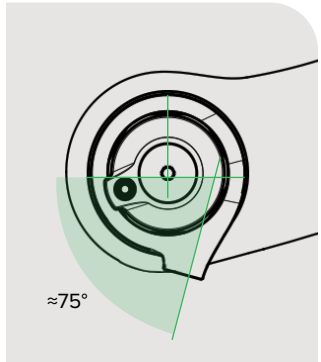

Ziehen Sie die Feststellschraube fest.

2 mm | 0,5 N·m

Montieren Sie den Fernbedienungsring so auf dem Sechskanteinsteller, dass die Zugfeststellschraube auf den 20-Grad-Bereich in dem Schema ausgerichtet ist.

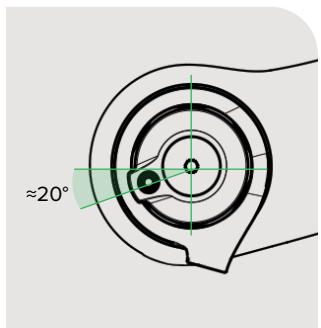

RL R

RL R

Bringen Sie die Befestigungsschraube des Fernbedienungsrings an und ziehen Sie sie fest.

Anweisungen zum Einbau des Zuges und der Fernbedienung finden Sie in der jeweiligen Bedienungsanleitung auf www.sram.com/service.

RL R: 2,5 mm | 1,4 N·m

200-Stunden-Wartung Fahren Sie für die 200-Stunden-Wartung mit dem Abschnitt Einbau der unteren Gabelbeine fort.

1 **RL:** Drehen Sie den Druckstufeneinstellring bis zum Anschlag gegen den Uhrzeigersinn in die vollständig offene Position.

2 **RL:** Entfernen Sie die Befestigungsschraube und danach den Einstellring.

Entfernen Sie den Gleitring und den O-Ring. Säubern Sie die Nuten in der Abdeckkappe

RL: 2,5 mm

RL

3 **RL R:** Lösen Sie die Feststellschraube und entfernen Sie den Zugring und den Zuganschlagring.

Entfernen Sie den Gleitring. Säubern Sie die Nuten in der Abdeckkappe.

RL R: 2,5 mm

RL R

4 Lösen Sie die Dämpfer-Abdeckkappe und entfernen Sie die Dämpfer-Baugruppe.

Säubern Sie das Gewinde des Standrohrs.

24 mm

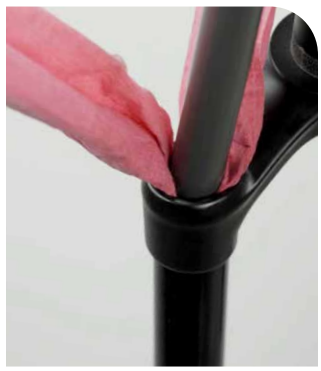

1 Spannen Sie das Rush Damper-Patronenrohr mit Reverb-Schraubstockblöcken in einen Schraubstock ein.

Reverb-Schraubstockblöcke

Schrauben Sie die Abdeckkappe von der Patrone ab.

HINWEIS

Das Patronenrohr und der Schraubstockblock müssen trocken und ölfrei sein, damit ausreichend Haftung zum Abschrauben der Abdeckkappe vorhanden ist. Wenn das Patronenrohr durchrutscht, säubern und trocknen Sie das Rohr und die Schraubstockblöcke.

24 mm

2 Entfernen Sie vorsichtig den Druckstufendämpfer.

3 Entfernen Sie das Patronenrohr und die Zugstufendämpfer-Baugruppe aus dem Schraubstock und lassen Sie das Öl in eine Ölauffangwanne ablaufen.

Säubern Sie die Außenflächen des Patronenrohrs.

4 Spannen Sie das Patronenrohr mit Reverb-Schraubstockblöcken in einen Schraubstock ein. Setzen Sie einen Schlüssel an den Schlüsselflanken des Dichtkopfs an und entfernen Sie die Zugstufendämpfer-Baugruppe.

Reverb-Schraubstockblöcke

19 mm

5 Entfernen Sie den Dichtkopf von der Zugstufendämpfer-Führungsstange.

Entsorgen Sie den Dichtkopf.

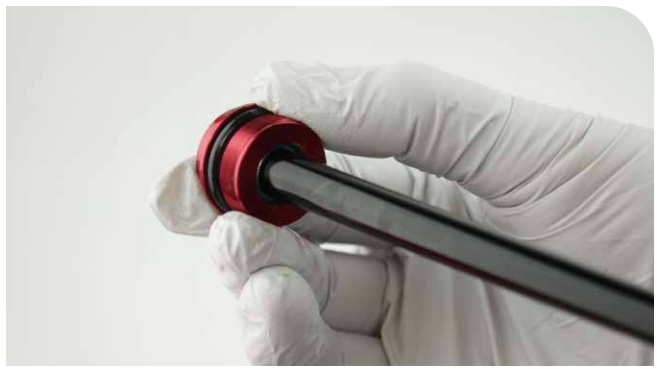

6 Sprühen Sie RockShox Suspension Cleaner oder Isopropyl-Alkohol in das Patronenrohr und säubern Sie die Innenseite des Rohrs mit einem Werkstatttuch und einem dünnen Stab (≤16 mm Durchmesser).

Überprüfen Sie das Innere des Patronenrohrs auf Kratzer.

HINWEIS

Kratzer auf der inneren Oberfläche des Rohrs können zu Ölleckagen führen. Wenn intern ein Kratzer zu sehen ist, muss das Patronenrohr möglicherweise ausgetauscht werden.

7 Entfernen Sie die O-Ringe vom Druckstufendämpfer und entsorgen Sie sie.

Tragen Sie Schmierfett auf die neuen O-Ringe auf und bauen Sie sie ein.

8 Tragen Sie Schmierfett auf die innere Dichtung und die Buchse im neuen Zugstufendämpfer-Dichtkopf auf.

⚠VORSICHT

Platzieren Sie während der Wartung eine Ölauffangwanne unter dem Produkt, um ausgelaufene oder verspritzte Flüssigkeiten aufzufangen. Um Rutsch- und Sturzgefahr sowie mögliche Verletzungen und Sachschäden zu vermeiden, entfernen Sie Öl, Flüssigkeiten, Fett und Schmiermittel unverzüglich vom Boden in Ihrem Arbeitsbereich.

1 Tragen Sie Schmierfett auf die Zugstufendämpfer-Führungsstange auf. Führen Sie die Zugstufendämpfer-Führungsstange in das abgestufte Ende des Dichtkopfs ein.

Schieben Sie den Dichtkopf in Richtung des Kolbens.

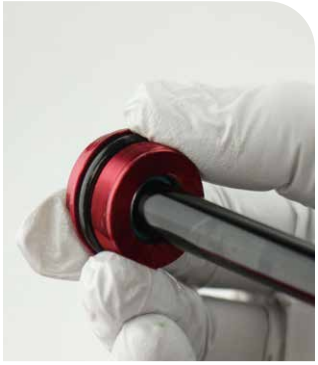

2 Schieben Sie den Zugstufeneinstellring in den Zugstufendämpfer und drehen Sie ihn aus der geschlossenen Position 16 Klicks gegen den Uhrzeigersinn. Dies ist die vollständig geöffnete Position.

2,5-mm-Inbusschlüssel oder Zugstufeneinstellring

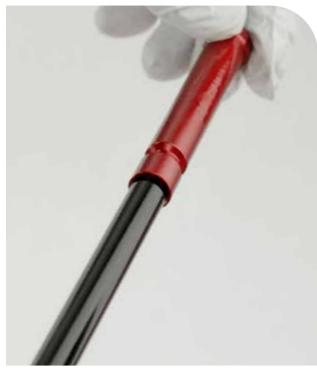

3 Schrauben Sie das Patronenrohr handfest in den Dichtkopf.

Schrauben Sie eine untere Schraube in die Zugstufendämpfer-Führungsstange.

4 Tragen Sie Loctite 242 Schraubensicherung (blau) oder ein gleichwertiges Mittel auf zwei oder drei Gewindegänge (A) des Kartuschenrohrs auf.

⚠WARNUNG – UNFALLGEFAHR

Um die Trennung von Teilen zu verhindern, muss Schraubensicherung wie angewiesen aufgetragen werden. Wenn keine Schraubensicherung aufgetragen wird, können Teile sich lösen, sodass die Gefahr von SCHWEREN ODER TÖDLICHEN VERLETZUNGEN besteht.

Spannen Sie das Patronenrohr in einen Schraubstock mit Reverb-Schraubstockblöcken ein. Ziehen Sie die Dämpferführungsstange vollständig aus.

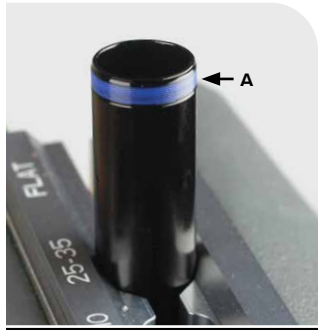

Reverb-Schraubstockblöcke Loctite Blue 242

5 Gießen Sie Maxima PLUSH 3 WT-Federungsöl in das Rohr, bis es fast halb voll ist. Lassen Sie die Zugstufendämpfer-Führungsstange langsam bis zur Hälfte ein- und wieder ausfedern, um unter dem Zugstufendämpferkolben befindliche Blasen zu entfernen. Fahren Sie solange fort, bis im Öl keine Luftblasen mehr sichtbar sind.

Maxima PLUSH 3 WT

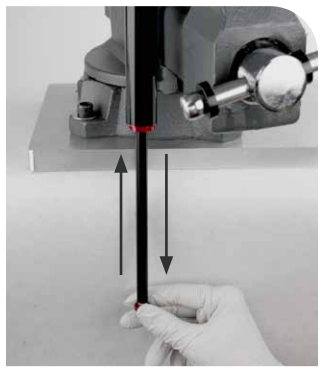

6 Schieben Sie den Zugstufendämpfer in das Patronenrohr, bis die Zugstufen-Führungsstange das Maß „A“ erreicht hat. Schieben Sie den Zugstufendämpfer nicht weiter in das Rohr hinein.

Gabel-Federweg (mm)	A (mm)
100	120
120	100

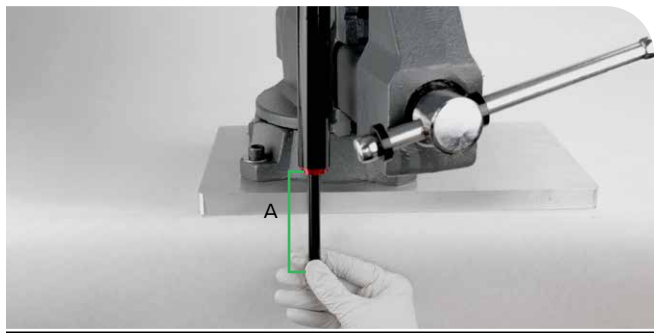

Wert siehe Tabelle

7 Gießen Sie Maxima PLUSH 3 WT-Federungsöl in das Patronenrohr, bis das Öl direkt unterhalb der Entlüftungsöffnungen steht.

Maxima PLUSH 3 WT

8 Wickeln Sie ein Werkstatttuch um den Dämpfer, um auslaufendes Öl aufzufangen. Führen Sie den Druckstufendämpfer in das Patronenrohr ein und schieben Sie ihn langsam in das Rohr. Der Zugstufendämpfer wird langsam ausfahren, während der Druckstufendämpfer eingebaut wird; das ist normal.

Drücken Sie die Abdeckkappe kräftig nach unten auf das Rohr und schrauben Sie sie fest.

⚠VORSICHT

Tragen Sie immer eine Schutzbrille. Beim Einbau des Dämpfers tritt aus der Entlüftungsöffnung des Kartuschenrohrs Öl aus. Vermeiden Sie, dass Öl, Flüssigkeit, Fett, Schmiermittel oder Reinigungsmittel in Kontakt mit Ihren Augen oder Ihrem Gesicht kommen. Suchen Sie sofort einen Arzt auf, wenn es zu Reizungen kommt.

9 Ziehen Sie die Abdeckkappe fest.

Ziehen Sie den Zugstufendämpfer-Dichtkopf fest.

⚠WARNUNG – UNFALLGEFAHR

Die Teile müssen mit dem angegebenen Drehmoment festgezogen werden. Andernfalls kann es zu SCHWEREN ODER TÖDLICHEN VERLETZUNGEN kommen.

NOTICE

Zerkratzen Sie den Zugstufendämpferschaft nicht. Kratzer können zum Austreten von Öl führen.

24 mm	17 N·m

19 mm	17 N·m

10 Entfernen Sie den Dämpfer aus dem Schraubstock. Wickeln Sie ein Werkstatttuch lose um die Entlüftungsöffnungen der Dämpferpatrone. Halten Sie den Dämpfer senkrecht und ziehen Sie die Führungsstange langsam bis zum Anschlag heraus.

Entfernen Sie die untere Schraube.

Schieben Sie die Zugstufendämpfer-Führungsstange langsam bis zum Maß „B“ in das Patronenrohr. Schieben Sie den Zugstufendämpfer nicht weiter in das Rohr hinein.

Gabel-Federweg (mm)	B (mm)
100	80
120	60

Ziehen Sie den Dämpfer weitere 3 bis 5 Mal heraus und bis zum Maß „B“ hinein. Dadurch können überschüssiges Öl und Luft aus dem System entweichen.

Säubern Sie den Dämpfer.

⚠VORSICHT

Tragen Sie immer eine Schutzbrille. Beim Zusammendrücken kann aus der Entlüftungsöffnung des Kartuschenrohrs Öl austreten. Vermeiden Sie, dass Öl, Flüssigkeit, Fett, Schmiermittel oder Reinigungsmittel in Kontakt mit Ihren Augen oder Ihrem Gesicht kommen. Suchen Sie sofort einen Arzt auf, wenn es zu Reizungen kommt.

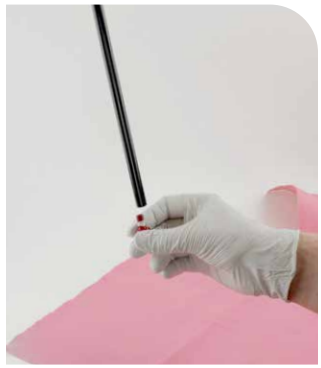

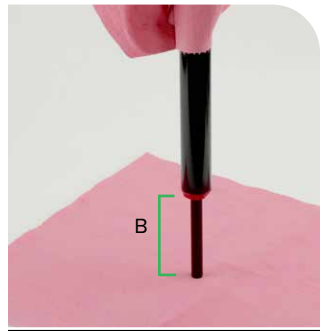

Wert siehe Tabelle

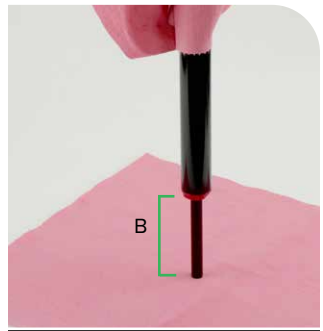

Wert siehe Tabelle

Prüfen der Druckstufe

1 Halten Sie die Nocke mit einem 7-mm-Steckschlüssel geschlossen, voll im Uhrzeigersinn bis zum Anschlag, während Sie den Dämpfer zusammendrücken.

Decken Sie die Entlüftungsöffnungen mit einem Werkstatttuch ab.

⚠VORSICHT

Aus den Entlüftungsöffnungen des Patronenrohrs könnte Öl austreten. Tragen Sie eine Schutzbrille und wenden Sie die Augen und das Gesicht von den Entlüftungsöffnungen ab, wenn Sie den Zugstufendämpfer zusammendrücken.

Schieben Sie die Dämpfer-Baugruppe langsam nach unten, um die höchste Druckstufeneinstellung zu testen. Es sollte ein fester und gleichbleibender Widerstand ohne Lücken in der Bewegung spürbar sein.

Drehen Sie den Druckstufendämpfer in die offene Stellung und wiederholen Sie den Druckstufentest. Es sollte ein leichter, gleichbleibender Widerstand ohne Lücken in der Bewegung spürbar sein.

Wenn während des Zusammendrückens Lücken zu spüren sind, wiederholen Sie das Öleinfüll- und Entlüftungsverfahren. Wenn der Montageprozess erfolgreich war, stellen Sie den Druckstufendämpfer in die offene Stellung und entfernen Sie den Kabelbinder.

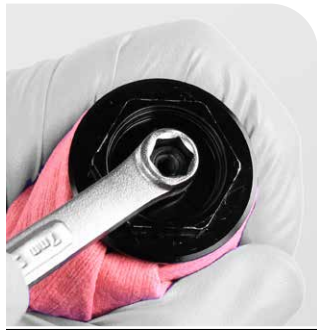
7 mm

7 mm

1 Setzen Sie die Dämpfer-Baugruppe in das Standrohr auf der Dämpferseite ein. Führen Sie den Dämpfer und die Dämpferführungsstange mit den Fingern in das Standrohr, ohne die Führungsstange zu verkratzen.

HINWEIS

Zerkratzen Sie den Zugstufendämpferschaft nicht. Kratzer können zum Austreten von Öl führen.

Schrauben Sie die Abdeckkappe in das Standrohr und ziehen Sie sie fest. Drücken Sie die Abdeckkappe beim Festziehen fest nach unten.

⚠WARNUNG – UNFALLGEFAHR

Die Teile müssen mit dem angegebenen Drehmoment festgezogen werden. Andernfalls kann es zu SCHWEREN ODER TÖDLICHEN VERLETZUNGEN kommen.

24 mm | 28 N·m

2 **RL:** Tragen Sie Schmierfett auf und montieren Sie einen neuen O-Ring und Gleitring. Montieren Sie den Gleitring in der Nut und den O-Ring in der mittleren Tasche der Abdeckkappe.

RL

RL

RL R: Tragen Sie Schmierfett auf und montieren Sie einen neuen Gleitring in der Nut der Abdeckkappe.

RL R

RL R

3 **RL**: Bringen Sie den Einstellring mit der Nase in der 7- bis 8-Uhr-Position (entsperrte Position) an.

Bringen Sie die Befestigungsschraube an und ziehen Sie sie fest.

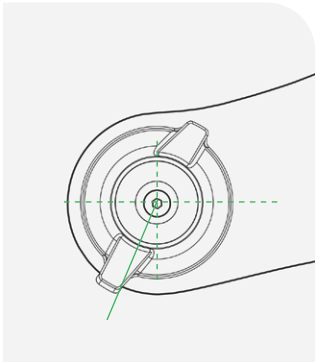

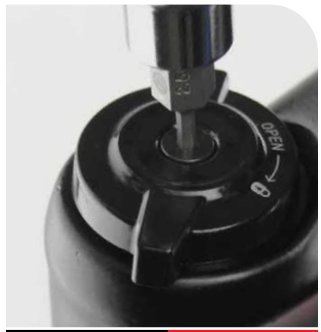

2,5 mm | 1,4 N·m

4 **RL R**: Bringen Sie den Zuganschlagring so an, dass die Zughüllenführung nach vorn gerichtet ist. Ziehen Sie die Feststellschraube fest.

HINWEIS

Der Zuganschlagring und die Fernbedienungszughülle dürfen die Brücke des unteren Gabelbeins nicht berühren, wenn die Gabel vollständig zusammengedrückt ist.

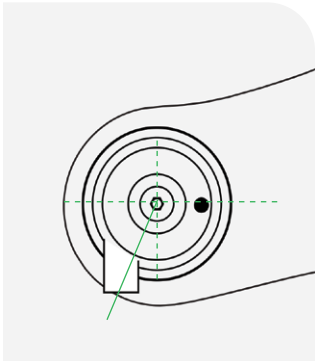

2 mm | 0,5 N·m

Montieren Sie den Fernbedienungsring so auf dem Sechskanteinsteller, dass die Zugklemmschraube in einem Winkel von ca. 110 Grad zur Zughüllenführung ausgerichtet ist.

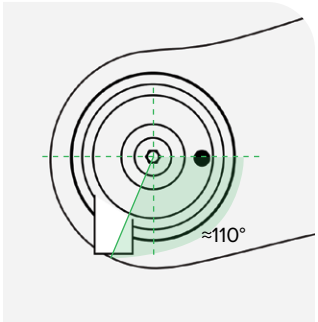

RL R

RL R

Bringen Sie die Befestigungsschraube des Fernbedienungsrings an und ziehen Sie sie fest.

Anweisungen zum Einbau des Zuges und der Fernbedienung finden Sie in der jeweiligen Bedienungsanleitung auf www.sram.com/service.

RL R: 2,5 mm | 1,4 N·m

200-Stunden-Wartung Fahren Sie für die 200-Stunden-Wartung mit dem Abschnitt Einbau der unteren Gabelbeine fort.

1 Säubern Sie die Standrohre.

2 Tragen Sie Schmierfett auf die Innenflächen der Abstreiferdichtungen auf.

Die Abstreiferdichtungen wurden möglicherweise bereits werkseitig gefettet. Tragen Sie kein zusätzliches Fett auf bereits gefettete Dichtungen auf.

Schmierfett

3 Montieren Sie bei Bedarf den unteren Federweg-Anschlagpuffer auf der Luftfeder-Führungsstange. Setzen Sie den Anschlagpuffertopf mit der konischen Seite nach unten in die Federseite des unteren Gabelbeins ein.

Federseite

4 Schieben Sie das untere Gabelbein gerade so weit auf das Standrohr, dass die obere Buchse im Standrohr fasst.

HINWEIS

Beide Abstreiferdichtungen müssen auf den Rohren gleiten, ohne dass die äußeren Dichtlippen der Dichtungen umschlagen.

Das innere untere Ende des unteren Gabelbeins sollte die Feder oder Dämpferführungsstangen nicht berühren. Zwischen den Führungsstangenenden und den Schraubenbohrungen in den unteren Gabelbeinen sollte eine Lücke zu sehen sein.

5 Richten Sie die Gabel schräg mit den Bohrungen im unteren Gabelbein nach oben aus.

Winkeln Sie einen Spritzenadapter in jeder Bohrung im unteren Gabelbein so an, dass das Öl nur mit der Innenseite des unteren Gabelbeins in Kontakt gerät.

Füllen Sie durch die Schraubenbohrungen in den unteren Gabelbeinen in jedes Gabelbein 10 mL Federungsöl ein.

HINWEIS

Füllen Sie pro Gabelbein nicht mehr Öl als empfohlen ein, da dies die Gabel beschädigen kann.

Maxima PLUSH Dynamic Suspension Lube Heavy 10 mL

Maxima PLUSH Dynamic Suspension Lube Heavy 10 mL

6 Schieben Sie die untere Gabelbein-Baugruppe auf das Standrohr, bis sie anschlägt und die Feder- und Dämpferführungsstangen durch die Schraubenbohrungen in den unteren Gabelbeinen sichtbar sind.

Ultimate: Führen Sie die Dämpfer-Führungsstange mit einem 5-mm-Schlüssel durch die Bohrung im Gabelbein. Drücken Sie das Gabelbein weiter auf die Gabelbrücken/Gabelschaft/Standrohr-Baugruppe, bis das Gewinde der Dämpfer-Führungsstange freiliegt.

Um diesen Schritt zu erleichtern, kann der Dämpfer gesperrt werden.

Ultimate: 5 mm

7 **Nur 200-Stunden-Wartung:** Entfernen Sie mit einem Dorn und einer Spitzzange die alten Sprengringe von den unteren Schrauben.

Halten Sie den Sprengring mit einer Spitzzange fest und schrauben Sie ihn von der Schraube, indem Sie die Schraube mit einem 5-mm-Inbusschlüssel gegen den Uhrzeigersinn drehen.

Entsorgen Sie die Sprengringe und montieren Sie neue Sprengringe.

Ultimate: Ersetzen Sie den Sprengring auf der Dämpferseite im nächsten Schritt.

HINWEIS

Verschmutzte oder beschädigte Sprengringe können dazu führen, dass Öl aus der Gabel austritt.

Spitzzange

Spitzzange und 5-mm-Inbusschlüssel

8 Setzen Sie die schwarze untere Schraube in die Führungsstange **auf der Federseite** des unteren Gabelbeins ein.

5 mm Federseite

5 mm 6,8 N·m

Ultimate: Setzen Sie den Sprengring in die Mutter des Zugstufen-einstellers ein. Schrauben Sie die Mutter des Zugstufeneinstellers auf die Führungsstange **auf der Dämpferseite** des unteren Gabelbeins ein.

⚠WARNUNG – UNFALLGEFAHR

Die Teile müssen mit dem angegebenen Drehmoment festgezogen werden. Andernfalls kann es zu SCHWEREN ODER TÖDLICHEN VERLETZUNGEN kommen.

Ultimate: 10 mm Dämpferseite

10 mm 4 N·m

Select+/Select/Base: Setzen Sie die rote untere Schraube in die Führungsstange **auf der Dämpferseite** des unteren Gabelbeins ein.

⚠WARNUNG – UNFALLGEFAHR

Die Teile müssen mit dem angegebenen Drehmoment festgezogen werden. Andernfalls kann es zu SCHWEREN ODER TÖDLICHEN VERLETZUNGEN kommen.

Select+/Select/Base: 5 mm Dämpferseite

5 mm 6,8 N·m

9 Bauen Sie den Zugstufendämpfer-Einstellring ein. Sehen Sie in Ihren Notizen zu den Einstellungen vor der Wartung nach, um die Zugstufeneinstellung wiederherzustellen.

Ultimate

Ultimate

Select+/Select/Base

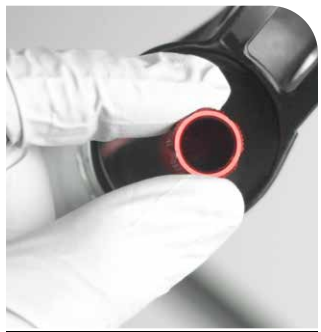

Select+/Select/Base

10 Sehen Sie in Ihren Notizen zu den Einstellungen vor der Wartung nach, um Ihre Luftfeder mit Druck zu beaufschlagen, oder sehen Sie in der Luftdrucktabelle am unteren Gabelbein nach und beaufschlagen Sie die Luftfeder mit Druck.

Während Sie die Luftfeder befüllen, fällt der angezeigte Luftdruck auf dem Pumpenmanometer möglicherweise leicht ab; dies ist normal. Füllen Sie die Luftfeder weiter bis zum empfohlenen Druck mit Luft.

Lassen Sie die Gabel ein- und ausfedern, um den Luftdruck zwischen der Positiv- und der Negativ-Luftkammer auszugleichen. Überprüfen Sie nach 3- bis 4-maligem Ein- und Ausfedern den Luftdruck und erhöhen Sie ihn nach Bedarf.

11 Setzen Sie die Luftventilkappe auf die Abdeckkappe der Luftfeder-Abdeckkappe auf.

Ultimate

Select+/Select/Base

12 Säubern Sie die gesamte Gabel.

Damit ist die Wartung Ihrer RockShox SID-Federgabel abgeschlossen.

Bedienungsanleitungen für Fernbedienungen finden Sie auf www.sram.com/service.

UNTERNEHMENSSITZ ASIEN
SRAM Taiwan
No. 1598-8 Chung Shan Road
Shen Kang Hsiang, Taichung City
Taiwan

WELTWEITER HAUPTSITZ
SRAM, LLC
1000 W. Fulton Market, 4th Floor
Chicago, Illinois 60607
USA

UNTERNEHMENSSITZ EUROPA
SRAM Europe
Paasbosweg 14-16
3862ZS Nijkerk
Niederlande