ROCKSHOX

VIVID

2024+
Vivid

MANUAL DE MANTENIMIENTO

GEN.0000000007397 Rev H © 2025 SRAM, LLC

¡LA SEGURIDAD ES LO PRIMERO!

Nos preocupamos por USTED. Siempre que realice alguna operación de mantenimiento de productos RockShox, utilice gafas de seguridad y guantes protectores.
¡Protéjase! ¡Utilice indumentaria de seguridad!

⚠ADVERTENCIA - DISPOSITIVO PRESURIZADO

Los productos de suspensión pueden contener aire a presión, nitrógeno, resortes y aceite.

Utilice siempre gafas de seguridad homologadas (ANSI Z87.1, EN166 EU) al realizar tareas de mantenimiento en un producto de suspensión (horquilla de suspensión, amortiguador trasero, tija de sillín). No llevar las gafas de seguridad adecuadas puede provocar LESIONES GRAVES O LA MUERTE.

Mantenimiento de RockShox

Le recomendamos que confíe el mantenimiento de su suspensión RockShox a un mecánico de bicicletas cualificado. Para el mantenimiento de las suspensiones RockShox se necesitan conocimientos sobre los componentes de la suspensión, así como herramientas especializadas y líquidos o lubricantes especiales. No seguir los procedimientos descritos en este manual de mantenimiento puede dañar el componente y anular la garantía.

Visite www.sram.com/service para ver el último *Catálogo de repuestos RockShox* e información técnica. Para obtener información sobre pedidos, contacte con su distribuidor o representante local de SRAM.

La información contenida en esta publicación está sujeta a modificaciones sin previo aviso.

El aspecto del producto podría no coincidir con el de las imágenes contenidas en esta publicación.

Para obtener información sobre reciclaje y cumplimiento de la normativa medioambiental, visite www.sram.com/en/company/about/environmental-policy-and-recycling.

Precauciones y advertencias de seguridad relativas a la suspensión

INSTRUCCIONES DE SEGURIDAD

Para evitar lesiones graves o la muerte, DEBE comprender y seguir la información de seguridad de este documento.

⚠ADVERTENCIA - DISPOSITIVO PRESURIZADO

Los productos de suspensión pueden contener aire a presión, nitrógeno, resortes y aceite.

Utilice siempre gafas de seguridad homologadas (ANSI Z87.1, EN166 EU) al realizar tareas de mantenimiento en un producto de suspensión (horquilla de suspensión, amortiguador trasero, tija de sillín).

NO intente desmontar un producto de suspensión antes de que esté completamente despresurizado. Antes de intentar desmontar un producto de suspensión, siga los procedimientos de despresurización y retire la válvula de aire según se indique.

Al realizar el mantenimiento de un producto de suspensión, mantenga los ojos, la cara y el cuerpo alejados de piezas o lubricantes que puedan salir despedidos repentinamente a alta presión. NO dirija ninguna pieza de suspensión presurizada hacia una persona.

NO intente perforar, aplastar o quemar ningún producto de suspensión ensamblado.

El incumplimiento de estas medidas preventivas puede provocar LESIONES GRAVES O LA MUERTE.

⚠ADVERTENCIA - RIESGO DE ACCIDENTE

Las piezas se deben apretar al par especificado.

Para evitar la separación de piezas, se debe aplicar sellaroscas según se indique. Si no se aplica sellaroscas, las piezas se podrían separar.

Los anillos de retención deben estar completamente asentados en su ranura. Confirme que el anillo de retención esté completamente asentado en su ranura después de la instalación.

No utilice vinagre de ningún tipo para limpiar las piezas de un producto de suspensión RockShox. El vinagre puede causar daños permanentes en las piezas que, con el tiempo, pueden provocar fallos estructurales en el producto.

El incumplimiento de estas medidas preventivas puede provocar LESIONES GRAVES O LA MUERTE.

⚠ADVERTENCIA

No ingiera aceite, líquido, grasa, lubricante o limpiador. La ingestión puede provocar LESIONES GRAVES O LA MUERTE. En caso de ingestión de aceite, líquido, grasa, lubricante o limpiador, acuda inmediatamente al médico.

⚠PRECAUCIÓN

Los productos de suspensión pueden contener lubricantes que provoquen irritaciones cutáneas. Utilice siempre guantes de nitrilo para realizar el mantenimiento de productos de suspensión. No proteger adecuadamente la piel puede provocar irritaciones. Busque atención médica si su piel se ve afectada negativamente por cualquier tipo de aceite, fluido, grasa, lubricante o limpiador de suspensiones.

Utilice siempre gafas de seguridad. No deje que aceite, fluido, grasa, lubricante o limpiador entren en contacto con los ojos o la cara. En caso de irritación, acuda inmediatamente al médico.

Tenga cuidado al trabajar con herramientas y piezas afiladas. No utilice nunca herramientas afiladas cubiertas de aceite o grasa. Limpie y elimine todo el aceite y la grasa de las manos, guantes y herramientas antes de trabajar con herramientas o piezas afiladas. De lo contrario, podrían producirse lesiones personales.

Durante el mantenimiento, ponga en el suelo un recipiente para recoger el aceite, justo debajo del producto, para recoger los fluidos drenados o derramados. Para evitar resbalones y caídas, y posibles lesiones o daños, limpie inmediatamente cualquier aceite, fluido, grasa o lubricante del suelo de la zona de trabajo.

CONTENIDO

MANTENIMIENTO DE ROCKSHOX **3**

PRECAUCIONES Y ADVERTENCIAS DE SEGURIDAD RELATIVAS A LA SUSPENSIÓN **3**

PREPARACIÓN DE LAS PIEZAS Y PROCEDIMIENTOS DE MANTENIMIENTO **6**
- PREPARACIÓN DE LAS PIEZAS 6
- PROCEDIMIENTOS DE MANTENIMIENTO 6
- IDENTIFICACIÓN DEL CÓDIGO DE MODELO 7
- GARANTÍA Y MARCA COMERCIAL 7
- INTERVALOS DE MANTENIMIENTO RECOMENDADOS 8
  - ANOTE LOS AJUSTES 8
- VALORES DE PAR 8
- PIEZAS, HERRAMIENTAS Y ACCESORIOS - GENERAL 9

VISTA DE DESPIECE **11**
- 2024+ (C1) VIVID ULTIMATE FLIGHT ATTENDANT (RS-VIVD-UFA-C1) 11
- 2024+ (C1) VIVID ULTIMATE FLIGHT ATTENDANT (RS-VIVD-UFA-C1) V2 12
- 2024+ (C1) VIVID ULTIMATE RC2T (RS-VIVD-ULT-C1) 13
- 2024+ (C1) VIVID ULTIMATE RC2T (RS-VIVD-ULT-C1) V2 14
- 2024+ (C1) VIVID ULTIMATE DH RC2 (RS-VIVD-UDH-C1) 15
- 2024+ (C1) VIVID ULTIMATE DH RC2 (RS-VIVD-UDH-C1) V2 16
- 2024+ (C1) VIVID SELECT+ RCT (RS-VIVD-SELP-C1) 17
- 2024+ (C1) VIVID SELECT+ RCT (RS-VIVD-SELP-C1) V2 18
- 2024+ (C1) VIVID SELECT RT (RS-VIVD-SEL-C1) 19
- 2024+ (C1) VIVID SELECT RT (RS-VIVD-SEL-C1) V2 20
- 2024+ (C1) VIVID BASE R (RS-VIVD-BSE-C1) 21
- 2024+ (C1) VIVID BASE R (RS-VIVD-BSE-C1) V2 22

MANTENIMIENTO DEL OJAL DEL AMORTIGUADOR - OJAL ESTÁNDAR **23**
- EXTRACCIÓN DE LAS PIEZAS DE MONTAJE (MANTENIMIENTO E INSTALACIÓN OPCIONAL DEL ADAPTADOR DE RODAMIENTO) 23
- EXTRACCIÓN DEL CASQUILLO DEL OJAL 26
- INSTALACIÓN DEL CASQUILLO 28
- AJUSTE DEL CASQUILLO DEL OJAL 29

MANTENIMIENTO DEL OJAL DEL AMORTIGUADOR - ADAPTADOR DE RODAMIENTO (26 MM) **31**
- EXTRACCIÓN DEL ADAPTADOR DE RODAMIENTO 31

MANTENIMIENTO DEL OJAL DEL AMORTIGUADOR - SOPORTE DEL OJAL DEL RODAMIENTO **33**
- EXTRACCIÓN DEL RODAMIENTO - OJAL DEL EJE 33
- INSTALACIÓN DEL RODAMIENTO 35
- SOPORTE DEL OJAL DEL RODAMIENTO - SUSTITUCIÓN 39

MANTENIMIENTO DE VIVID, AJUSTE DEL RESORTE NEUMÁTICO Y ACTUALIZACIÓN DEL DEPÓSITO **40**
- ULTIMATE FLIGHT ATTENDANT - PREPARACIÓN DEL MANTENIMIENTO 41

MANTENIMIENTO CADA 100/200 HORAS

- EXTRACCIÓN DE LA LATA DE AIRE 44
- ELEMENTOS BOTTOMLESS TOKEN Y REDUCTORES DE RECORRIDO 50
- MANTENIMIENTO DEL OJAL DEL EJE 60
- MANTENIMIENTO DEL CABEZAL DE SELLADO NEUMÁTICO NEGATIVO 61
- MANTENIMIENTO DEL CABEZAL DE SELLADO NEUMÁTICO POSITIVO 66
- MANTENIMIENTO DE LA LATA DE AIRE 72

MANTENIMIENTO CADA 200 HORAS

- MANTENIMIENTO DEL AMORTIGUADOR - DESMONTAJE DEL DEPÓSITO 74
- DESMONTAJE DEL AMORTIGUADOR 79
- ACTUALIZACIÓN (OPCIONAL) - DEPÓSITO VIVID C1 ULTIMATE RC2T 82
- MANTENIMIENTO DEL PISTÓN DEL AMORTIGUADOR Y CAMBIO DE RECORRIDO 86
- MONTAJE Y PURGADO DEL AMORTIGUADOR 99
- RELLENO DE ACEITE E INSTALACIÓN DEL IFP 99
- INSTALACIÓN Y PURGADO DEL PISTÓN/EJE/OJAL DEL AMORTIGUADOR 105
- HERRAMIENTA DE COMPRESIÓN PARA EXTRAER EL CABEZAL DE SELLADO 118

MANTENIMIENTO CADA 100/200 HORAS

- INSTALACIÓN DE LA LATA DE AIRE 120

MANTENIMIENTO DEL OJAL DEL AMORTIGUADOR - OJAL ESTÁNDAR **133**
INSTALACIÓN DE LAS PIEZAS DE MONTAJE - OJAL ESTÁNDAR 133

ACTUALIZACIÓN (OPCIONAL) - OJAL ESTÁNDAR A ADAPTADOR DE RODAMIENTO (26 MM, V1 Y V2) **136**
INSTALACIÓN DEL ADAPTADOR DE RODAMIENTO 136

SOPORTE DEL OJAL DEL RODAMIENTO **142**
INSTALACIÓN DEL SOPORTE DEL RODAMIENTO 142

ULTIMATE FLIGHT ATTENDANT - INSTALACIÓN DEL MÓDULO DEL AMORTIGUADOR TRASERO Y COMPROBACIÓN DEL FUNCIONAMIENTO **143**

INSTALACIÓN Y CONFIGURACIÓN DEL AMORTIGUADOR **146**

Preparación de las piezas y procedimientos de mantenimiento

Preparación de las piezas

Retire el componente de la bicicleta para realizar el mantenimiento.

Desconecte y retire el cable del control remoto o el manguito hidráulico de la horquilla o el amortiguador trasero, si corresponde. Si desea obtener más información sobre los controles remotos RockShox, hay manuales de usuario disponibles en www.sram.com/service.

Limpie el exterior del producto para evitar que puedan contaminarse las superficies de las piezas de sellado internas.

Procedimientos de mantenimiento

Salvo que se especifique lo contrario, durante el mantenimiento deben realizarse los procedimientos siguientes.

Limpie la pieza con limpiador de suspensiones RockShox o alcohol isopropílico y una toalla de taller limpia que no desprenda pelusa. En los lugares de difícil acceso (por ejemplo, tubo superior, brazo inferior), envuelva una toalla de taller limpia que no desprenda pelusa alrededor de una varilla no metálica para limpiar el interior.

Limpie la superficie de sellado de la pieza e inspecciónela en busca de arañazos.

⚠ADVERTENCIA - RIESGO DE ACCIDENTE

NO utilice vinagre de ningún tipo para limpiar las piezas de un producto de suspensión RockShox. El vinagre puede causar daños permanentes en las piezas que, con el tiempo, pueden provocar fallos estructurales en el producto, lesiones graves y, en última instancia, la muerte.

Sustituya la junta tórica o de estanqueidad por otra nueva del kit de mantenimiento. Utilice los dedos o un punzón para perforar y retirar la junta tórica o de estanqueidad antiguas.

Aplique grasa a la nueva junta tórica o de estanqueidad.

AVISO

No arañe ninguna de las superficies de sellado durante el mantenimiento del producto. Los arañazos pueden provocar fugas. Consulte el Catálogo de repuestos RockShox para sustituir la pieza dañada.

Utilice mordazas blandas de aluminio al colocar una pieza en un tornillo de banco.

Apriete la pieza con una llave dinamométrica hasta el valor de par indicado en la barra roja. Cuando utilice una llave dinamométrica con un vaso de pie de gallo, instale el vaso con un ángulo de 90 grados con respecto a la llave.

⚠ADVERTENCIA - RIESGO DE ACCIDENTE

Las piezas se deben apretar al par especificado. No hacerlo puede provocar LESIONES GRAVES O LA MUERTE.

Valor de par especificado en N·m

Identificación del código de modelo

El código de modelo del producto y los detalles de las especificaciones pueden identificarse mediante el número de serie del producto. El código de modelo se usa para identificar el tipo de producto, el nombre de la serie, el nombre del modelo y la versión del producto asociada al año del modelo de producción. Los detalles del producto se usan para identificar las piezas de repuesto, el kit de mantenimiento y la compatibilidad de lubricantes.

Ejemplo de código de modelo: **RS-VIVD-ULT-C1**

RS = Tipo de producto - **Amortiguador trasero**
VIVD = Plataforma/serie - **Vivid**
ULT = Modelo - **Ultimate**
C1 = Versión - (**C** - tercera generación, **1** - primera iteración)

Para identificar el código de modelo, localice el número de serie del producto e introdúzcalo en el campo **Search by Model Name or Serial Number** (Buscar por nombre de modelo o número de serie) en www.sram.com/service.

Garantía y marca comercial

Para obtener información sobre la garantía de SRAM, visite: www.sram.com/warranty.

Para obtener información sobre la marca comercial SRAM, visite: www.sram.com/website-terms-of-use.

Intervalos de mantenimiento recomendados

Para que su producto RockShox se encuentre siempre en perfecto estado de funcionamiento, es necesario realizar un mantenimiento periódico. Respete este calendario e instale las piezas de los kits de mantenimiento siguiendo los intervalos que se recomiendan a continuación. En el *Catálogo de repuestos RockShox*, en la página www.sram.com/service, encontrará información detallada sobre el contenido de cada kit de recambio.

Intervalo de mantenimiento	Mantenimiento	Ventaja
Cada vez que monte	Limpiar la suciedad del cuerpo del amortiguador y la junta antipolvo	Prolonga la vida útil de la junta antipolvo
		Reduce al mínimo los daños en el cuerpo del amortiguador
		Evita la posible contaminación de la lata de aire
Cada 100 horas	Realizar el mantenimiento de la lata de aire	Reduce la fricción
		Restablece la sensibilidad ante pequeños baches
Cada 200 horas	Realizar el mantenimiento del amortiguador y del resorte	Prolonga la vida útil de la suspensión
		Restablece el buen funcionamiento de la suspensión

Anote los ajustes

Utilice la tabla siguiente para anotar los ajustes del amortiguador previos a la intervención para volver a configurarlos una vez realizada. Anote la fecha de la intervención para llevar un control de los intervalos de mantenimiento.

Intervalo de mantenimiento	Fecha del mantenimiento	Presión de aire	Ajuste de rebote: cuente el número de clics mientras gira a tope el regulador de rebote en sentido antihorario.	Ajuste de compresión: cuente el número de clics mientras gira a tope el regulador de compresión en sentido antihorario.		
				Alta velocidad (HSC)	Baja velocidad (LSC)	Fondo hidráulico (HBO)
100						
200						
300						
400						

Valores de par

Pieza	Herramienta	Par de apriete
Adaptador de rodamiento del amortiguador trasero	Vaso adaptador de rodamiento RockShox (26 mm)	10 N•m
Tornillo de purgado - pistón flotante interno (IFP)	TORX T10	Apretar hasta que gire el IFP
Perno (2) - carcasa del rodamiento a cuerpo del amortiguador	Vaso de 3 mm	6,2 N•m
Tuerca del pistón a poste inferior	Vaso de 8 mm	2,26 N•m
Poste inferior a eje	Vaso de 12 mm	8,5 N•m
Lata de aire interior a eje del amortiguador	Llave de pie de gallo Vivid de 46 mm	10 N•m
Cabezal de sellado neumático negativo a lata de aire interior		
Cabezal de sellado neumático positivo a cuerpo del amortiguador	Llave de pie de gallo Vivid de 36 mm	17 N•m
Tornillo de la tapa (2), módulo del amortiguador trasero (Flight Attendant) a cuello del depósito	Vaso de 3 mm	0,56 N•m
Cuello del depósito a ojal	Vaso de 4 mm	2,8 N•m
Cabezal de sellado a cuerpo del amortiguador	Llave fija Vivid Counter Measure	34 N•m
Tornillo de fijación, palanca de umbral (Select RT)	Vaso de 1,5 mm	0,73 N•m
Tornillo de fijación, palanca de umbral (Select+ RCT, Ultimate RC2T)	Vaso de 2 mm	1,13 N•m

Piezas

- * Kit de mantenimiento de 100 y 200 horas/1 año (incluye lata de aire, cabezal de sellado, IFP, juntas del pistón, grasa/aceite) - Vivid (2024+) Generation-C, V2
- Kit de actualización (opcional) - Depósito Vivid C1 Ultimate RC2T
  Nota: Si se sustituye el depósito, es necesario desmontar el amortiguador. Se recomienda llevar a cabo también el mantenimiento cada 200 horas y sustituir todas las piezas requeridas.
- Kit de casquillos del ojal del amortiguador trasero (incluye 2 casquillos de ojal estándar)
- Kit de rodamientos del ojal del amortiguador trasero (incluye 2 rodamientos, 2 guardapolvos de rodamiento, 1 espaciador de rodamiento)
- Kit de conjunto del ojal de rodamiento del cuerpo del amortiguador trasero
  (incluye carcasa de rodamiento, 2 rodamientos, 2 guardapolvos de rodamiento, 1 espaciador de rodamiento)
- Kit de actualización de adaptador de rodamiento del amortiguador trasero 8x30 26 mm de diámetro externo (convierte los casquillos DU estándar en rodamientos en cuadros 8x30)
- Kit de actualización de adaptador de rodamiento del amortiguador trasero 8x30 26 mm de diámetro externo (convierte los casquillos DU estándar en rodamientos en cuadros 8x30) V2

Elementos de seguridad y protección

- Delantal
- Toallas de taller limpias que no desprendan pelusa
- Guantes de nitrilo
- Recipiente para recoger el aceite
- Gafas de seguridad

Lubricantes y líquidos

- Aceite para suspensiones Maxima PLUSH Dynamic Suspension Lube Light
- Aceite para suspensiones Maxima PLUSH 7wt
- Grasa de sellado dinámico RockShox
- Limpiador de suspensiones RockShox o alcohol isopropílico

Herramientas RockShox

- Herramienta de vaso adaptador de rodamiento del amortiguador trasero RockShox de 26 mm (para instalar y desmontar el kit adaptador de rodamiento, 8x30)
- Herramienta de ajuste de casquillos DU para amortiguador trasero de 1/2" x 1/2" RockShox (para ajustar los casquillos e instalar las piezas) - RockShox
- Herramienta de casquillos del amortiguador trasero RockShox de 1/2" x 1/2"
- Herramienta adaptadora para válvula de aire RockShox (roja) - Amortiguador trasero
- Herramienta de ajuste de altura del IFP V2 RockShox - Super Deluxe A1+/ Super Deluxe Coil A1+/Vivid C1
- Herramienta extractora del IFP para amortiguadores traseros RockShox
- Herramienta de compresión del resorte del amortiguador trasero RockShox, Counter Measure
- Herramienta para obús de válvula Schrader RockShox
- Bomba para amortiguadores RockShox (máx. 24,1 bar)

Herramientas comunes

- Llave inglesa, tenazas o llaves de boca de 8, 36 y 46 mm
- Herramienta de prensa de rodamientos de 22 mm (diámetro externo) x 10 mm (diámetro interno) (solo ojal de rodamiento)
- Punzón para rodamientos/pasador de calibración de:
  - 3 mm (diámetro externo), para extraer el rodamiento del ojal
  - 3/32" / 2,4 mm (diámetro externo), para extraer la bola de compresión de nailon del cabezal de sellado
- Tornillo de banco con mordazas blandas
- Calibre de medición digital
- Destornillador de punta plana
- Martillo/mazo
- Vaso hexagonal de 3 mm
- Llaves Allen de 1,5, 2 y 3 mm
- Punzón (metálico y no metálico)
- Punzón (plano, no metálico)
- Regla o calibre (métrico)
- Vasos de 8 y 12 mm
- Llave de vaso
- Llave de correa de goma
- Llave dinamométrica
- Vaso TORX T10
- Llave TORX T10

Utilice SOLO grasa y aceites/líquidos de suspensión RockShox, SRAM y Maxima, a menos que se especifique lo contrario. El uso de cualquier otro lubricante puede dañar las juntas y reducir el rendimiento.

Actualizaciones de Vivid Generation C - V2:

1. *Utilice ÚNICAMENTE el kit de mantenimiento Vivid Generation C V2 de 100 y 200 horas/1 año*.

2. Si se sustituyen los siguientes conjuntos de piezas, utilice ÚNICAMENTE kits de piezas Vivid Generation C V2.

- Cabezal de sellado neumático positivo (plateado) V2
- Cabezal de sellado neumático negativo (gris) V2
- Cabezal de sellado del cuerpo del amortiguador V2

3. Consulte el *Catálogo de piezas de repuesto de RockShox* para conocer los kits de mantenimiento y de piezas de repuesto disponibles actualmente. Póngase en contacto con la atención al cliente de SRAM para obtener más información en caso necesario.

AVISO

Con (Gen C) Vivid, utilice únicamente los recambios y los kits de mantenimiento de (Gen C) Vivid.

Los recambios y los kits de mantenimiento de (Gen A-B) Vivid NO son compatibles con (Gen C) Vivid.

⚠ADVERTENCIA

Antes de desmontar o reparar cualquier sistema neumático, descargue la presión de aire de todas las cámaras neumáticas y quite los obuses de las válvulas de aire, salvo que se indique otra cosa.

Si el amortiguador no recupera toda su extensión, no intente desmontarlo ni repararlo. Intentar reparar un amortiguador que no recupera íntegramente su extensión puede provocar lesiones graves o incluso mortales.

INSTRUCCIONES DE SEGURIDAD

Siempre que trabaje con grasa y aceite para suspensiones, utilice gafas de seguridad y guantes de nitrilo.

Ponga en el suelo un recipiente para recoger el aceite, justo debajo de la zona donde vaya a trabajar con el amortiguador.

2024+ (C1) Vivid Ultimate Flight Attendant (RS-VIVD-UFA-C1)

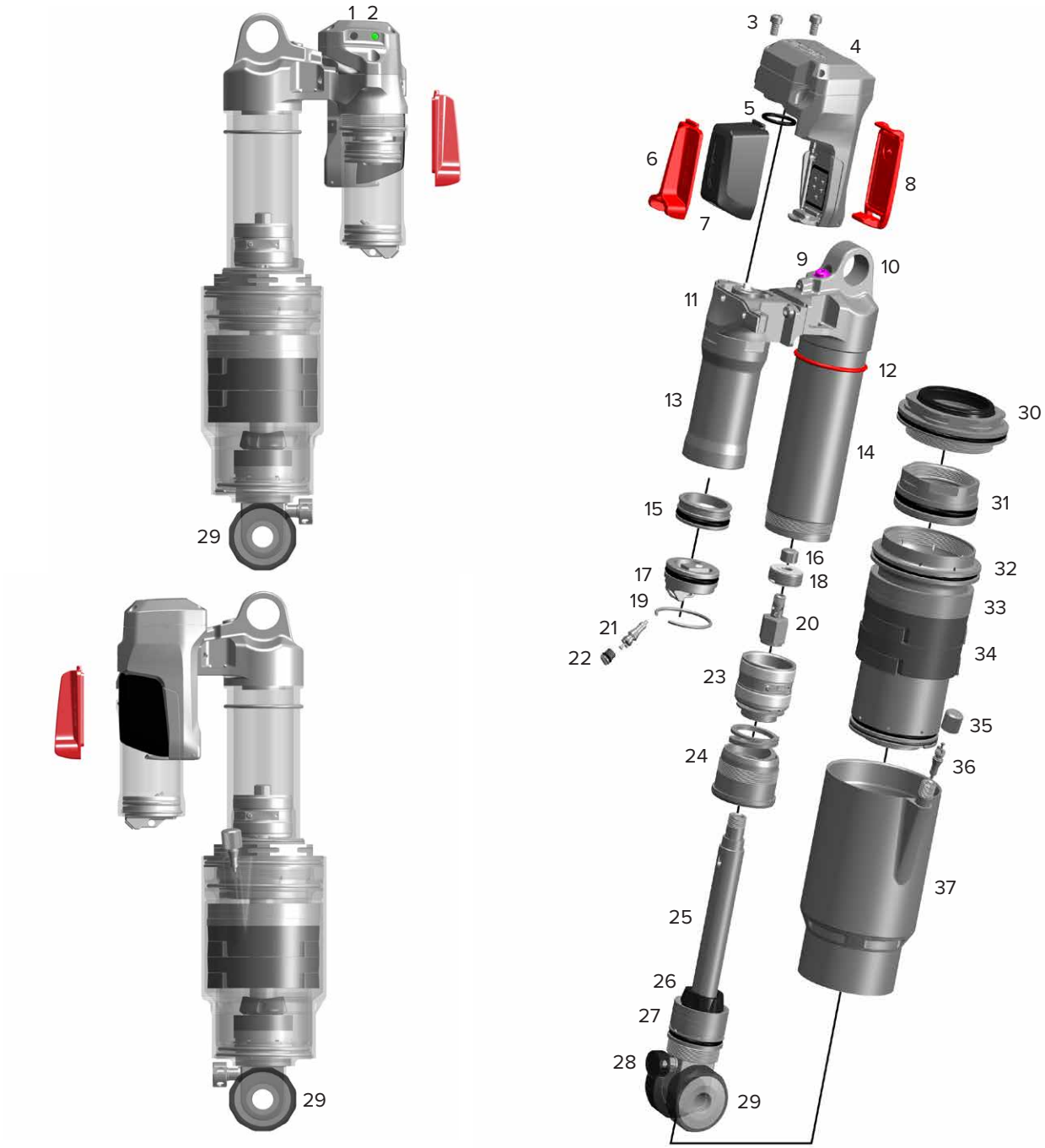

1. Botón AXS
2. LED
3. Tornillo de la tapa
4. Módulo del amortiguador trasero
5. Junta tórica, módulo del amortiguador trasero
6. Bloque de batería
7. Batería SRAM
8. Tapa de la batería
9. Regulador del fondo hidráulico (HBO)
10. Ojal/soporte del amortiguador, cuerpo
11. Cuello del depósito
12. Junta tórica de hundimiento
13. Lata del depósito
14. Cuerpo del amortiguador
15. Pistón flotante interno (IFP)
16. Tuerca del pistón
17. Tapa, depósito
18. Pistón de retención
19. Anillo de retención, tapa del IFP
20. Poste inferior
21. Válvula Schrader, depósito
22. Tapón de aire, válvula Schrader del IFP
23. Conjunto del pistón del amortiguador
24. Cabezal de sellado, cuerpo del amortiguador
25. Eje del amortiguador
26. Tope inferior
27. Reductor de recorrido (0-3)
28. Regulador, rebote
29. Adaptador de rodamiento de ojal estándar (26 mm) compatible con todos los modelos Vivid (Gen C)
30. Cabezal de sellado de la lata de aire, negativo
31. Cabezal de sellado de la lata de aire, positivo
32. Lata de aire, interior
33. Reductor de volumen de recorrido (0-3)
34. Elemento Bottomless Token (0-4)
35. Tapón, válvula de la lata de aire
36. Válvula Schrader, lata de aire
37. Lata de aire, exterior

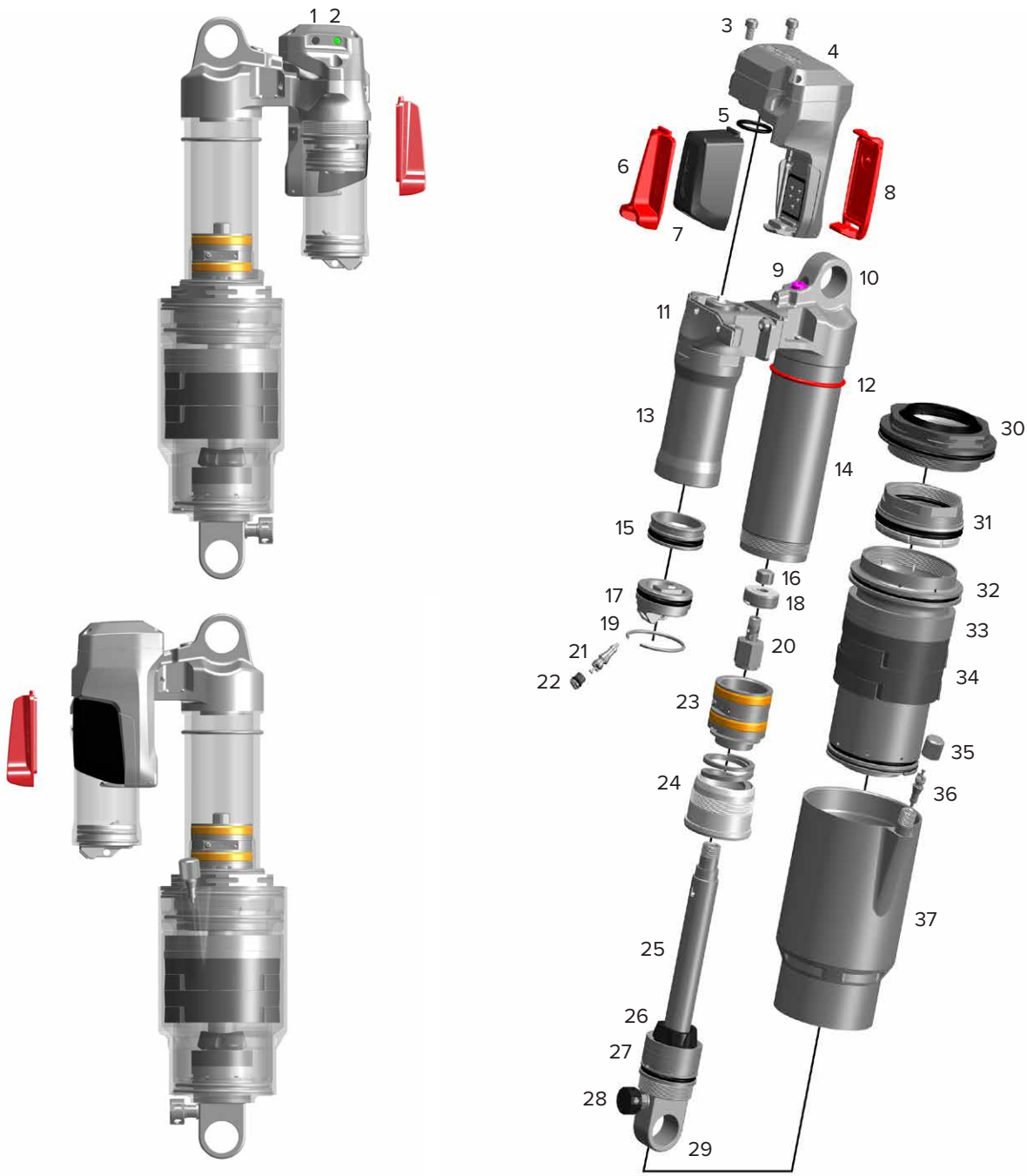

1. Botón AXS
2. LED
3. Tornillo de la tapa
4. Módulo del amortiguador trasero
5. Junta tórica, módulo del amortiguador trasero
6. Bloque de batería
7. Batería SRAM
8. Tapa de la batería
9. Regulador del fondo hidráulico (HBO)
10. Ojal/soporte del amortiguador, cuerpo
11. Cuello del depósito
12. Junta tórica de hundimiento
13. Lata del depósito
14. Cuerpo del amortiguador
15. Pistón flotante interno (IFP)
16. Tuerca del pistón
17. Tapa, depósito
18. Pistón de retención
19. Anillo de retención, tapa del IFP
20. Poste inferior
21. Válvula Schrader, depósito
22. Tapón de aire, válvula Schrader del IFP
23. Conjunto del pistón del amortiguador V2
24. Cabezal de sellado, cuerpo del amortiguador V2
25. Eje del amortiguador
26. Tope inferior
27. Reductor de recorrido (0-3)
28. Regulador, rebote
29. Ojal/soporte, estándar
30. Cabezal de sellado de la lata de aire, negativo V2
31. Cabezal de sellado de la lata de aire, positivo V2
32. Lata de aire, interior
33. Reductor de volumen de recorrido (0-3)
34. Elemento Bottomless Token (0-4)
35. Tapón, válvula de la lata de aire
36. Válvula Schrader, lata de aire
37. Lata de aire, exterior

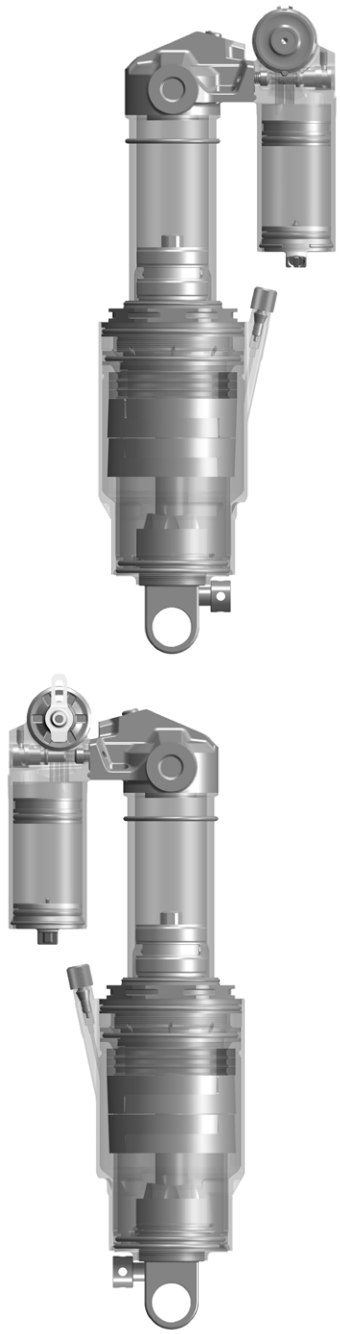

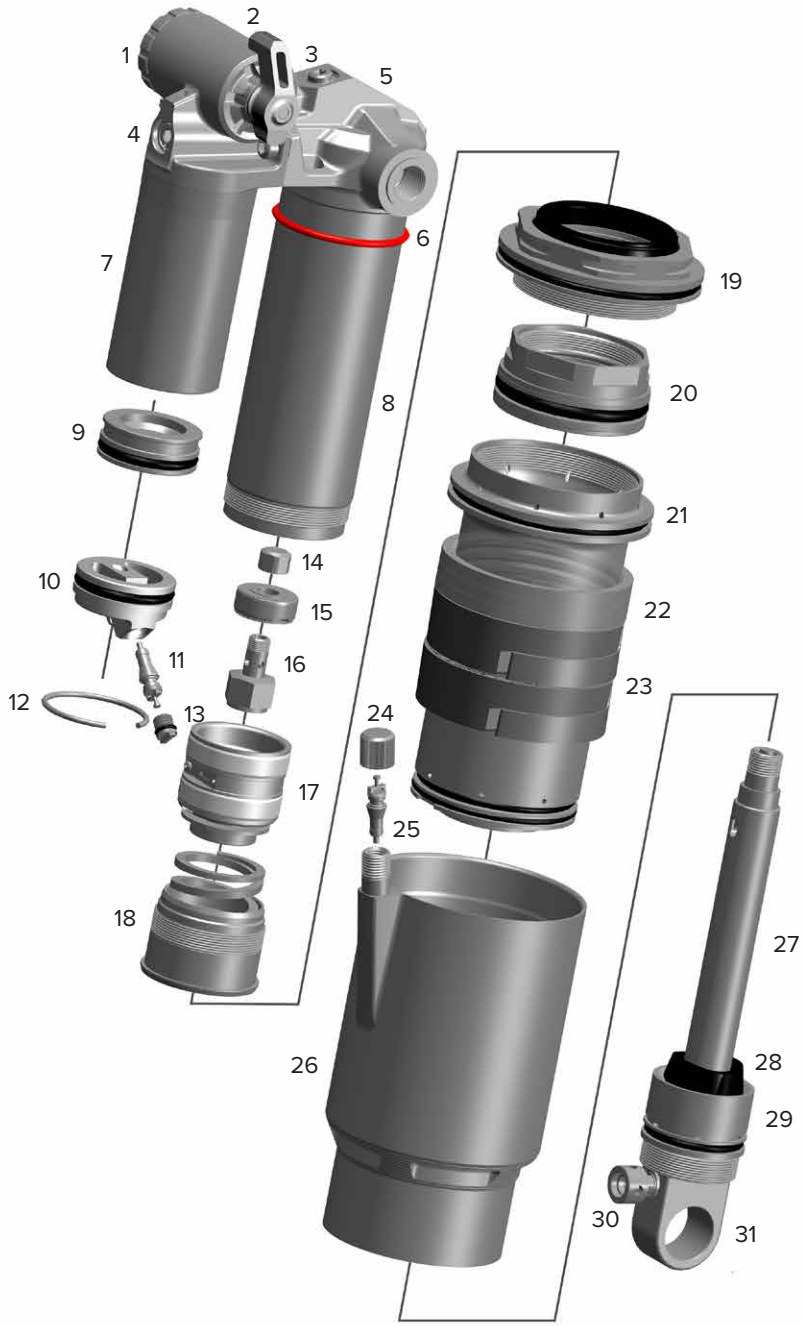

1. Regulador, compresión de baja velocidad (LSC)
2. Palanca, umbral (pedal)
3. Regulador, fondo hidráulico (HBO)
4. Regulador, compresión de alta velocidad (HSC)
5. Ojal del eje del muñón/soporte del amortiguador
6. Junta tórica de hundimiento
7. Lata del depósito
8. Cuerpo del amortiguador
9. Pistón flotante interno (IFP)
10. Tapa, depósito
11. Válvula Schrader, depósito
12. Anillo de retención, tapa del IFP
13. Tapón de aire, válvula Schrader del IFP
14. Tuerca del pistón
15. Pistón de retención
16. Poste inferior
17. Conjunto del pistón del amortiguador
18. Cabezal de sellado, cuerpo del amortiguador
19. Cabezal de sellado de la lata de aire, negativo
20. Cabezal de sellado de la lata de aire, positivo
21. Lata de aire, interior
22. Reductor de volumen de recorrido (0-3)
23. Elemento Bottomless Token (0-4)
24. Tapón, válvula de la lata de aire
25. Válvula Schrader, lata de aire
26. Lata de aire, exterior
27. Eje del amortiguador
28. Tope inferior
29. Reductor de recorrido (0-3)
30. Regulador, rebote
31. Ojal/soporte, estándar

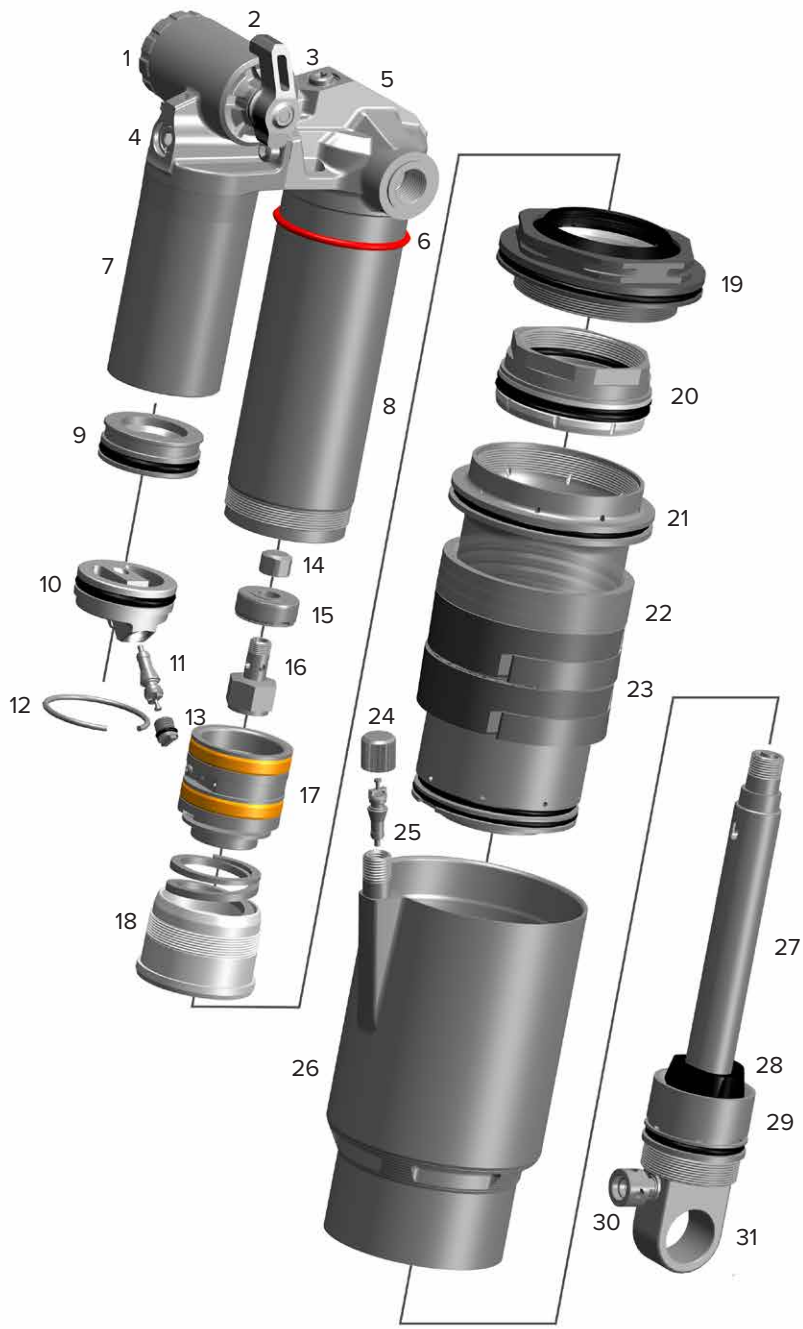

1. Regulador, compresión de baja velocidad (LSC)
2. Palanca, umbral (pedal)
3. Regulador, fondo hidráulico (HBO)
4. Regulador, compresión de alta velocidad (HSC)
5. Ojal del eje del muñón/soporte del amortiguador
6. Junta tórica de hundimiento
7. Lata del depósito
8. Cuerpo del amortiguador
9. Pistón flotante interno (IFP)
10. Tapa, depósito
11. Válvula Schrader, depósito
12. Anillo de retención, tapa del IFP
13. Tapón de aire, válvula Schrader del IFP
14. Tuerca del pistón
15. Pistón de retención
16. Poste inferior
17. Conjunto del pistón del amortiguador V2
18. Cabezal de sellado, cuerpo del amortiguador V2
19. Cabezal de sellado de la lata de aire, negativo V2
20. Cabezal de sellado de la lata de aire, positivo V2
21. Lata de aire, interior
22. Reductor de volumen de recorrido (0-3)
23. Elemento Bottomless Token (0-4)
24. Tapón, válvula de la lata de aire
25. Válvula Schrader, lata de aire
26. Lata de aire, exterior
27. Eje del amortiguador
28. Tope inferior
29. Reductor de recorrido (0-3)
30. Regulador, rebote
31. Ojal/soporte, estándar

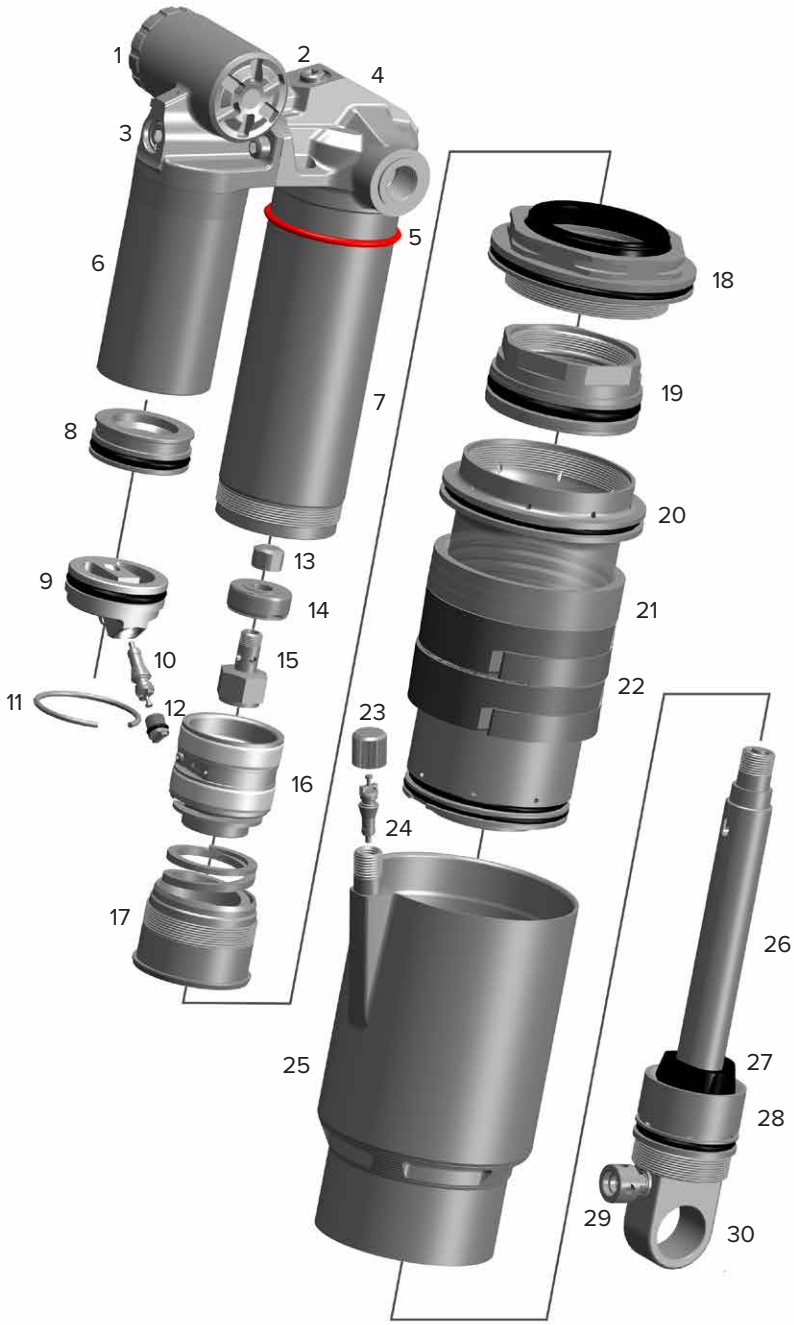

1. Regulador, compresión de baja velocidad (LSC)
2. Regulador, fondo hidráulico (HBO)
3. Regulador, compresión de alta velocidad (HSC)
4. Ojal del eje del muñón/soporte del amortiguador
5. Junta tórica de hundimiento
6. Lata del depósito
7. Cuerpo del amortiguador
8. Pistón flotante interno (IFP)
9. Tapa, depósito
10. Válvula Schrader, depósito
11. Anillo de retención, tapa del IFP
12. Tapón de aire, válvula Schrader del IFP
13. Tuerca del pistón
14. Pistón de retención
15. Poste inferior
16. Conjunto del pistón del amortiguador
17. Cabezal de sellado, cuerpo del amortiguador
18. Cabezal de sellado de la lata de aire, negativo
19. Cabezal de sellado de la lata de aire, positivo
20. Lata de aire, interior
21. Reductor de volumen de recorrido (0-3)
22. Elemento Bottomless Token (0-4)
23. Tapón, válvula de la lata de aire
24. Válvula Schrader, lata de aire
25. Lata de aire, exterior
26. Eje del amortiguador
27. Tope inferior
28. Reductor de recorrido (0-3)
29. Regulador, rebote
30. Ojal/soporte, estándar

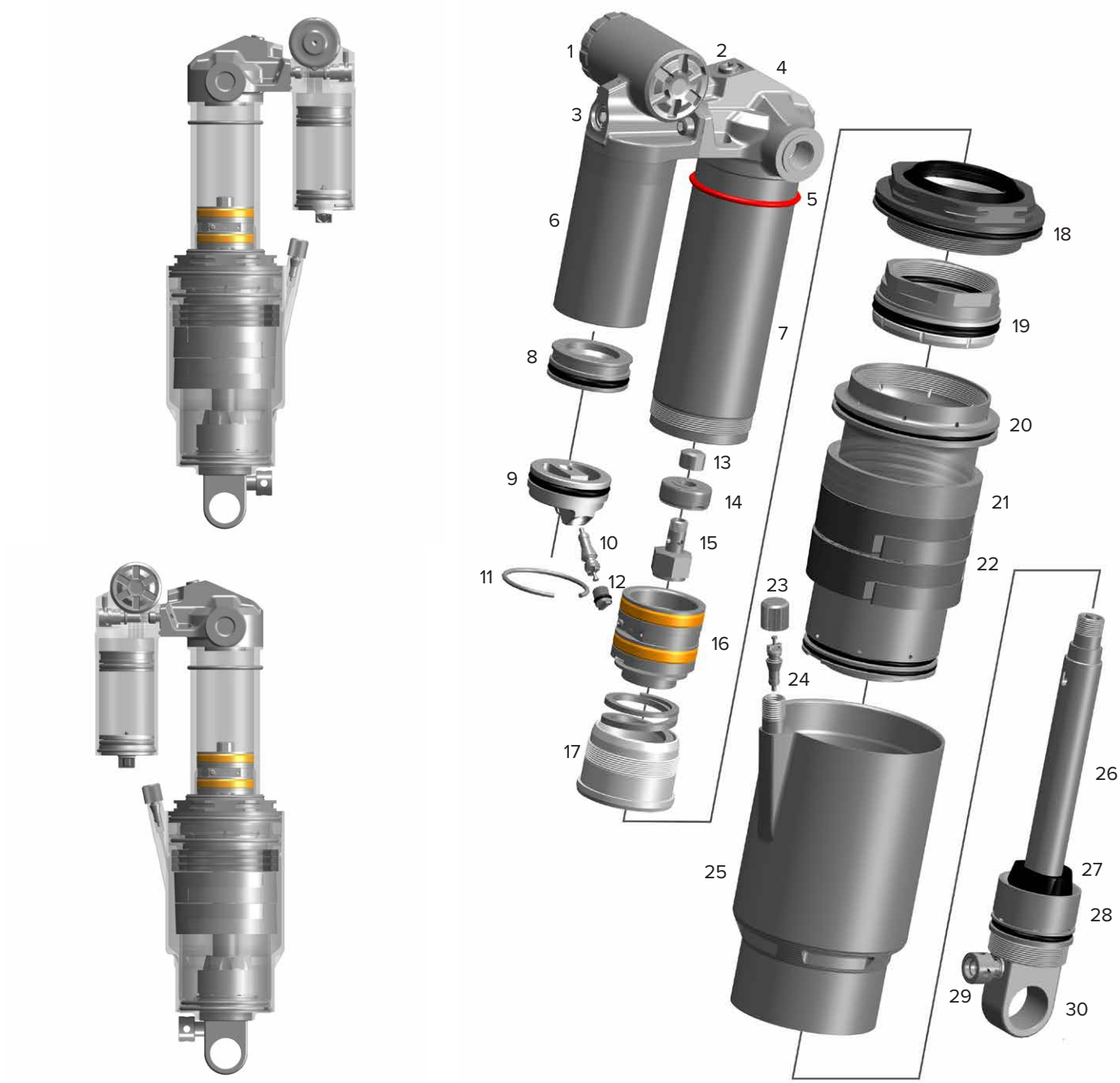

1. Regulador, compresión de baja velocidad (LSC)
2. Regulador, fondo hidráulico (HBO)
3. Regulador, compresión de alta velocidad (HSC)
4. Ojal del eje del muñón/soporte del amortiguador
5. Junta tórica de hundimiento
6. Lata del depósito
7. Cuerpo del amortiguador
8. Pistón flotante interno (IFP)
9. Tapa, depósito
10. Válvula Schrader, depósito
11. Anillo de retención, tapa del IFP
12. Tapón de aire, válvula Schrader del IFP
13. Tuerca del pistón
14. Pistón de retención
15. Poste inferior
16. Conjunto del pistón del amortiguador V2
17. Cabezal de sellado, cuerpo del amortiguador V2
18. Cabezal de sellado de la lata de aire, negativo V2
19. Cabezal de sellado de la lata de aire, positivo V2
20. Lata de aire, interior
21. Reductor de volumen de recorrido (0-3)
22. Elemento Bottomless Token (0-4)
23. Tapón, válvula de la lata de aire
24. Válvula Schrader, lata de aire
25. Lata de aire, exterior
26. Eje del amortiguador
27. Tope inferior
28. Reductor de recorrido (0-3)
29. Regulador, rebote
30. Ojal/soporte, estándar

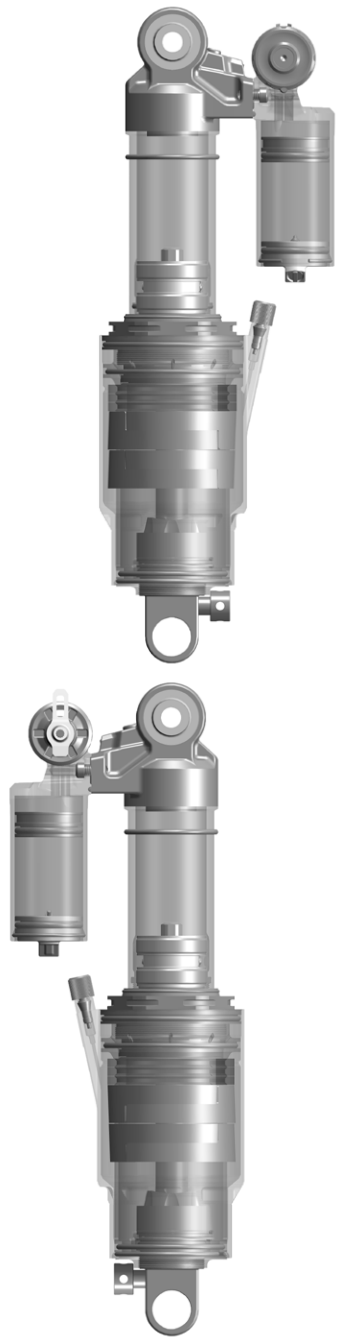

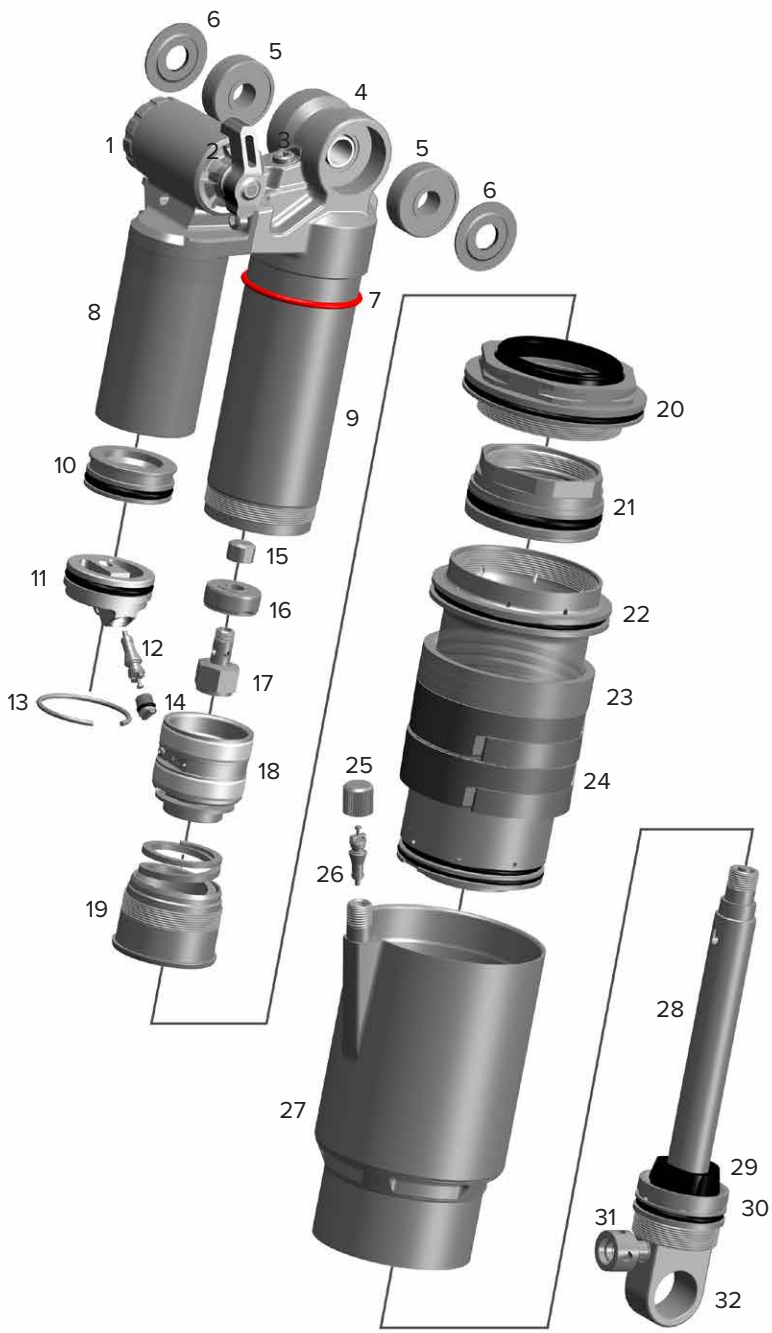

1. Regulador, compresión de baja velocidad (LSC)
2. Palanca, umbral (pedal)
3. Regulador, fondo hidráulico (HBO)
4. Ojal de rodamiento/soporte del amortiguador
5. Rodamiento del ojal
6. Tapa del rodamiento del ojal
7. Junta tórica de hundimiento
8. Lata del depósito
9. Cuerpo del amortiguador
10. Pistón flotante interno (IFP)
11. Tapa, depósito
12. Válvula Schrader, depósito
13. Anillo de retención, tapa del IFP
14. Tapón de aire, válvula Schrader del IFP
15. Tuerca del pistón
16. Pistón de retención
17. Poste inferior
18. Conjunto del pistón del amortiguador
19. Cabezal de sellado, cuerpo del amortiguador
20. Cabezal de sellado de la lata de aire, negativo
21. Cabezal de sellado de la lata de aire, positivo
22. Lata de aire, interior
23. Reductor de volumen de recorrido (0-3)
24. Elemento Bottomless Token (0-4)
25. Tapón, válvula de la lata de aire
26. Válvula Schrader, lata de aire
27. Lata de aire, exterior
28. Eje del amortiguador
29. Tope inferior
30. Reductor de recorrido (0-3)
31. Regulador, rebote
32. Ojal/soporte, estándar

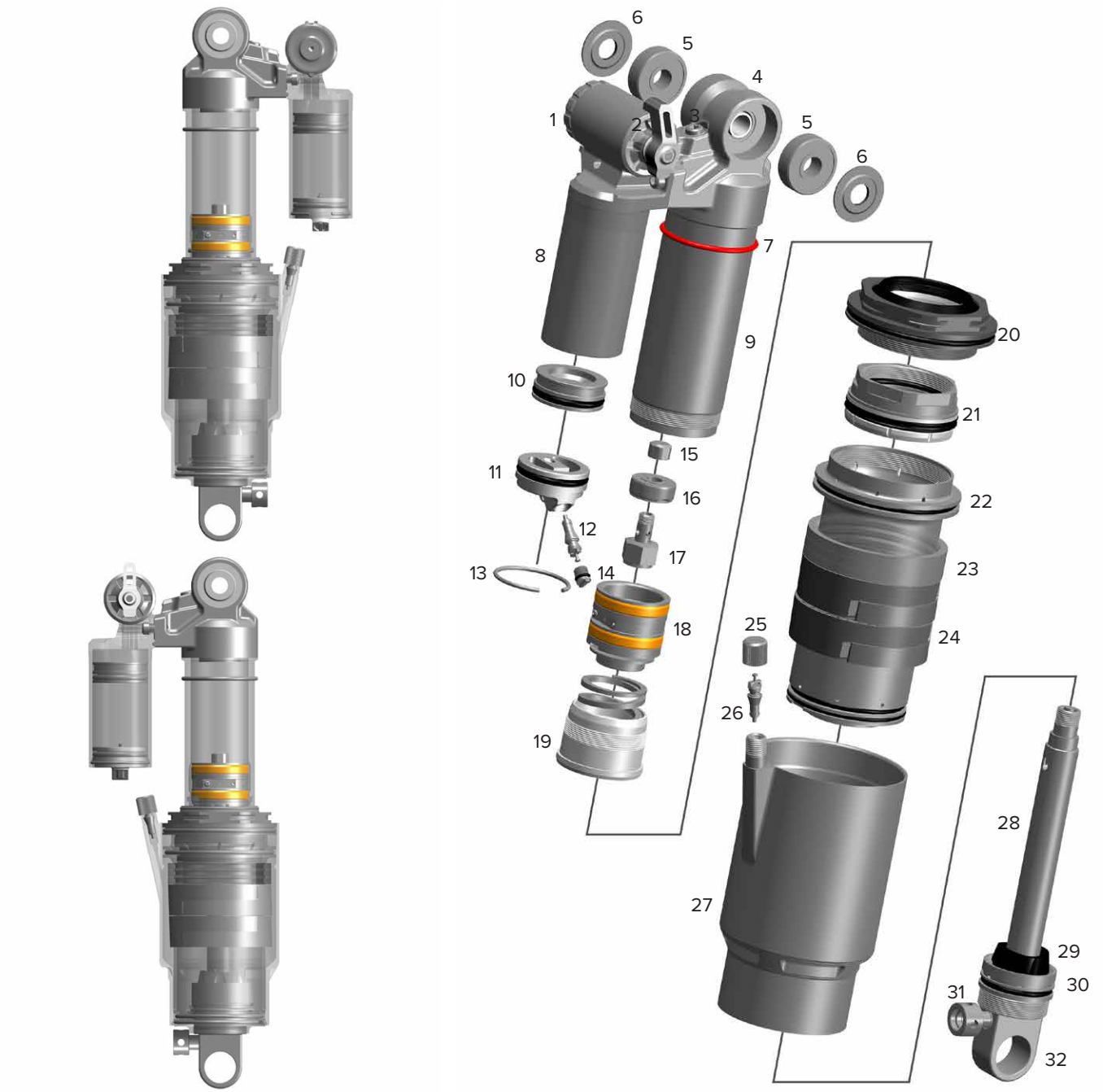

1. Regulador, compresión de baja velocidad (LSC)
2. Palanca, umbral (pedal)
3. Regulador, fondo hidráulico (HBO)
4. Ojal de rodamiento/soporte del amortiguador
5. Rodamiento del ojal
6. Tapa del rodamiento del ojal
7. Junta tórica de hundimiento
8. Lata del depósito
9. Cuerpo del amortiguador
10. Pistón flotante interno (IFP)
11. Tapa, depósito
12. Válvula Schrader, depósito
13. Anillo de retención, tapa del IFP
14. Tapón de aire, válvula Schrader del IFP
15. Tuerca del pistón
16. Pistón de retención
17. Poste inferior
18. Conjunto del pistón del amortiguador V2
19. Cabezal de sellado, cuerpo del amortiguador V2
20. Cabezal de sellado de la lata de aire, negativo V2
21. Cabezal de sellado de la lata de aire, positivo V2
22. Lata de aire, interior
23. Reductor de volumen de recorrido (0-3)
24. Elemento Bottomless Token (0-4)
25. Tapón, válvula de la lata de aire
26. Válvula Schrader, lata de aire
27. Lata de aire, exterior
28. Eje del amortiguador
29. Tope inferior
30. Reductor de recorrido (0-3)
31. Regulador, rebote
32. Ojal/soporte, estándar

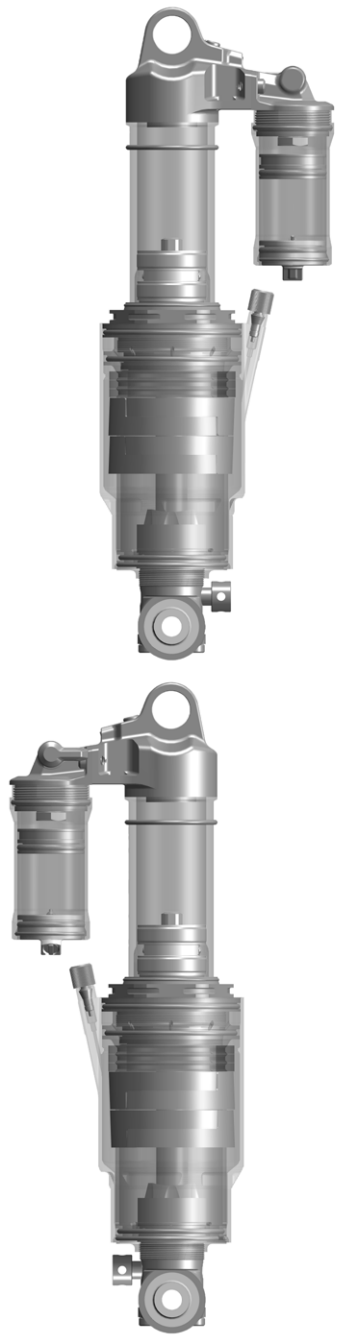

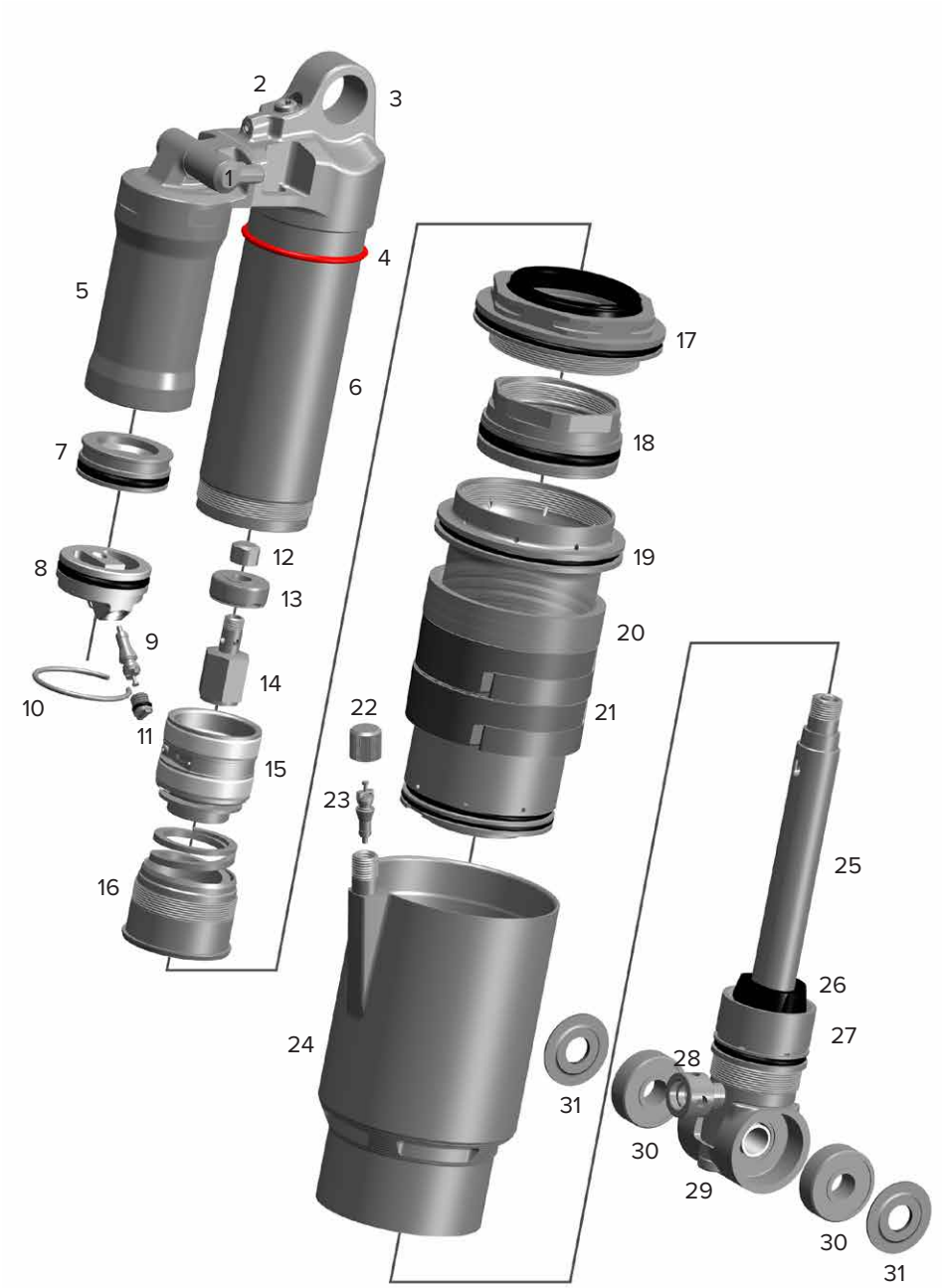

1. Palanca, umbral (pedal)
2. Regulador, fondo hidráulico (HBO)
3. Ojal estándar/soporte del amortiguador
4. Junta tórica de hundimiento
5. Lata del depósito
6. Cuerpo del amortiguador
7. Pistón flotante interno (IFP)
8. Tapa, depósito
9. Válvula Schrader, depósito
10. Anillo de retención, tapa del IFP
11. Tapón de aire, válvula Schrader del IFP
12. Tuerca del pistón
13. Pistón de retención
14. Poste inferior
15. Conjunto del pistón del amortiguador
16. Cabezal de sellado, cuerpo del amortiguador
17. Cabezal de sellado de la lata de aire, negativo
18. Cabezal de sellado de la lata de aire, positivo
19. Lata de aire, interior
20. Reductor de volumen de recorrido (0-3)
21. Elementos Bottomless Token (0-4)
22. Tapón, válvula de la lata de aire
23. Válvula Schrader, lata de aire
24. Lata de aire, exterior
25. Eje del amortiguador
26. Tope inferior
27. Reductor de recorrido (0-3)
28. Regulador, rebote
29. Ojal de rodamiento/soporte del amortiguador
30. Rodamiento del ojal
31. Tapa del rodamiento del ojal

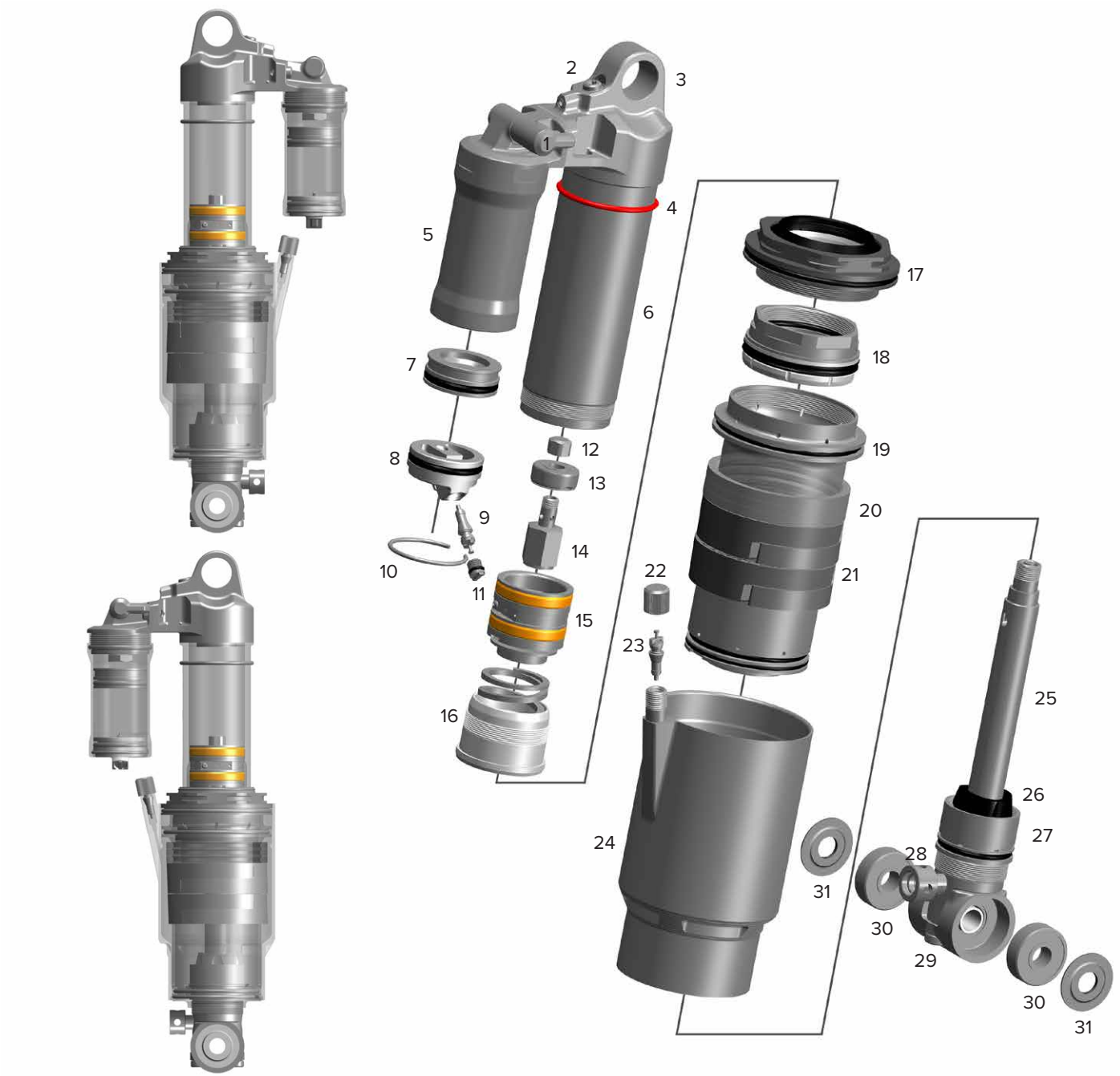

1. Palanca, umbral (pedal)
2. Regulador, fondo hidráulico (HBO)
3. Ojal estándar/soporte del amortiguador
4. Junta tórica de hundimiento
5. Lata del depósito
6. Cuerpo del amortiguador
7. Pistón flotante interno (IFP)
8. Tapa, depósito
9. Válvula Schrader, depósito
10. Anillo de retención, tapa del IFP
11. Tapón de aire, válvula Schrader del IFP
12. Tuerca del pistón
13. Pistón de retención
14. Poste inferior
15. Conjunto del pistón del amortiguador V2
16. Cabezal de sellado, cuerpo del amortiguador V2
17. Cabezal de sellado de la lata de aire, negativo V2
18. Cabezal de sellado de la lata de aire, positivo V2
19. Lata de aire, interior
20. Reductor de volumen de recorrido (0-3)
21. Elementos Bottomless Token (0-4)
22. Tapón, válvula de la lata de aire
23. Válvula Schrader, lata de aire
24. Lata de aire, exterior
25. Eje del amortiguador
26. Tope inferior
27. Reductor de recorrido (0-3)
28. Regulador, rebote
29. Ojal de rodamiento/soporte del amortiguador
30. Rodamiento del ojal
31. Tapa del rodamiento del ojal

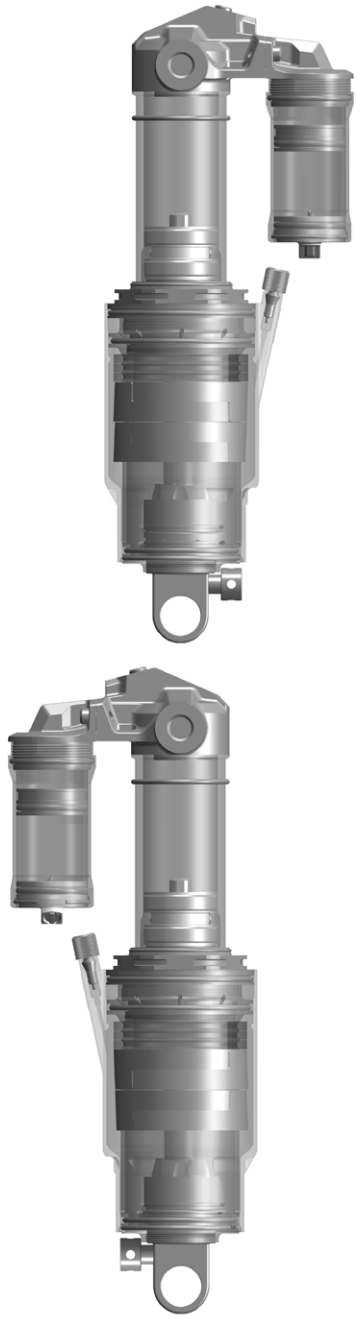

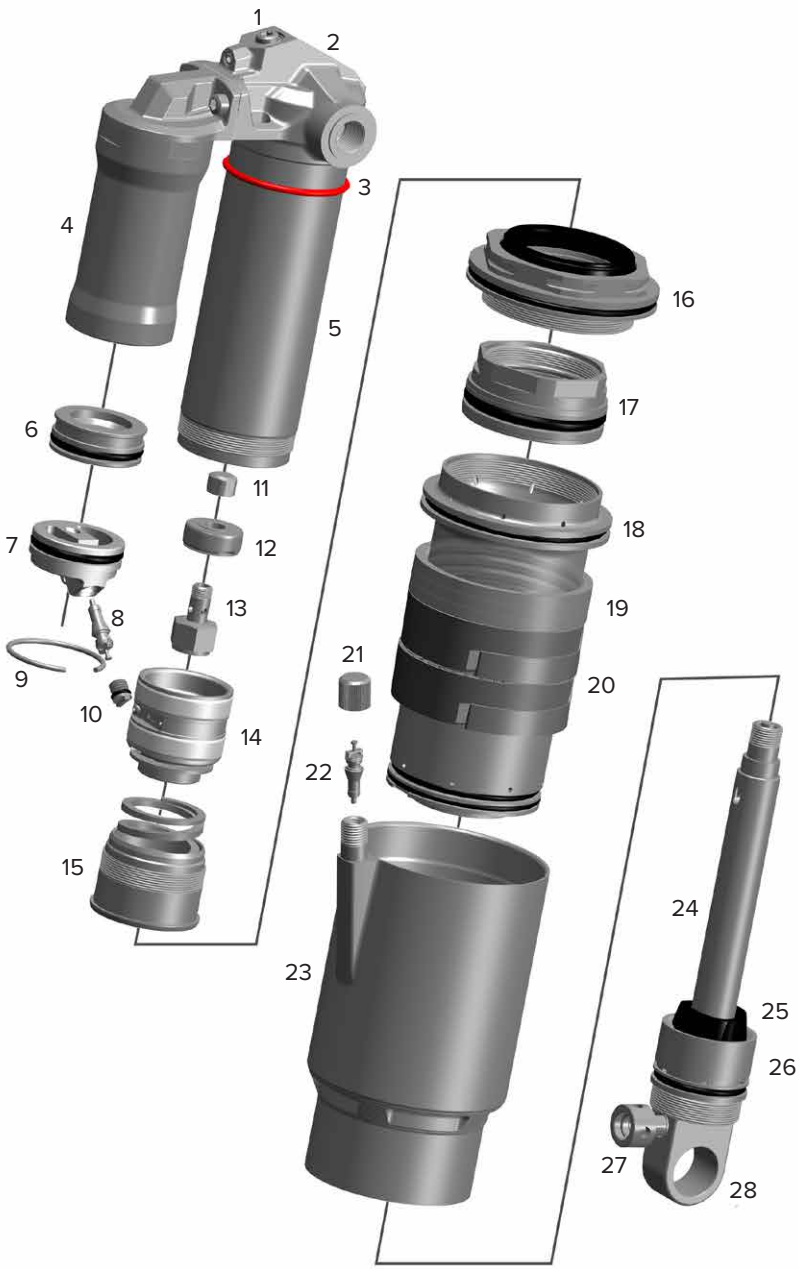

1. Regulador, fondo hidráulico (HBO)
2. Ojal del eje del muñón/soporte del amortiguador
3. Junta tórica de hundimiento
4. Lata del depósito
5. Cuerpo del amortiguador
6. Pistón flotante interno (IFP)
7. Tapa, depósito
8. Válvula Schrader, depósito
9. Anillo de retención, tapa del IFP
10. Tapón de aire, válvula Schrader del IFP
11. Tuerca del pistón
12. Pistón de retención
13. Poste inferior
14. Conjunto del pistón del amortiguador
15. Cabezal de sellado, cuerpo del amortiguador
16. Cabezal de sellado de la lata de aire, negativo
17. Cabezal de sellado de la lata de aire, positivo
18. Lata de aire, interior
19. Reductor de volumen de recorrido (0-3)
20. Elemento Bottomless Token (0-4)
21. Tapón, válvula de la lata de aire
22. Válvula Schrader, lata de aire
23. Lata de aire, exterior
24. Eje del amortiguador
25. Tope inferior
26. Reductor de recorrido (0-3)
27. Regulador, rebote
28. Ojal/soporte, estándar

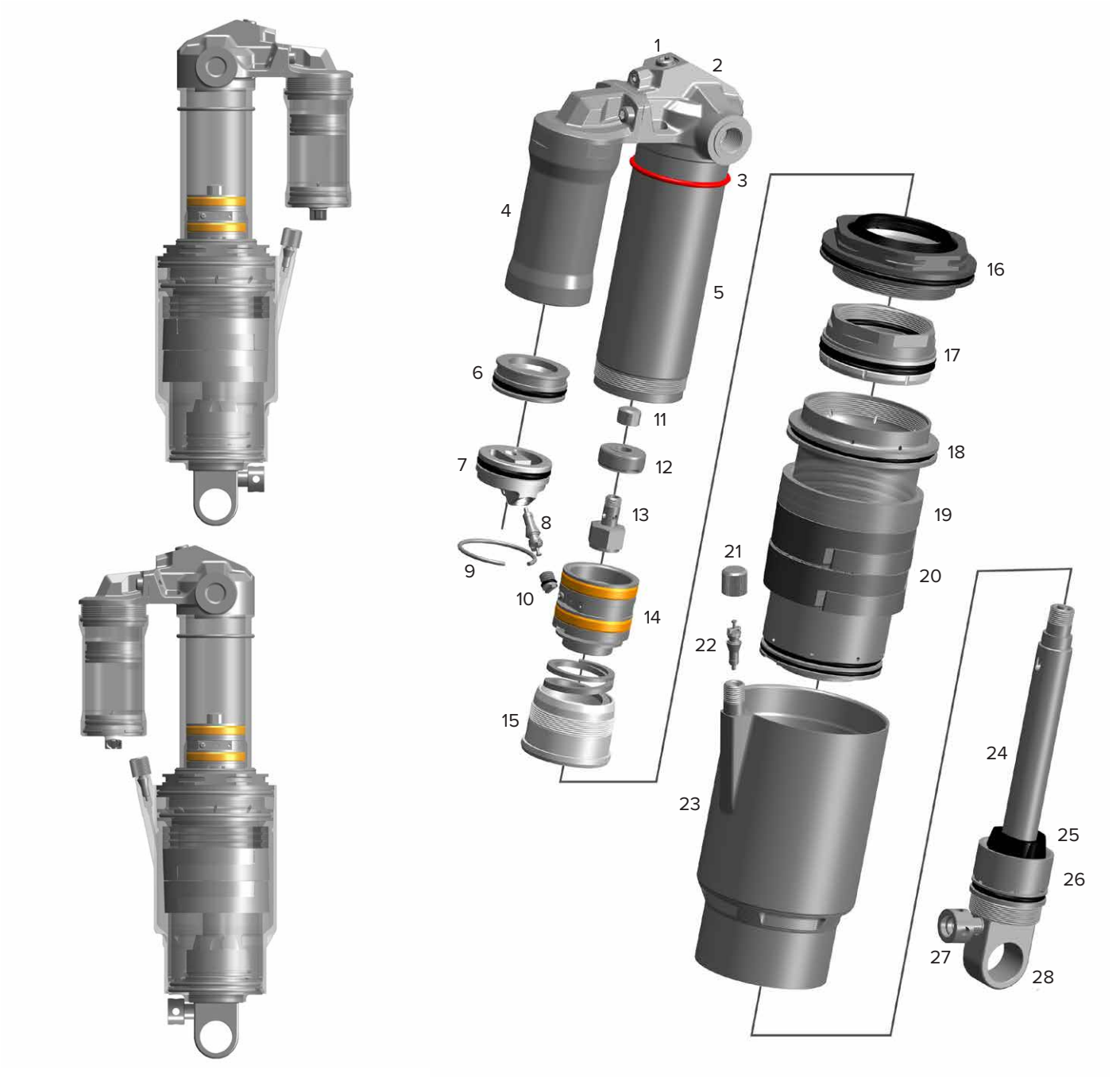

1. Regulador, fondo hidráulico (HBO)
2. Ojal del eje del muñón/soporte del amortiguador
3. Junta tórica de hundimiento
4. Lata del depósito
5. Cuerpo del amortiguador
6. Pistón flotante interno (IFP)
7. Tapa, depósito
8. Válvula Schrader, depósito
9. Anillo de retención, tapa del IFP
10. Tapón de aire, válvula Schrader del IFP
11. Tuerca del pistón
12. Pistón de retención
13. Poste inferior
14. Conjunto del pistón del amortiguador V2
15. Cabezal de sellado, cuerpo del amortiguador V2
16. Cabezal de sellado de la lata de aire, negativo V2
17. Cabezal de sellado de la lata de aire, positivo V2
18. Lata de aire, interior
19. Reductor de volumen de recorrido (0-3)
20. Elemento Bottomless Token (0-4)
21. Tapón, válvula de la lata de aire
22. Válvula Schrader, lata de aire
23. Lata de aire, exterior
24. Eje del amortiguador
25. Tope inferior
26. Reductor de recorrido (0-3)
27. Regulador, rebote
28. Ojal/soporte, estándar

Mantenimiento del ojal del amortiguador - Ojal estándar

Antes de realizar el mantenimiento del amortiguador trasero, extráigalo del cuadro siguiendo las instrucciones del fabricante de la bicicleta. Una vez que haya separado el amortiguador de la bicicleta, retire todas las piezas de montaje antes de realizar cualquier mantenimiento.

Adaptador de rodamiento (opcio-nal): Si instala un adaptador de ro-damiento RockShox (26 mm) en un ojal estándar del eje del amortiguador y/o en un ojal estándar del cuerpo del amortiguador, siga los procedimien-tos de extracción de las piezas de montaje y del casquillo del ojal. Si es-tán instaladas, retire únicamente las piezas de montaje y el casquillo de ojal estándar. El procedimiento es el mismo para los ojales estándar del eje y del cuerpo del amortiguador.

Extracción de las piezas de montaje (mantenimiento e instalación opcional del adaptador de rodamiento)

En las imágenes aparece el modelo Deluxe. Los procedimientos para Vivid (Gen C) son los mismos.

AVISO

Para evitar daños en el amortiguador, sujételo con mordazas blandas en un tornillo de banco. NO sujete ninguna parte del amortiguador con mordazas de acero. Antes de sujetar el amortiguador en su lugar en el tornillo de banco con mordazas blandas, confirme que ninguna parte de este interfiera o pueda resultar dañada por el tornillo de banco o las mordazas blandas.

Algunas piezas de tornillería pueden retirarse con facilidad simplemente con los dedos. Intente extraer los espaciadores finales con la uña o con un destornillador pequeño; a continuación, empuje el pasador del casquillo para sacarlo del propio casquillo. Si esto funciona, continúe con la sección siguiente.

Si no puede extraer las piezas de montaje con los dedos, utilice la herramienta de extracción/instalación de casquillos del amortiguador trasero RockShox.

Herramienta de casquillos del amortiguador trasero RockShox de 1/2" x 1/2"

1 Enrosque el extremo pequeño del pasador de empuje (A) en la varilla roscada (B) hasta que la varilla sobresalga ligeramente del extremo hexagonal del pasador.

Herramienta de casquillos del amortiguador trasero RockShox de 1/2" x 1/2"

2 Introduzca la varilla roscada (A) a través del ojal hasta que el pasador de empuje (B) quede apoyado en el pasador del casquillo.

Enrosque el extremo grande y abierto del receptor (C) a lo largo de la varilla hasta llegar al espaciador final.

3 Coloque el receptor en un tornillo de banco o sujételo con una llave de boca de 13 mm o inglesa.

AVISO

Procure no dañar el amortiguador con las llaves.

Utilice una segunda llave de 13 mm para enroscar el pasador de empuje en el pasador del casquillo y el ojal hasta que se detenga contra el espaciador final o hasta que el espaciador quede libre del pasador.

Desenrosque el receptor y el pasador de empuje de la varilla roscada para extraer el espaciador final y el pasador de pivote del casquillo.

4 Si no consigue sacar fácilmente el pasador del casquillo, vuelva a insertar la varilla roscada y el pasador de empuje a través del ojal del eje.

Enrosque el extremo grande y abierto del receptor a lo largo de la varilla hasta llegar al espaciador final del eje.

Utilice una llave de 13 mm para enroscar el pasador de empuje a lo largo de la varilla hasta que presione y saque el pasador completamente del ojal y se detenga contra este.

AVISO

Procure no dañar el amortiguador con las llaves.

5 Desenrosque el receptor de la varilla roscada.

Retire el espaciador final y el pasador del casquillo de la herramienta. Retire el espaciador del pasador del casquillo.

Cuerpo del amortiguador con ojal estándar: Repita los pasos 2 a 4 para el ojal del amortiguador.

Mantenimiento del ojal: Limpie las piezas de montaje y déjelas a un lado. Instálelas tras completar el mantenimiento del amortiguador.

Extracción del casquillo del ojal

Use una herramienta de casquillos del amortiguador trasero RockShox de 1/2" x 1/2" para retirar el casquillo del ojal.

Adaptador de rodamiento (opcional): Retire el casquillo del ojal en el que se va a instalar un adaptador de rodamiento RockShox.

En las imágenes aparece el modelo Deluxe. Los procedimientos para Vivid (Gen C) son los mismos.

1 Introduzca la varilla roscada (A) a través del ojal del hasta que la base del pasador de empuje (B) quede apoyada en el casquillo.

Enrosque el extremo grande y abierto del receptor (C) a lo largo de la varilla hasta llegar al ojal.

2 Coloque el receptor en un tornillo de banco o sujételo con una llave de boca de 13 mm o inglesa.

Utilice una segunda llave de 13 mm para enroscar el pasador de empuje a lo largo de la varilla hasta que el pasador presione el casquillo y este salga del ojal.

AVISO

Procure no dañar el amortiguador con las llaves.

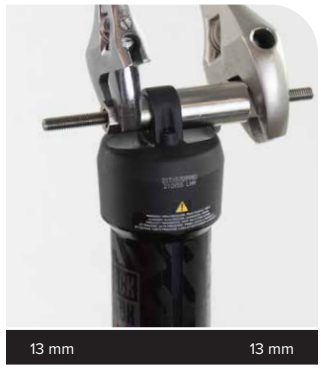

3 Desenrosque el receptor de la varilla roscada. Retire la herramienta del ojal y deseche el casquillo.

Repita los pasos 1 a 3 para el otro ojal (si corresponde).

4 Limpie el ojal.

Repita los pasos 1 a 3 en el otro ojal (si procede).

Actualización opcional (solo cuadros con soporte de rodamiento): Ojal estándar a adaptador de rodamiento. Continúe con Instalación del ojal estándar en el adaptador de rodamiento.

Instalación del casquillo

Instalación del adaptador de rodamiento: No instale un nuevo casquillo en el ojal estándar (ojal del eje y/o ojal del cuerpo del amortiguador) si va a instalar un adaptador de rodamiento.

1 Aplique una fina capa de grasa al exterior del nuevo cojinete.

Grasa de sellado dinámico RockShox

2 Coloque el ojal del eje y el cojinete del ojal entre las mordazas blandas de un tornillo de banco. Gire lentamente la palanca del tornillo de banco para empezar a empujar el cojinete del ojal hacia dentro del ojal del eje.

Compruebe que el cojinete se mantenga bien alineado mientras lo introduce en el ojal. Si el cojinete empieza a entrar en el ojal con algún ángulo, sáquelo del ojal, vuelva a engrasarlo y repita este paso hasta que el ojal entre recto.

Siga empujando el cojinete del ojal hasta que quede bien asentado en el ojal del eje.

Ajuste del casquillo del ojal

Es posible ajustar un nuevo casquillo de ojal estándar antes de instalar el pasador de las piezas de montaje para garantizar un ajuste y un funcionamiento óptimos.

En las imágenes aparece el modelo Deluxe. Los procedimientos para Vivid (Gen C) son los mismos.

AVISO

Para evitar daños en el amortiguador, sujételo con mordazas blandas en un tornillo de banco. NO sujete ninguna parte del amortiguador con mordazas de acero. Antes de sujetar el amortiguador en su lugar en el tornillo de banco con mordazas blandas, confirme que ninguna parte de este interfiera o pueda resultar dañada por el tornillo de banco o las mordazas blandas.

1 Introduzca el pasador de ajuste del casquillo en el casquillo del ojal.

El pasador de ajuste del casquillo

El pasador de ajuste del casquillo

2 En el lado opuesto del ojal, coloque y sostenga el receptor del pasador de ajuste del casquillo contra el ojal.

El pasador de ajuste del casquillo y el receptor

El pasador de ajuste del casquillo y el receptor

3 Sujete el pasador de ajuste del casquillo y el receptor en un tornillo de banco.

El pasador de ajuste del casquillo y el receptor

El pasador de ajuste del casquillo y el receptor

4 Sujete el amortiguador y el ajustador del casquillo y cierre lentamente el tornillo de banco para introducir el pasador de ajuste a través del casquillo en el receptor.

El pasador de ajuste del casquillo y el receptor

El pasador de ajuste del casquillo y el receptor

El pasador de ajuste del casquillo y el receptor

El pasador de ajuste del casquillo y el receptor

5 Cuando el centro del pasador de ajuste del casquillo sobresalga del casquillo, el amortiguador ya no estará sujeto por el tornillo de banco. Sujete el amortiguador y el receptor del pasador de ajuste del casquillo durante todo el procedimiento de ajuste.

El pasador de ajuste del casquillo y el receptor

El pasador de ajuste del casquillo y el receptor

6 Para completar el ajuste del casquillo del ojal, repita este procedimiento presionando de nuevo el pasador de ajuste del casquillo a través del casquillo en el lado/dirección opuesto.

Opcional: Si solo se van a instalar las piezas de montaje del ojal estándar y NO se va a realizar el mantenimiento del amortiguador, continúe con Instalación de las piezas de montaje - Ojal estándar.

Mantenimiento del ojal del amortiguador - Adaptador de rodamiento (26 mm)

Si está instalado, debe retirarse el adaptador de rodamiento del amortiguador trasero RockShox antes del mantenimiento.

AVISO

Un Vivid (Gen C) con ojal estándar (ojal del cuerpo del amortiguador y/o ojal del eje) solo es compatible con el adaptador de rodamiento del amortiguador trasero RockShox de 26 mm. Para evitar daños permanentes en un amortiguador trasero Vivid (Gen C), NO instale un adaptador de rodamiento del amortiguador trasero RockShox de 23 mm en el ojal estándar del cuerpo del amortiguador y/o del eje del amortiguador.

Extracción del adaptador de rodamiento

1 Sujete un lado del adaptador de rodamiento en un tornillo de banco con mordazas blandas.

Tornillo de banco con mordazas blandas

2 Desenrosque y retire uno de los adaptadores de rodamiento.

AVISO

NO use un vaso estándar de 26 mm para instalar o retirar el adaptador de rodamiento del amortiguador trasero RockShox. Un vaso estándar puede entrar en contacto con el amortiguador y causar daños permanentes. Use SOLO un vaso adaptador de rodamiento RockShox (26 mm).

Tenga cuidado de no dañar el amortiguador durante el desmontaje y/o la instalación del adaptador de rodamiento.

Adaptador de rodamiento del amortiguador trasero (26 mm)

Adaptador de rodamiento del amortiguador trasero (26 mm)

3 Tire del amortiguador hacia arriba para retirar el otro adaptador de rodamiento.

Retire el otro adaptador de rodamiento del tornillo de banco.

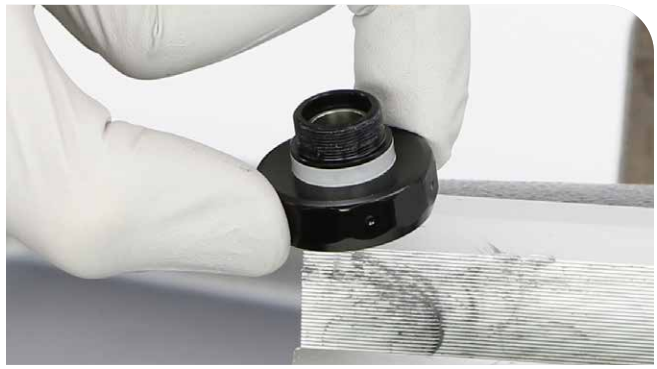

4 Retire las cubiertas de los rodamientos de los adaptadores de rodamiento.

Limpie el ojal del amortiguador y ambos adaptadores.

Punzón (no metálico)

Sustituya los rodamientos si no giran libremente o chirrían.

Extracción del rodamiento

En las imágenes aparece el modelo Deluxe. Los procedimientos para Vivid (Gen C) son los mismos.

AVISO

Para evitar daños en el amortiguador, sujételo con mordazas blandas en un tornillo de banco. NO sujete ninguna parte del amortiguador con mordazas de acero. Antes de sujetar el amortiguador en su lugar en el tornillo de banco con mordazas blandas, confirme que ninguna parte de este interfiera o pueda resultar dañada por el tornillo de banco o las mordazas blandas.

1 Retire los guardapolvos.

2 **Ojal del cuerpo del amortiguador:** Sujete firmemente el ojal en bloques adaptadores para tornillo de banco de aluminio o plástico. Coloque el ojal de forma segura en una superficie plana.

Ojal del eje: Coloque el ojal de forma segura en una superficie plana. Para evitar dañar la válvula de aire, retire primero el rodamiento que se encuentra en el lado contrario a ella.

Pase el punzón a través de un rodamiento y colóquelo contra la parte posterior del rodamiento opuesto. Presione el extremo hacia abajo contra el rodamiento exterior para asegurarlo.

Golpee ligeramente el rodamiento con dos o tres golpes; luego, pase a una nueva posición alrededor del rodamiento. Repita la operación hasta que el rodamiento salga uniformemente por todos los lados.

AVISO

Tenga cuidado de no dañar el amortiguador al golpear el rodamiento para extraerlo.

También saldrá el espaciador central.

Martillo/mazo

Punzón para rodamientos/pasador de calibración de 3 mm diámetro externo)

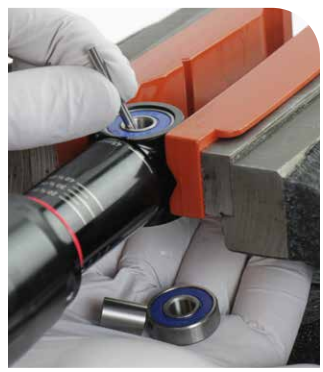

3 Dele la vuelta al amortiguador y repita el proceso de extracción del rodamiento.

AVISO

Tenga cuidado de no dañar el amortiguador al golpear el rodamiento para extraerlo.

Martillo/mazo — Punzón para rodamientos/pasador de calibración de 3 mm (diámetro externo)

4 Limpie los orificios del rodamiento.

Limpiador de suspensiones RockShox

1 Instale un rodamiento nuevo en uno de los orificios del rodamiento; a continuación, sujete el ojal y el rodamiento en un tornillo de banco con mordazas blandas. Presione el rodamiento en su orificio hasta que quede al mismo nivel que el ojal.

2 Afloje el tornillo de banco, alinee la herramienta de prensa de rodamientos con el centro del rodamiento y apriete lentamente el tornillo de banco. Compruebe y confirme que la herramienta de prensa de rodamientos esté centrada y no montada sobre el borde del rodamiento.

Presione el rodamiento en el orificio del rodamiento hasta que se detenga.

Retire el amortiguador y la herramienta de prensa de rodamientos del tornillo de banco.

AVISO

No apriete en exceso el rodamiento. Apretar excesivamente puede dañar el rodamiento y provocar una avería.

Para evitar dañar el rodamiento, asegúrese de que la herramienta de prensa de rodamientos esté en contacto con las pistas interior y exterior del rodamiento.

Herramienta de prensa de rodamientos de 22 mm (diámetro externo) x 10 mm (diámetro interno)

3 Introduzca un nuevo espaciador en el ojal y, a continuación, instale un rodamiento nuevo en el otro orificio del rodamiento.

Sujete el ojal y el rodamiento en un tornillo de banco con mordazas blandas; seguidamente, presione el rodamiento en el orificio del rodamiento hasta que quede al mismo nivel que el ojal.

4 Afloje el tornillo de banco, alinee la herramienta de prensa de rodamientos con el centro del rodamiento y apriete lentamente el tornillo de banco. Compruebe y confirme que la herramienta de prensa de rodamientos esté centrada y no montada sobre el borde del rodamiento.

Presione el rodamiento en el orificio del rodamiento hasta que se detenga.

Retire el amortiguador y la herramienta de prensa de rodamientos del tornillo de banco.

AVISO

No apriete en exceso el rodamiento. Apretar excesivamente puede dañar el rodamiento y provocar una avería.

Para evitar dañar el rodamiento, asegúrese de que la herramienta de prensa de rodamientos esté en contacto con las pistas interior y exterior del rodamiento.

Herramienta de prensa de rodamientos de 22 mm (diámetro externo) x 10 mm (diámetro interno)

5 Retire el amortiguador del tornillo de banco. Los rodamientos deben quedar aproximadamente a 1 mm por debajo del borde exterior del orificio de rodamiento.

Deje los guardapolvos quitados durante el mantenimiento del amortiguador.

AVISO

Para evitar daños permanentes en los guardapolvos, no sujete el ojal en un tornillo de banco con los guardapolvos de los rodamientos instalados.

Vuelva a colocar los guardapolvos antes de instalar el amortiguador en la bicicleta.

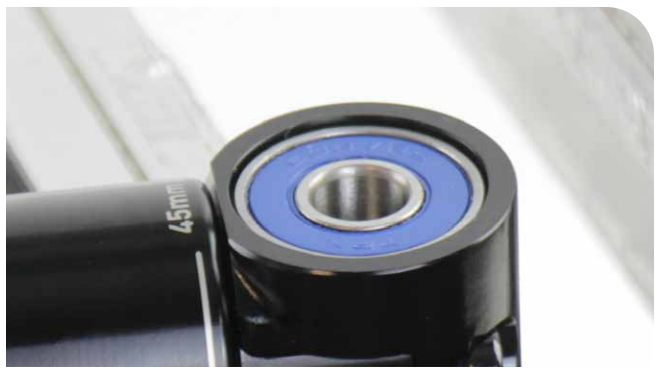

1 Retire los guardapolvos del rodamiento.

2 Retire los pernos del soporte del ojal del rodamiento y el conjunto del soporte del ojal del rodamiento.

3 Instale el nuevo conjunto del soporte del ojal del rodamiento y los pernos en el amortiguador.

Apriete los pernos.

⚠ADVERTENCIA - RIESGO DE ACCIDENTE

Las piezas se deben apretar al par especificado. No hacerlo puede provocar LESIONES GRAVES O LA MUERTE.

Mantenimiento de Vivid, ajuste del resorte neumático y actualización del depósito

Antes de realizar el mantenimiento del amortiguador trasero, extráigalo del cuadro siguiendo las instrucciones del fabricante de la bicicleta. Retire las piezas de montaje y el conjunto del ojal de rodamiento del cuerpo del amortiguador, y/o el adaptador de rodamiento, antes de realizar cualquier tarea de mantenimiento.

Actualización del depósito (opcional): Si se sustituye el depósito, es necesario desmontar el amortiguador. Se recomienda llevar a cabo también el mantenimiento cada 200 horas y sustituir todas las piezas necesarias. El depósito Ultimate RC2T NO es compatible con Vivid Ultimate Flight Attendant.

Puede que en las imágenes aparezcan herramientas, piezas y/o conjuntos V1. Los procedimientos para las piezas y/o conjuntos V1 y V2 son los mismos, a menos que se muestre o indique lo contrario.

AVISO

Con (Gen C) Vivid, utilice únicamente los recambios y los kits de mantenimiento de (Gen C) Vivid.

Los recambios y los kits de mantenimiento de (Gen A-B) Vivid NO son compatibles con (Gen C) Vivid.

⚠ADVERTENCIA

Antes de desmontar o reparar cualquier sistema neumático, descargue la presión de aire de todas las cámaras neumáticas y quite los obuses de las válvulas de aire, salvo que se indique otra cosa.

Si el amortiguador no recupera toda su extensión, no intente desmontarlo ni repararlo. Intentar reparar un amortiguador que no recupera íntegramente su extensión puede provocar lesiones graves o incluso mortales.

INSTRUCCIONES DE SEGURIDAD

Siempre que trabaje con grasa y aceite para suspensiones, utilice gafas de seguridad y guantes de nitrilo.

Ponga en el suelo un recipiente para recoger el aceite, justo debajo de la zona donde vaya a trabajar con el amortiguador.

AVISO

Cuando necesite cambiar juntas tóricas o de estanqueidad, utilice los dedos o un punzón para retirarlas. Pulverice limpiador de suspensiones RockShox o alcohol isopropílico sobre cada una de las piezas, y límpielas con una toalla de taller. Aplique grasa a la nueva junta tórica o de estanqueidad. Para el mantenimiento de amortiguadores RockShox, utilice únicamente grasa para juntas Grasa de sellado dinámico RockShox.

Para evitar daños en el amortiguador, utilice mordazas blandas de aluminio y coloque el ojal en el tornillo de banco de modo que los diales de ajuste no queden aprisionados por la mordaza del tornillo de banco. Para los amortiguadores del soporte del rodamiento, envuelva una toalla de taller alrededor del ojal y sujete el ojal plano en el tornillo de banco.

Compruebe si hay arañazos en cada una de las piezas. No arañe ninguna de las superficies de sellado durante el mantenimiento de la suspensión. Los arañazos pueden provocar fugas.

Antes de realizar el mantenimiento del amortiguador trasero, debe retirar el módulo del amortiguador trasero.

Retire el amortiguador trasero siguiendo las instrucciones del fabricante del cuadro. Si la bicicleta está muy cerca del amortiguador trasero durante el mantenimiento, retire la batería SRAM del módulo de control de la horquilla Flight Attendant para desconectar el amortiguador trasero de la horquilla.

1 Coloque el amortiguador de compresión del amortiguador trasero en posición abierta antes de realizar el mantenimiento.

Retire la batería SRAM del módulo del amortiguador trasero y vuelva a instalarla para iniciar un ciclo de encendido. El amortiguador de compresión se ajustará automáticamente a la posición abierta.

Extracción de la batería SRAM

Extracción de la batería SRAM

Instalación de la batería SRAM

Instalación de la batería SRAM

2 Con el amortiguador de compresión en posición abierta, retire la batería SRAM del módulo del amortiguador trasero.

Instale el bloque de batería en el módulo del amortiguador trasero para proteger las patillas de contacto de la batería.

Instale la tapa de la batería en la batería SRAM o coloque la batería en el cargador.

AVISO

La batería SRAM debe retirarse antes de realizar el mantenimiento. Si la batería está instalada durante el mantenimiento, el ajuste del amortiguador de compresión puede cambiar a la posición media o cerrada.

El bloque de batería debe instalarse antes de llevar a cabo el mantenimiento para proteger las patillas de contacto de la batería.

3 Afloje cada tornillo de la tapa del módulo del amortiguador trasero, y quite el módulo del amortiguador trasero del cuello del depósito.

3 mm

3 mm

4 Limpie la parte inferior del módulo del amortiguador trasero con una toalla de taller húmeda y limpia.

Limpie el conjunto del depósito del amortiguador trasero con una toalla de taller húmeda y limpia.

Limpiador de suspensiones RockShox

Limpiador de suspensiones RockShox

5 Retire la junta tórica interior del módulo del amortiguador trasero y deséchela. Limpie la ranura de la junta tórica.

Aplique grasa a una junta tórica nueva e instálela.

Elimine cualquier exceso de grasa.

Deje el módulo del amortiguador trasero a un lado.

Punzón (no metálico)

Punzón (no metálico)

Limpiador de suspensiones RockShox

Limpiador de suspensiones RockShox

Grasa de sellado dinámico RockShox

Grasa de sellado dinámico RockShox

Ojal del eje de soporte del rodamiento: Retire el conjunto del ojal de rodamiento del ojal del eje antes de continuar. La lata de aire interior y los cabezales de sellado positivo y negativo no pueden retirarse con el conjunto del ojal de rodamiento instalado.

3 mm

1 Gire a tope el mando del regulador de rebote en sentido horario y cuente el número de clics. Anote este número como ayuda para la configuración posterior al mantenimiento.

El regulador de rebote debe desmontarse antes del ajuste o mantenimiento del resorte neumático. Tire con fuerza del mando del regulador de rebote hasta que salga del amortiguador y retírelo.

Todo

Todo

Todo

Todo

Select RT, Select+ RCT, Ultimate RC2T: Gire la palanca de umbral (pedal) a la posición abierta.

Select RT

Select+ RCT, Ultimate RC2T

Select+ RCT, Ultimate RC2T, Ultimate DH RC2: Gire el mando del regulador de compresión de baja velocidad (LSC) en sentido antihorario hasta la posición de apertura total y cuente el número de clics. Anote este número como ayuda para la configuración posterior al mantenimiento.

Select+ RCT, Ultimate RC2T, Ultimate DH RC2

Ultimate DH RC2, Ultimate RC2T: Gire el regulador de compresión de alta velocidad (HSC) en sentido antihorario hasta la posición de apertura total y cuente el número de clics. Anote este número como ayuda para la configuración posterior al mantenimiento.

3 mm Ultimate DH RC2, Ultimate RC2T

Base R, Select RT, Select+ RCT, Ultimate DH RC2, Ultimate RC2T, Ultimate Flight Attendant: Gire el regulador del fondo hidráulico (HBO) en sentido antihorario hasta la posición de apertura total (–) y cuente el número de clics. Anote este número como ayuda para la configuración posterior al mantenimiento.

3 mm Todo

2 Conecte una bomba para amortiguadores a la válvula para comprobar la presión de aire. Registre el ajuste de presión de aire como ayuda para la configuración posterior al mantenimiento.

Quite a mano el tapón de la válvula de aire.

Con una llave Allen pequeña, presione la válvula Schrader y libere lentamente toda la presión de la lata de aire.

⚠ADVERTENCIA - DISPOSITIVO PRESURIZADO

Utilice siempre gafas de seguridad homologadas (ANSI Z87.1, EN166 EU).

Compruebe que se haya liberado toda la presión de aire del componente de la suspensión. No hacerlo puede provocar LESIONES GRAVES O LA MUERTE. Consulte la sección Precauciones y advertencias de seguridad relativas a la suspensión para obtener advertencias e instrucciones detalladas sobre los dispositivos presurizados.

⚠PRECAUCIÓN

No desmonte un amortiguador que todavía tenga presión, ya que podría provocar la expulsión violenta de residuos o del líquido de suspensión de la lata de aire. Utilice gafas de seguridad.

Libere lentamente el aire de la lata y asegúrese de que no quede nada de aire en ninguna de las dos cámaras. Si la liberación del aire atrapado en la lata se realiza demasiado rápido, podría quedar algo dentro de la cámara de presión negativa y hacer que la lata saliese despedida del amortiguador al desmontarlo.

Utilice una herramienta para válvulas Schrader RockShox a fin de retirar el obús del cuerpo de la válvula y asegurarse de que no queda nada de aire dentro. Deje el obús de la válvula a un lado.

Llave Allen pequeña

Herramienta para obuses de válvula Schrader

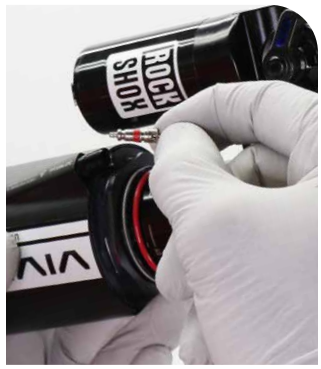

3 Sujete el ojal del eje (estándar o de rodamiento; el más cercano a la lata de aire) en un tornillo de banco, con el amortiguador colocado horizontalmente.

AVISO

Para evitar daños en el amortiguador, utilice mordazas blandas de aluminio y coloque el ojal en el tornillo de banco de modo que los diales de ajuste no queden aprisionados por la mordaza del tornillo.

Tornillo de banco con mordazas blandas

4 Gire el depósito y colóquelo alejado de la válvula de aire.

5 Utilice una correa de goma en la llave de correa para apretar y después tirar/empujar la lata de aire hacia el ojal del cuerpo del amortiguador hasta que pueda ver el anillo de retención de la lata.

AVISO

La lata de aire debe estar limpia, sin grasa ni aceite. Límpiela si es necesario.

Llave de correa de goma

Llave de correa de goma

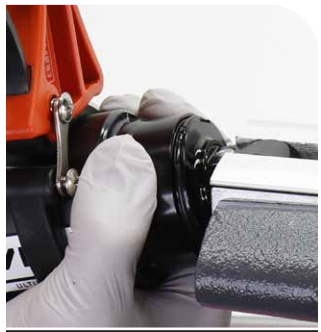
Llave de correa de goma

Llave de correa de goma

6 Utilice un destornillador de punta plana pequeño y afilado para colocar el extremo del anillo de retención de la lata de aire en la ranura de forma que quede accesible.

Introduzca un destornillador de punta plana pequeño y afilado en la ranura de la lata de aire interior. Coloque la parte plana debajo del anillo de retención y levántelo con cuidado de la ranura.

Retire el anillo de retención.

Retire el amortiguador del tornillo de banco.

Destornillador de punta plana

Destornillador de punta plana

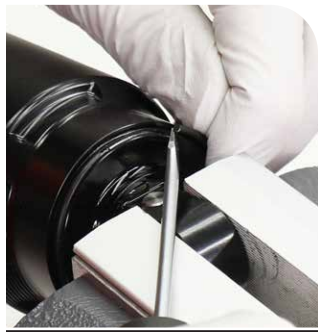

Punzón

7 Vuelva a sujetar el amortiguador en el tornillo de banco.

Gire y deslice con cuidado la lata de aire exterior hacia el tornillo de banco hasta que pueda ver la junta tórica de la lata de aire interior (la más cercana al cuerpo del amortiguador).

Deténgase cuando se rompan las juntas tóricas de las latas de aire exterior e interior. No deje que la lata de aire exterior toque el tornillo de banco.

⚠PRECAUCIÓN - PELIGRO PARA LOS OJOS

Para evitar daños en la lata de aire exterior, no deje que esta toque o golpee el tornillo de banco.

8 Retire el amortiguador del tornillo de banco.

Coloque el amortiguador sobre una toalla de taller; puede gotear aceite de la lata de aire al retirarla.

Retire la lata de aire exterior.

Elementos Bottomless Token: Dependiendo de la especificación, un amortiguador trasero Vivid C1 puede incluir de 0 a 4 elementos Bottomless Token instalados. Solo los elementos Bottomless Token Vivid C1 son compatibles con Vivid C1.

Los elementos Bottomless Token se pueden instalar o retirar en cualquier momento sin necesidad de realizar un mantenimiento completo; sin embargo, para acceder a ellos, es necesario desmontar el conjunto de la lata de aire exterior.

Los elementos Bottomless Token reducen el volumen de aire de la lata de aire del amortiguador trasero y crean una mayor progresión, o rampa del resorte, al final de su recorrido. Agregue o retire elementos Bottomless Token para ajustar la rampa del resorte.

No supere el número máximo de elementos Bottomless Token indicado a continuación.

Longitud del amortigua-dor (mm)	Carrera del amortigua-dor (mm)	Máximo de bar	Máximo de elementos Bottomless Token
165, 190	37,5-45	24,8	0-4
185, 210	47,5-55	24,8	0-4
		20,7	5-6
205, 230	57,5-65	24,8	0-4
		20,7	5-6
225, 250	67,5-75	20,7	0-4

A. Elemento Bottomless Token

Elementos Bottomless Token (2)

Elemento Bottomless Token (4)

Elementos Bottomless Token (6)

Reductores de recorrido: Dependiendo de la longitud y carrera del amortiguador, algunos amortiguadores traseros Vivid C1 incluyen reductores de recorrido del ojal del eje y reductores de volumen de recorrido de la lata de aire que limitan la carrera de compresión o recorrido según se requiera.

Si están instalados, no desmonte ni instale los reductores de recorrido del eje del amortiguador sin sustituir también el poste inferior del eje del amortiguador por el de tamaño correcto correspondiente. Consulte las tablas de compatibilidad en la sección Mantenimiento del pistón del amortiguador y cambio de recorrido antes de cambiar el recorrido.

Longitud del amortigua-dor (mm)	Carrera del amortigua-dor (mm)	Reductor de recorrido del ojal	Reductor de volumen de recorrido de la lata de aire
165, 190	37,5	3	3
	40	2	2
	42,5	1	1
	45	0	0
185, 210	47,5	3	3
	50	2	2
	52,5	1	1
	55	0	0
205, 230	57,5	3	3
	60	2	2
	62,5	1	1
	65	0	0
225, 250	67,5	3	3
	70	2	2
	72,5	1	1
	75	0	0

AVISO

Antes de quitar o instalar reductores de recorrido, consulte al fabricante del cuadro. El tamaño y el diseño del cuadro determinan el valor máximo de carrera o recorrido del amortiguador. Una carrera excesiva puede dañar el amortiguador o el cuadro de la bicicleta.

B. Reductor de volumen de recorrido

Reductor de volumen de recorrido (3)

C. Reductor de recorrido del ojal

Reductor de recorrido del ojal (3)

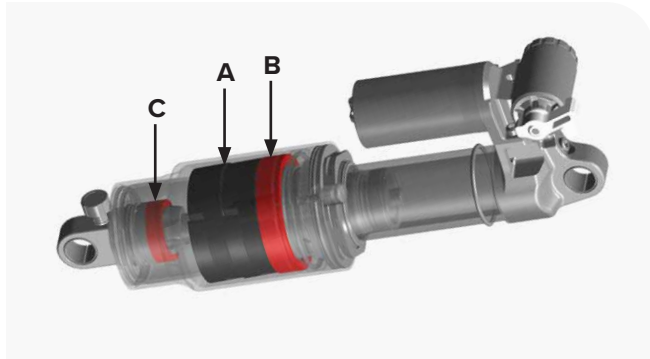

9 **Instalación de elementos Bottomless Token:** Si se instalan elementos Bottomless Token para ajustar el resorte, solo es necesario desmontar la lata de aire exterior para instalarlos.

Si se está realizando el mantenimiento de la lata de aire (100 horas) o completo (200 horas), instale los elementos Bottomless Token **una vez finalizado** cualquiera de ellos. Continúe con el paso 8 y retire cualquier elemento Bottomless Token instalado.

Ajuste del resorte de la lata de aire: Instale los elementos Bottomless Token en la lata de aire interior con la orientación correcta, como se muestra en la figura.

Elemento Bottomless Token

Elemento Bottomless Token

Elemento Bottomless Token

Elemento Bottomless Token

10 **Extracción:** Retire los elementos Bottomless Token y el espaciador del reductor de recorrido de la lata de aire interior, si están instalados.

Retire todos los elementos Bottomless Token y los reductores de recorrido si está realizando el mantenimiento de la lata de aire (100 horas) o completo (200 horas).

Elemento Bottomless Token

Elemento Bottomless Token

Elemento Bottomless Token

Elemento Bottomless Token

Solo ajuste de la lata de aire/resorte: Para ajustar la lata de aire/resorte, continúe con Ajuste e instalación del resorte de la lata de aire a fin de instalar la lata de aire.

11 Sujete el amortiguador (ojal del eje) en el tornillo de banco orientado verticalmente.

Deslice la junta tórica de hundimiento hacia arriba.

12 Extraiga todos los elementos Bottomless Token instalados.

13 Retire el amortiguador del tornillo de banco y todos los reductores de volumen de recorrido instalados.

14 Limpie la superficie de la lata de aire interior para eliminar el aceite.

Limpiador de suspensiones RockShox

15 Instale los protectores del cuerpo del amortiguador Vivid en el cuerpo del amortiguador. En los kits de mantenimiento cada 100 y 200 horas, se incluyen dos protectores del cuerpo del amortiguador Vivid.

AVISO

Para evitar daños permanentes en el cuerpo del amortiguador, no intente desenroscar el cabezal de sellado sin los protectores del cuerpo del amortiguador Vivid instalados.

Protectores del cuerpo del amortiguador Vivid

Protectores del cuerpo del amortiguador Vivid

Protectores del cuerpo del amortiguador Vivid

Protectores del cuerpo del amortiguador Vivid

16 Fije una llave de correa alrededor de la lata de aire interior para evitar que gire con el cabezal de sellado negativo gris al desenroscarlo.

Desenrosque el cabezal de sellado negativo gris mientras aplica una fuerza de rotación opuesta en la lata de aire interior con la llave de correa.

AVISO

Para evitar daños permanentes en el cuerpo del amortiguador, no intente desenroscar el cabezal de sellado sin los protectores del cuerpo del amortiguador Vivid instalados.

Desenrosque completamente el cabezal de sellado gris con la mano.

Retire los protectores del cuerpo del amortiguador Vivid.

Llave de correa de goma

46 mm Llave de correa de goma

46 mm Llave de correa de goma

Protectores del cuerpo del amortiguador Vivid

Protectores del cuerpo del amortiguador Vivid

17 Limpie la lata de aire interior.

Retire todo el aceite y la grasa antes de intentar desenroscar la lata de aire interior del ojal del eje.

Limpiador de suspensiones RockShox

18 Desenrosque la lata de aire interior del ojal del eje.

Desmontar/aflojar/desenroscar la dirección: Gire la lata de aire interior en la dirección impresa en la lata.

Retire la llave de correa de goma.

Llave de correa de goma

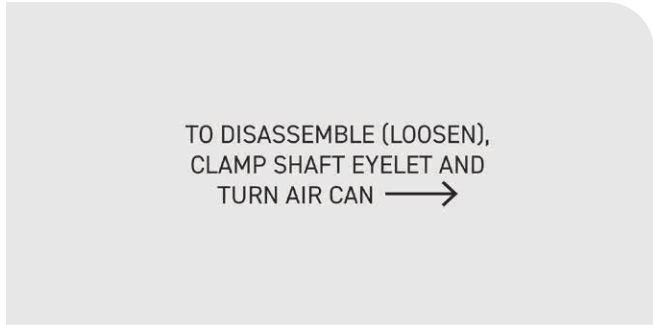

Dirección de giro, lata de aire interior

19 Retire el amortiguador del tornillo de banco.

Retire la lata de aire interior.

20 Sujete verticalmente el amortiguador, por el extremo del ojal/soporte del cuerpo del amortiguador, en el tornillo de banco.

Deslice el cabezal de sellado negativo gris hacia arriba y sepárelo del cabezal de sellado positivo plateado.

21 Instale los protectores del cuerpo del amortiguador.

Protectores del cuerpo del amortiguador Vivid

Protectores del cuerpo del amortiguador Vivid

Coloque un pequeño trozo de tubo de plástico cortado sobre el eje del amortiguador para protegerlo.

Tubo de plástico cortado

Tubo de plástico cortado

22 Desenrosque el cabezal de sellado positivo plateado del cuerpo del amortiguador. Retire el cabezal de sellado positivo plateado.

AVISO

Para evitar daños permanentes en el cuerpo del amortiguador, no intente desenroscar el cabezal de sellado sin los protectores del cuerpo del amortiguador Vivid instalados.

36 mm

Vivid C1 V1: Si es necesario sustituir el conjunto de cabezal de sellado neumático positivo plateado, instale un conjunto Vivid C1 V2.

Para el mantenimiento, instale las piezas del kit de mantenimiento Vivid Generation C V2 de 100 y 200 horas/1 año.

Cabezal de sellado neumático positivo - V1
Casquillo grueso V1
Junta tórica exterior V1
Arandela de refuerzo fina V1

Cabezal de sellado neumático positivo - V2
Arandela de refuerzo fija V2 (no extraíble)
Junta de anillo de sección cuadrada exterior V2
Arandela de refuerzo fina V1

Cabezal de sellado neumático positivo - V1

Cabezal de sellado neumático positivo - V2

23 Retire el trozo de tubo de plástico cortado.

Tubo de plástico cortado

Tubo de plástico cortado

Retire los protectores del cuerpo del amortiguador.

Protectores del cuerpo del amortiguador Vivid

24 Retire el cabezal de sellado negativo gris.

Vivid C1 V1 y V1,5: Si es necesario sustituir el conjunto de cabezal de sellado neumático negativo gris, instale un conjunto Vivid C1 V2.

Para el mantenimiento, instale las piezas del kit de mantenimiento Vivid Generation C V2 de 100 y 200 horas/1 año.

Cabezal de sellado neumático negativo - V1
Junta antipolvo V1
Junta tórica interior V1
Casquillo dividido interior V1 (blanco)

Cabezal de sellado neumático negativo - V1

Cabezal de sellado neumático negativo - V1

Cabezal de sellado neumático negativo - V1,5
Junta antipolvo V2
Junta de anillo de sección cuadrada interior V2
Casquillo dividido interior V1 (blanco)

Cabezal de sellado neumático negativo - V1.5

Cabezal de sellado neumático negativo - V1.5

Cabezal de sellado neumático negativo V2
Junta antipolvo V2
Junta de anillo de sección cuadrada interior V2
Casquillo fijo interior V2 (no extraíble)

Cabezal de sellado neumático negativo - V2

Cabezal de sellado neumático negativo - V2

1 Retire la junta tórica de hundimiento y deséchela.

Extraiga la junta tórica del ojal del eje y deséchela.

Limpie la ranura de la junta tórica.

Limpiador de suspensiones RockShox

Puede que en las imágenes aparezcan herramientas, piezas y/o conjuntos V1. Los procedimientos para las piezas y/o conjuntos V1 y V2 son los mismos, a menos que se muestre o indique lo contrario.

1 **Vivid C1 V1:** Retire la junta tórica exterior, la junta antipolvo y la junta tórica interior del cabezal de sellado negativo gris y deséchelas.

Retire el casquillo dividido interior blanco y límpielo. No lo deseche.

Para el mantenimiento, instale las piezas del kit de mantenimiento Vivid Generation C V2 de 100 y 200 horas/1 año.

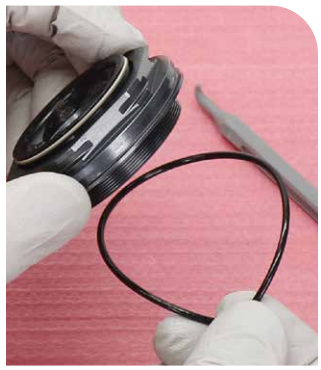

Punzón (no metálico)

Punzón (no metálico)

2 **Vivid C1 V1,5:** Retire la junta tórica exterior, la junta antipolvo y la junta de anillo de sección cuadrada interior del cabezal de sellado negativo gris y deséchelas.

Retire el casquillo dividido interior blanco y límpielo. No lo deseche.

Para el mantenimiento, instale las piezas del kit de mantenimiento Vivid Generation C V2 de 100 y 200 horas/1 año.

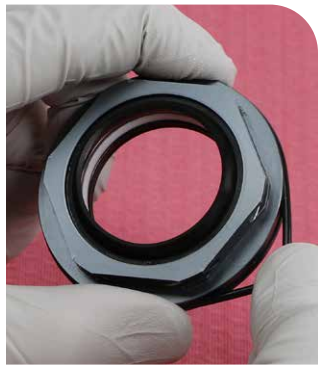

Punzón (no metálico)

Punzón (no metálico)

Vivid C1 V2: Retire la junta tórica exterior, la junta antipolvo y la junta de anillo de sección cuadrada interior del cabezal de sellado negativo gris y deséchelas.

Para el mantenimiento, instale las piezas del kit de mantenimiento Vivid Generation C V2 de 100 y 200 horas/1 año.

NO intente retirar el casquillo fijo interior blanco; NO es extraíble.

AVISO

Si lo retira, se producirá un daño permanente y deberá sustituir todo el conjunto del cabezal de sellado neumático negativo.

Punzón (no metálico)

Punzón (no metálico)

Cabezal de sellado neumático negativo - V2 Casquillo fijo interior

3 Limpie el cabezal de sellado.

Limpiador de suspensiones RockShox

Limpiador de suspensiones RockShox

4 **Vivid C1 V1 y V1,5:** Instale el casquillo dividido interior original.

Vivid V2: Continúe con el paso 5.

5 **Vivid C1 V1 y V1,5:** Aplique grasa a una junta de anillo de sección cuadrada nueva e instálela sobre el casquillo dividido interior blanco.

Grasa de sellado dinámico RockShox

Vivid C1 V2: Aplique grasa a una junta de anillo de sección cuadrada nueva e instálela sobre el casquillo fijo interior blanco.

Grasa de sellado dinámico RockShox

6 Aplique grasa a una junta antipolvo nueva (V2) e instálela.

Grasa de sellado dinámico RockShox

V1 y V1,5

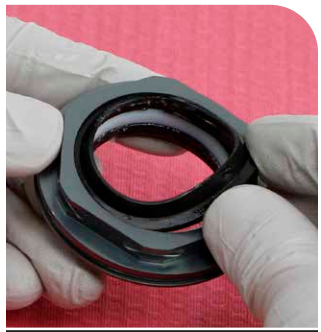

Grasa de sellado dinámico RockShox

V2

7 Aplique grasa a una junta tórica exterior nueva e instálela.

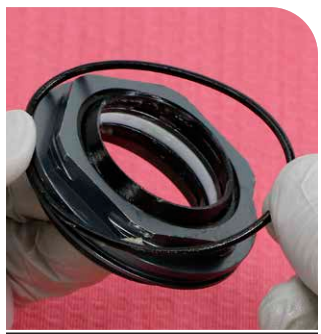

Grasa de sellado dinámico RockShox

V1 y V1,5

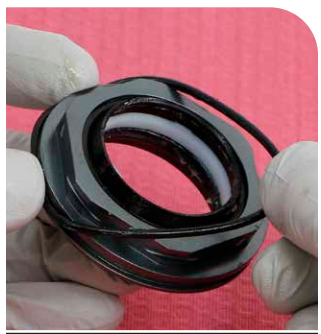

Grasa de sellado dinámico RockShox

V2

Puede que en las imágenes aparezcan herramientas, piezas y/o conjuntos V1. Los procedimientos para las piezas y/o conjuntos V1 y V2 son los mismos, a menos que se muestre o indique lo contrario.

1 **Vivid C1 V1:** Retire la junta tórica exterior y deséchela.

Retire la arandela de refuerzo fina blanca y el casquillo grueso blanco del cabezal de sellado positivo plateado y límpielos; no los deseche.

Cabezal de sellado neumático positivo V1

Cabezal de sellado neumático positivo V1

Cabezal de sellado neumático positivo V1

Cabezal de sellado neumático positivo V1

Cabezal de sellado neumático positivo V1

Cabezal de sellado neumático positivo V1

Vivid C1 V2: Retire la junta de anillo de sección cuadrada exterior y deséchela.

Retire la arandela de refuerzo fina del cabezal de sellado positivo plateado y límpiela; no la deseche.

NO intente retirar la arandela de refuerzo fija del pistón; no es extraíble.

AVISO

Si la retira, se producirá un daño permanente y deberá sustituir todo el conjunto del cabezal de sellado neumático positivo.

Cabezal de sellado neumático positivo V2

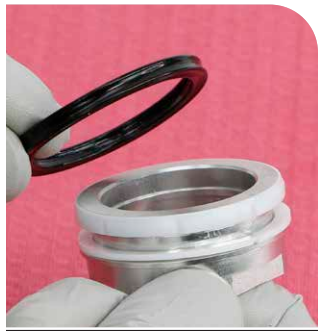

Cabezal de sellado neumático positivo V2

Cabezal de sellado neumático positivo V2

Cabezal de sellado neumático positivo V2

Cabezal de sellado neumático positivo V2

2 Limpie el cabezal de sellado.

Limpiador de suspensiones RockShox V1

Limpiador de suspensiones RockShox V2

3 Retire la junta tórica interior y deséchela.

Punzón (no metálico) V1

Punzón (no metálico) V1

Punzón (no metálico) V2

Punzón (no metálico) V2

4 Limpie el cabezal de sellado.

RockShox Suspension Cleaner V1

Limpiador de suspensiones RockShox V2

5 Instale la arandela de refuerzo fina original.

V1

V1

V2

V2

6 Aplique grasa a una junta de anillo de sección cuadrada nueva e instálela.

Vivid C1 V2: Continúe con el paso 8.

Grasa de sellado dinámico RockShox V1

V1

Grasa de sellado dinámico RockShox V2

V2

7 **Vivid C1 V1:** Instale el casquillo grueso original.

V1

V1

V1

8 Aplique grasa a una junta tórica interior nueva e instálela.

Grasa de sellado dinámico RockShox V1

V1

V1

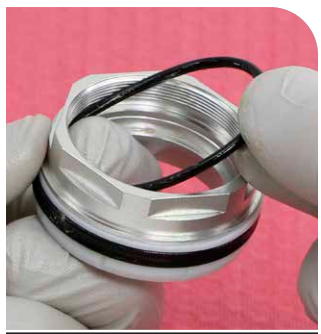

Grasa de sellado dinámico RockShox V2

V2

V2

1 Retire las juntas tóricas exteriores de la lata de aire interior y deséchelas.

Limpie la lata de aire interior e inspeccione la superficie interior en busca de arañazos. Si la superficie interior está arañada, es necesario sustituir la lata de aire interior.

Limpiador de suspensiones RockShox

Limpiador de suspensiones RockShox

Limpiador de suspensiones RockShox

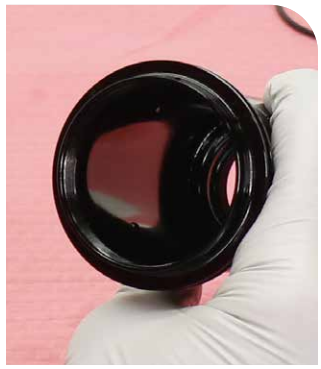

2 Limpie la lata de aire exterior e inspeccione la superficie interior en busca de arañazos. Si la superficie interior está arañada, es necesario sustituir la lata de aire exterior.

Limpiador de suspensiones RockShox

Limpiador de suspensiones RockShox

3 Aplique grasa a juntas tóricas nuevas de la lata de aire interior e instálelas.

Grasa de sellado dinámico RockShox

Grasa de sellado dinámico RockShox

Mantenimiento cada 100 horas Para realizar el mantenimiento cada 100 horas, continúe con Ajuste e instalación del resorte de la lata de aire.

Mantenimiento cada 200 horas Para realizar al mantenimiento cada 200 horas, continúe con Mantenimiento del amortiguador - Desmontaje del depósito.

Actualización opcional del depósito: Continúe con Mantenimiento del amortiguador - Desmontaje del depósito.

1 Sujete el soporte/ojal del cuerpo del amortiguador en el tornillo de banco.

Retire el tapón de la válvula del depósito del IFP. Presione la válvula Schrader y libere toda la presión de aire del depósito del IFP.

Una vez liberada la presión, presione la válvula Schrader una segunda vez. Si la válvula Schrader puede moverse, significa que el amortiguador está totalmente despresurizado.

⚠ADVERTENCIA - DISPOSITIVO PRESURIZADO

Utilice siempre gafas de seguridad homologadas (ANSI Z87.1, EN166 EU).

Compruebe que se haya liberado toda la presión de aire del componente de la suspensión. No hacerlo puede provocar LESIONES GRAVES O LA MUERTE. Consulte la sección Precauciones y advertencias de seguridad relativas a la suspensión para obtener advertencias e instrucciones detalladas sobre los dispositivos presurizados.

⚠PRECAUCIÓN - PELIGRO PARA LOS OJOS

Antes de continuar, asegúrese de que se haya liberado toda la presión de aire del amortiguador. De lo contrario, el cuerpo del amortiguador podría desprenderse a gran velocidad del ojal del eje. Utilice gafas de seguridad.

Herramienta para obús de válvula Schrader RockShox

Llave Allen pequeña o punzón

2 Retire el obús de la válvula Schrader.

No deseche el obús de la válvula Schrader.

⚠ADVERTENCIA - DISPOSITIVO PRESURIZADO

Utilice siempre gafas de seguridad homologadas (ANSI Z87.1, EN166 EU).

Compruebe que se haya liberado toda la presión de aire del componente de la suspensión. No hacerlo puede provocar LESIONES GRAVES O LA MUERTE. Consulte la sección Precauciones y advertencias de seguridad relativas a la suspensión para obtener advertencias e instrucciones detalladas sobre los dispositivos presurizados.

Herramienta para obús de válvula Schrader RockShox

3 Empuje la tapa del depósito del IFP en el depósito hasta que el anillo de retención sea visible y accesible.

4 Retire el anillo de retención del depósito del IFP.

⚠PRECAUCIÓN - PELIGRO PARA LOS OJOS

El anillo de retención puede salir despedido durante la extracción. Utilice gafas de seguridad.

AVISO

No arañe el interior del depósito del IFP. Los arañazos provocan fugas de aceite y aire.

Punzón (no metálico)

5 Quite la tapa del depósito del IFP del propio depósito.

AVISO

No arañe el interior del depósito del IFP. Los arañazos provocan fugas de aceite y aire.

Punzón

6 Retire la junta tórica de la tapa del depósito del IFP y deséchela.
Aplique grasa a una junta tórica nueva e instálela.
Deje a un lado la tapa del depósito.

Grasa de sellado dinámico RockShox

7 Aplique un poco de grasa al extremo de una llave TORX T10.
Desenrosque y retire el tornillo de purgado del IFP.

Grasa T10

T10

T10

8 Retire la junta tórica y deséchela. Aplique grasa a una junta tórica nueva e instálela.

Punzón (no metálico)

Grasa de sellado dinámico RockShox

9 Enrosque la herramienta extractora del IFP RockShox en el IFP (pistón flotante interno).

Saque el pistón IPF del depósito.

Desenrosque la herramienta extractora del IFP RockShox del IFP.

Herramienta extractora del IFP RockShox

Herramienta extractora del IFP RockShox

Herramienta extractora del IFP RockShox

10 Retire la junta tórica del IFP y deséchela.

Limpie el IFP.

Aplique grasa a una junta tórica nueva e instálela en el IFP.

Deje el IFP a un lado.

Actualización del depósito: Aplique grasa a la junta tórica del IFP nueva e instálela en el nuevo IFP.

Limpiador de suspensiones RockShox

Grasa de sellado dinámico RockShox

Desmontaje del amortiguador

Puede que en las imágenes aparezcan herramientas, piezas y/o conjuntos V1. Los procedimientos para las piezas y/o conjuntos V1 y V2 son los mismos, a menos que se muestre o indique lo contrario.

1 Coloque una toalla de taller alrededor del cuerpo del amortiguador para absorber el aceite.

Coloque un pequeño trozo de tubo de plástico cortado sobre el eje del amortiguador para protegerlo.

AVISO

No arañe el eje del amortiguador. Los arañazos provocan fugas de aceite.

Toalla de taller

Tubo de plástico cortado

2 Coloque la llave fija Vivid Counter Measure en el cabezal de sellado con los cuatro pasadores insertados en los cuatro orificios de pasador del cabezal.

AVISO

No arañe el eje del amortiguador. Los arañazos provocan fugas de aceite.

Llave fija Vivid Counter Measure

Llave fija Vivid Counter Measure

3 Fije la llave ajustable Vivid Counter Measure en la llave fija Vivid Counter Measure.

AVISO

No arañe el eje del amortiguador. Los arañazos provocan fugas de aceite.

Llave ajustable Vivid Counter Measure

Llave ajustable Vivid Counter Measure

4 Desenrosque el cabezal de sellado Counter Measure del cuerpo del amortiguador.

⚠ADVERTENCIA - DISPOSITIVO PRESURIZADO

Utilice siempre gafas de seguridad homologadas (ANSI Z87.1, EN166 EU).

AVISO

No arañe el eje del amortiguador. Los arañazos provocan fugas de aceite.

Llave ajustable y llave fija Vivid Counter Measure

Llave ajustable y llave fija Vivid Counter Measure

5 Retire la llave ajustable Vivid Counter Measure y la llave fija Vivid Counter Measure del cabezal de sellado.

Llave ajustable Vivid Counter Measure

Llave fija Vivid Counter Measure

Retire el tubo de plástico cortado del eje del amortiguador.

Tubo de plástico cortado

6 Retire del cuerpo del amortiguador el cabezal de sellado Counter Measure y el conjunto de pistón/eje/ojal del amortiguador.

⚠ADVERTENCIA - DISPOSITIVO PRESURIZADO

Utilice siempre gafas de seguridad homologadas (ANSI Z87.1, EN166 EU).

7 Retire el amortiguador del tornillo de banco y vierta el aceite del cuerpo del amortiguador y del depósito en un recipiente para recoger el aceite.

Recipiente para recoger el aceite

Recipiente para recoger el aceite

8 Retire la toalla de taller.

Limpie el cuerpo del amortiguador y el depósito.

Limpiador de suspensiones RockShox

Limpiador de suspensiones RockShox

9 Sujete el cuerpo del amortiguador y el depósito en el tornillo de banco.

Retire la junta tórica interior del cuerpo del amortiguador y deséchela.

Punzón (no metálico)

Punzón (no metálico)

10 Aplique grasa a una junta tórica nueva e instálela.

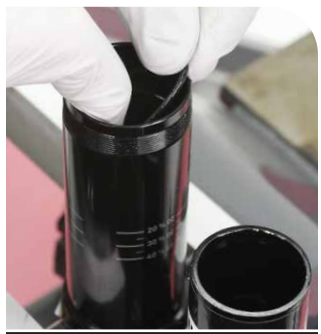
Grasa de sellado dinámico RockShox

Actualización del depósito (opcional): Para actualizar el depósito, continúe con Actualización (opcional) - Depósito Vivid C1.

Mantenimiento cada 200 horas Para realizar al mantenimiento cada 200 horas, continúe con Mantenimiento del pistón del amortiguador.

Actualización (opcional) - Depósito Vivid C1 Ultimate RC2T

Es posible actualizar los amortiguadores Vivid Base R (solo rebote), Vivid Select RT (rebote y umbral), Vivid Select+ RTC (rebote, umbral y compresión de baja velocidad) y Vivid Ultimate DH RC2 (rebote y compresión de baja velocidad) con el kit de actualización del depósito Ultimate RC2T, disponible por separado.

El depósito actualizado Ultimate RC2T NO es compatible con Vivid Ultimate Flight Attendant.

La actualización requiere la retirada del conjunto del depósito original y la instalación del depósito actualizado (Ultimate RC2T). Si se actualiza el conjunto del depósito, es necesario desmontar el amortiguador. Se recomienda llevar a cabo también el mantenimiento cada 200 horas y sustituir todas las piezas de mantenimiento mientras el amortiguador esté desmontado.

1 **Select RT:** Afloje el tornillo de fijación de la palanca.

Retire la palanca.

2 **Select RT, Base R:** Quite cada uno de los pernos del depósito.

Retire el conjunto del depósito del ojal.

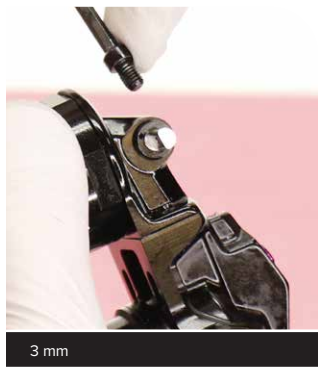

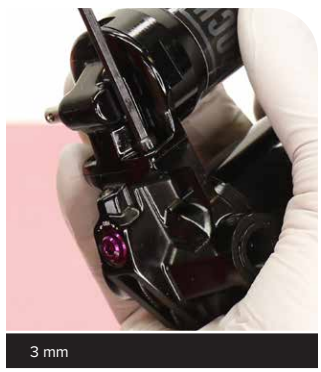

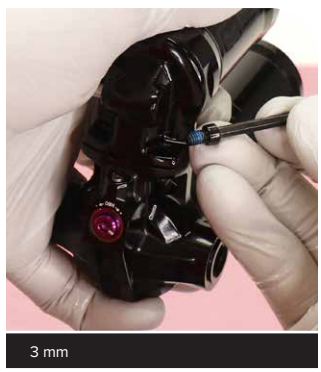

3 **Select+ RCT, Ultimate DH RC2:** Desenrosque el perno expuesto izquierdo del depósito (A) (3 mm).

Desenrosque el perno oculto derecho del depósito (B) (3 mm).

3 mm

3 mm

3 mm

3 mm

Levante el conjunto del depósito para separarlo del ojal y deslícelo hacia la izquierda hasta que la ranura del perno del cuello deje libre la cabeza del perno oculto del depósito.

Ultimate DH RC2, Select+ RCT

Ultimate DH RC2, Select+ RCT

Retire el perno izquierdo y el conjunto del depósito.

Retire el otro perno del depósito (derecho).

Retire el conjunto del depósito del ojal.

4 Retire el pasador de alineación y la junta tórica del depósito.

Limpie el pasador y la junta tórica. Limpie el pasador y la ranura de la junta tórica.

Vuelva a colocar el pasador y la junta tórica en el ojal (sin grasa).

Punzón (no metálico)

Limpiador de suspensiones RockShox

Sin grasa

5 **Instalación de la actualización Ultimate RC2T:** Enrosque el perno derecho del depósito en el ojal hasta que la cabeza del perno quede a unos 3 mm del cuerpo del amortiguador.

Coloque la ranura del perno ranurado en el cuello del depósito Ultimate RC2T, alrededor de la cabeza del perno (parcialmente enroscado en el cuerpo del amortiguador), deslice el depósito hacia la derecha y alinee el cuello con el ojal, con el orificio del perno en el lado de la palanca de umbral.

Introduzca el otro perno del depósito en el orificio del perno y enrósquelo en el cuerpo del amortiguador hasta que toque el cuello del depósito. Enrosque el perno oculto en el ojal hasta que entre en contacto con el cuello del depósito.

Apriete los pernos al par especificado.

⚠ADVERTENCIA - RIESGO DE ACCIDENTE

Las piezas se deben apretar al par especificado. No hacerlo puede provocar LESIONES GRAVES O LA MUERTE.

Regule todos los ajustes de compresión a la posición abierta antes de montar el amortiguador.

Todos los procedimientos de esta sección son los mismos para Vivid Base R, Select RT, Select+ RCT, Ultimate DH RC2, Ultimate RC2T y Ultimate Flight Attendant, a menos que se describa o muestre lo contrario.

Puede que en las imágenes aparezcan herramientas, piezas y/o conjuntos V1. Los procedimientos para las piezas y/o conjuntos V1 y V2 son los mismos, a menos que se muestre o indique lo contrario.

Cambio de recorrido (opcional): Es posible cambiar el recorrido dentro del intervalo de carrera del amortiguador instalando un reductor de recorrido y el poste inferior del eje del amortiguador correcto del kit de cambio de recorrido de Vivid/Vivid Coil. Consulte el paso correspondiente en las tablas de esta sección para comprobar la compatibilidad. Consulte el *Catálogo de repuestos RockShox* para conocer los kits de cambio de recorrido de Vivid/Vivid Coil disponibles.

Longitud del amortiguador	Carrera del amortiguador (mm)	Reductor de recorrido del eje del amortiguador (cant.)	Altura del poste inferior del eje del amortiguador (mm)	Grabado láser del poste inferior del eje del amortiguador
165, 190	37,5	3	11	110
	40	2	9	090
	42,5	1	7	070
	45	0	7	070
185, 210	47,5	3	13	130
	50	2	11	110
	52,5	1	9	090
	55	0	7	070
205, 230	57,5	3	15	150
	60	2	13	130
	62,5	1	11	110
	65	0	9	090
225, 250	67,5	3	15	150
	70	2	15	150
	72,5	1	13	130
	75	0	11	110

Si están instalados, no desmonte ni instale los reductores de recorrido del eje del amortiguador sin sustituir también el poste inferior del eje del amortiguador por el de tamaño correcto correspondiente. Confirme la compatibilidad antes de modificar el recorrido.

AVISO

Antes de aumentar o reducir el recorrido (carrera) del amortiguador, consulte al fabricante del cuadro. El tamaño y el diseño del cuadro determinan el recorrido admisible del amortiguador (carrera). Un recorrido (carrera) excesivo puede dañar el amortiguador o el cuadro de la bicicleta.

1 Sujete el soporte/ojal del eje del amortiguador en el tornillo de banco.

Tornillo de banco con mordazas blandas

2 Es necesario abrir el circuito de rebote para volver a montarlo y purgarlo.

Introduzca el regulador de rebote en la leva del regulador de rebote. Gire el mando del regulador de rebote en sentido antihorario entre 10 y 15 clics.

Retire la perilla del regulador de rebote.

AVISO

Para evitar que el conjunto de la leva de rebote se desenrosque completamente del ojal, NO gire el mando del regulador de rebote más de 15 clics desde el tope en sentido horario (cerrado).

Mando del regulador de rebote

3 Desenrosque y retire la tuerca del pistón.

8 mm

4 Introduzca un punzón o una llave Allen pequeña en el centro del poste inferior del pistón.

Utilice dos punzones para levantar el pistón de retención y las cuñas de retención del poste inferior.

Retire el pistón de retención y las cuñas de retención con el punzón o la llave Allen, manteniendo todas las piezas juntas. Deje el conjunto del pistón de retención en el punzón y colóquelo a un lado.

Punzón o llave Allen pequeña

Punzón (no metálico) (2)

Punzón (no metálico) (2)

Punzón o llave Allen pequeña

Punzón o llave Allen pequeña

5 Desenrosque y retire el poste inferior del pistón.

Cambio de recorrido (opcional): Si se cambia el recorrido, el poste inferior original ya no se volverá a instalar.

12 mm

6 Introduzca un punzón o una llave Allen pequeña en el centro del eje del amortiguador.

Retire el pistón del amortiguador y las cuñas con el punzón o la llave Allen, manteniendo todas las piezas juntas. Deje el conjunto de pistón del amortiguador y cuñas en el punzón y colóquelo a un lado.

Punzón o llave Allen pequeña

7 Quite la placa superior.

Si la placa superior es difícil de retirar, envuélvala con una toalla de taller y retírela con cuidado con unas tenazas ajustables.

AVISO

Tenga cuidado de no dañar la placa superior.

Toalla de taller

Tenazas ajustables

Tenazas ajustables

8 Retire el conjunto del cabezal de sellado.

Vivid C1 V1: Si es necesario sustituir el conjunto del cabezal del amortiguador, instale un conjunto Vivid C1 V2 al volver a montar el amortiguador.

Consulte el *Catálogo de piezas de repuesto de RockShox* para conocer los kits de mantenimiento y de piezas de repuesto disponibles actualmente. Póngase en contacto con la atención al cliente de SRAM para obtener más información en caso necesario.

Cabezal de sellado del amortiguador - V1

Cabezal de sellado del amortiguador - V2

Cabezal de sellado del amortiguador - V1

Cabezal de sellado del amortiguador - V2

9 Tire firmemente del resorte superior y retírelo del cabezal de sellado.

Inspeccione los dos casquillos interiores del cabezal de sellado en busca de desgaste excesivo. Si los casquillos están desgastados o dañados, es necesario sustituir el conjunto del cabezal de sellado Counter Measure. Deseche el cabezal de sellado si los casquillos interiores están desgastados o dañados.

10 Retire el tope inferior y límpielo.

11 Retire la placa inferior y los reductores de recorrido rojos (si están instalados).

Cambio de recorrido (opcional): Si modifica el recorrido, instale el número de reductores de recorrido correcto durante el montaje.

12 Limpie el eje del amortiguador e inspecciónelo en busca de daños. Si el eje del amortiguador está dañado o desgastado, es necesario sustituirlo.

Limpiador de suspensiones RockShox

13 Instale la placa inferior y los reductores de recorrido rojos (si estaban instalados).

Cambio de recorrido (opcional): Si modifica el recorrido, instale el número de reductores* de recorrido del ojal correcto.

Optativo: Para obtener un rendimiento óptimo, instale un número igual de reductores** de volumen de recorrido de la lata de aire en el conjunto de la lata antes de volver a montar el amortiguador.

Longitud del amortigua-dor (mm)	Carrera del amortigua-dor (mm)	* Reductor de recorrido del ojal	** Reductor de volumen de recorrido de la lata de aire
165, 190	37,5	3	3
	40	2	2
	42,5	1	1
	45	0	0
185, 210	47,5	3	3
	50	2	2
	52,5	1	1
	55	0	0
205, 230	57,5	3	3
	60	2	2
	62,5	1	1
	65	0	0
225, 250	67,5	3	3
	70	2	2
	72,5	1	1
	75	0	0

14 Aplique grasa a la superficie interior del tope inferior e instálelo.

Limpie la grasa sobrante de las roscas del eje del amortiguador.

Grasa de sellado dinámico RockShox

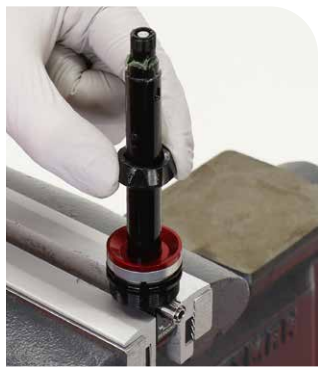

15 Aplique grasa a una junta tórica del ojal nueva e instálela en el ojal.

Grasa de sellado dinámico RockShox

16 Retire el tornillo de purgado del cabezal de sellado Counter Measure.

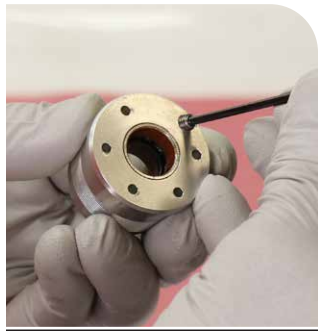

2 mm

17 Retire la bola de compresión de nailon del cabezal de sellado.

Coloque el cabezal de sellado sobre una superficie plana.

Introduzca un punzón para rodamientos de 2,4 mm (diámetro externo) en el orificio de purgado con el ángulo correcto desde la parte inferior del cabezal de sellado.

Golpee suavemente el punzón para rodamientos y empuje la bola de compresión de nailon del cabezal de sellado a través del orificio de purgado.

La bola de compresión de nailon se deformará, por lo que no se puede reutilizar. Deseche la bola de compresión de nailon original.

AVISO

Para garantizar un correcto funcionamiento, no reutilice la bola de compresión de nailon.

Retire el punzón para rodamientos/pasador de calibración del cabezal de sellado.

Punzón para rodamientos de 2,4 mm (diámetro externo)

Martillo/mazo

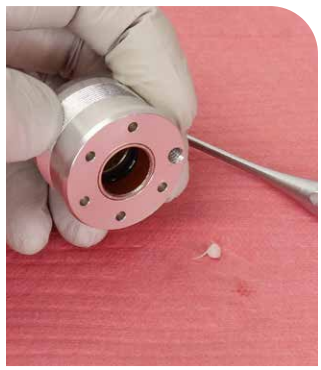

18 Retire la junta tórica interior del cabezal de sellado y deséchela.

Limpie el conjunto del cabezal de sellado.

AVISO

No arañe el cabezal de sellado ni sus casquillos con el punzón. Los arañazos provocan fugas. Si el cabezal de sellado o los casquillos están arañados, sustituya el cabezal.

Punzón (no metálico)

Limpiador de suspensiones RockShox

Limpiador de suspensiones RockShox

19 Aplique grasa a una junta tórica interior del cabezal de sellado nueva e instálela.

Aplique grasa a los casquillos interiores del centro del cabezal de sellado.

Grasa de sellado dinámico RockShox

Grasa de sellado dinámico RockShox

20 **Cabezal de sellado original y nuevo:** Alinee el borde del resorte, y el hueco de su parte plana y helicoidal, con el orificio de purgado para que el flujo de aceite sea máximo.

Instale el resorte superior.

Coloque el resorte superior en la ranura del resorte del cabezal de sellado.

Coloque el cabezal de sellado sobre una superficie plana. Coloque una llave de vaso grande (19 mm) sobre el resorte y presiónelo firmemente (comprímalo por completo) para asentarlo en el cabezal de sellado. El resorte encaja en el cabezal de sellado al asentarse.

Compruebe que el resorte esté completamente asentado en el cabezal de sellado.

Vaso de 19 mm

Vaso de 19 mm

21 Instale el cabezal de sellado en el eje del amortiguador.

Limpie la grasa sobrante de las roscas del eje del amortiguador.

22 Empuje el obturador de rebote hacia abajo en el eje del amortiguador hasta que se detenga. Esto abrirá el circuito de rebote y garantizará que el amortiguador se purgue correctamente durante el montaje.

Llave Allen pequeña

Llave Allen pequeña

Llave Allen pequeña

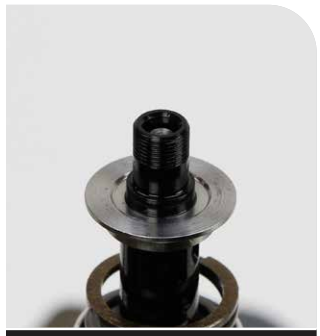
Llave Allen pequeña

23 Instale la placa superior en el eje del amortiguador.

Instale el conjunto del pistón en el extremo del eje del amortiguador y en la placa superior.

Compruebe que el pistón y las cuñas estén instaladas planas y cuadradas con el eje del amortiguador.

AVISO

Mantenga las piezas del conjunto del pistón en el mismo orden en el que se han retirado. No separe ninguna pieza del conjunto del pistón.

Si alguna pieza del conjunto del pistón se instala en orden incorrecto, deberá volver a montar el conjunto del pistón, incluidas las pilas de cuñas de ajuste, en orden correcto para garantizar un funcionamiento adecuado. Consulte la Guía de ajuste de cuñas de la suspensión trasera para obtener información sobre el conjunto del pistón y la disposición de las pilas de cuñas.

Punzón

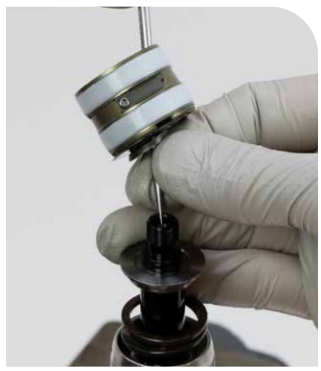

24 Instale el poste inferior y apriételo al par especificado.

⚠ADVERTENCIA - RIESGO DE ACCIDENTE

Las piezas se deben apretar al par especificado. No hacerlo puede provocar LESIONES GRAVES O LA MUERTE.

Cambio de recorrido (opcional): Si se modifica el recorrido, instale el poste inferior del tamaño correcto.

Longitud del amortiguador	Carrera del amortiguador (mm)	Altura del poste inferior (mm)	Grabado láser del poste inferior
165, 190	37,5	11	110
	40	9	090
	42,5	7	070
	45	7	070
185, 210	47,5	13	130
	50	11	110
	52,5	9	090
	55	7	070
205, 230	57,5	15	150
	60	13	130
	62,5	11	110
	65	9	090
225, 250	67,5	15	150
	70	15	150
	72,5	13	130
	75	11	110

12 mm | 8,5 N·m

25 Con los orificios de la válvula del pistón de retención orientados hacia el pistón, instale el pistón y las cuñas de retención.

Punzón

26 Instale la tuerca del pistón en el poste inferior y apriétela al par especificado.

⚠ADVERTENCIA - RIESGO DE ACCIDENTE

Las piezas se deben apretar al par especificado. No hacerlo puede provocar LESIONES GRAVES O LA MUERTE.

Retire el conjunto del amortiguador del tornillo de banco y déjelo a un lado.

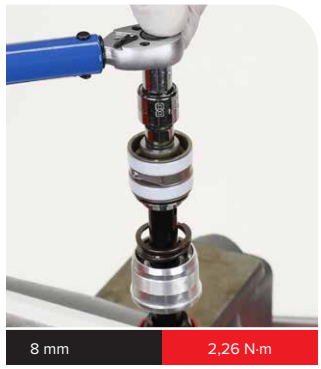

Relleno de aceite e instalación del IFP

1 **Todos los modelos Vivid:** El amortiguador de compresión DEBE estar en posición abierta antes del llenado de aceite y el montaje. Confirme que todos los reguladores de compresión estén en posición abierta.

Ultimate Flight Attendant: Confirme que la chaveta del eje motriz esté girada completamente en sentido antihorario.

Ultimate Flight Attendant

2 Sujete el ojal del cuerpo del amortiguador en el tornillo de banco.

Coloque una toalla de taller alrededor del cuerpo del amortiguador y del depósito para absorber el aceite.

3 Vierta aceite para suspensiones en el depósito del IFP hasta llegar casi al tope del depósito. El aceite comenzará a pasar al cuerpo del amortiguador.

Vierta una pequeña cantidad de aceite en el cuerpo del amortiguador.

Deje que la mitad del aceite penetre en el cuerpo del amortiguador; a continuación, golpee repetidamente la parte superior del depósito con la mano para seguir introduciendo el aceite en el cuerpo del amortiguador. Esto ayudará a purgar las burbujas de aire del cuerpo del amortiguador, del ojal y del depósito.

⚠PRECAUCIÓN

Utilice siempre gafas de seguridad. No deje que aceite, fluido, grasa, lubricante o limpiador entren en contacto con los ojos o la cara. En caso de irritación, acuda inmediatamente al médico.

Maxima PLUSH 7wt

Maxima PLUSH 7wt

4 Llene el depósito con más aceite y siga golpeando su parte superior hasta que dejen de salir burbujas del cuerpo del amortiguador.

Maxima PLUSH 7wt

5 Una vez que la mayor parte del aceite del depósito del IFP haya pasado al cuerpo del amortiguador, golpee repetidamente la parte superior del cuerpo del amortiguador con la mano para que el aceite vuelva al depósito. Esto ayudará a purgar aún más las burbujas de aire del sistema.

No deje que baje el nivel de aceite en el cuerpo del amortiguador o en el depósito del IFP, ya que esto facilitaría la entrada de aire en el sistema.

Continúe este proceso de golpear la parte superior del cuerpo del amortiguador y el depósito hasta que no salgan burbujas de ninguno de los dos lados y haya aceite en ambos.

6 Coloque la mano sobre la parte superior del cuerpo del amortiguador para evitar que salga aceite al instalar el IFP.

7 Con la mano todavía apoyada firmemente en el cuerpo del amortiguador (no la retire), coloque la junta tórica del IFP en el depósito del IFP de manera uniforme, con el extremo engrasado de la junta hacia fuera/arriba.

Confirme que el IFP esté orientado en la posición correcta, como se muestra en la imagen.

⚠PRECAUCIÓN

Utilice siempre gafas de seguridad. No deje que aceite, fluido, grasa, lubricante o limpiador entren en contacto con los ojos o la cara. En caso de irritación, acuda inmediatamente al médico.

Base, Select, Select+, Ultimate

Base, Select, Select+, Ultimate

Ultimate Flight Attendant

Ultimate Flight Attendant

Coloque una toalla de taller sobre el IFP para absorber el aceite que pueda salir por su orificio de purgado al presionar el IFP contra el depósito.

No cubra completamente el orificio de purgado del centro del IFP con el dedo o el pulgar al instalar el IFP. Saldrá aceite a través del orificio de purgado del IFP al instalarlo.

Con el dedo y el pulgar, empuje lentamente el IFP en el depósito lo suficiente para que la junta tórica salga del extremo de la lata del depósito. Deténgase cuando perciba que la junta tórica no toca el borde de la lata del depósito. Retire la toalla de taller.

No retire la mano del cuerpo del amortiguador.

Ultimate Flight Attendant

Ultimate Flight Attendant

8 Con la mano todavía sobre la parte superior del cuerpo del amortiguador, coloque la herramienta de ajuste de altura IFP RockShox en el IFP.

Lentamente y con cuidado, empuje hacia abajo la herramienta de ajuste de altura para introducir el IFP en el depósito hasta una profundidad de aproximadamente 20 mm (utilice como referencia una regla o las marcas de 39 mm o 41 mm de la herramienta).

Saldrá aceite por los orificios de purgado de la herramienta del IFP.

Retire la herramienta de ajuste de altura del IFP. No retire la mano del cuerpo del amortiguador.

El IFP debería quedar sumergido en el aceite del depósito hasta una profundidad de 20 mm aproximadamente.

La profundidad de 20 mm NO es la profundidad final del IFP. La profundidad final del IFP se fijará una vez instalado el conjunto de pistón/eje.

⚠PRECAUCIÓN - PELIGRO PARA LOS OJOS

El aceite puede salir despedido del IFP hacia la herramienta si empuja el IFP demasiado rápido. No mire directamente al depósito ni a la herramienta de ajuste de altura del IFP mientras empuja hacia abajo el IFP. Utilice gafas de seguridad.

Herramienta de ajuste de altura del IFP

≈20 mm Herramienta de ajuste de altura del IFP

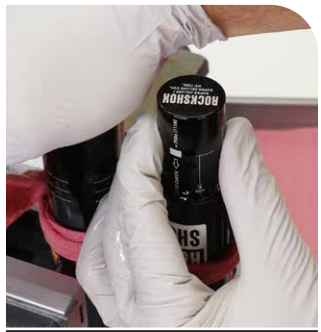
≈20 mm Herramienta de ajuste de altura del IFP

9 Con la mano todavía cubriendo el cuerpo del amortiguador, golpee ligeramente el extremo del ojal del cuerpo del amortiguador y el depósito con el mango de una llave de plástico para purgar las burbujas de aire restantes.

Herramienta con mango de plástico

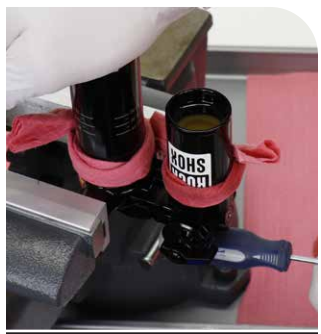
Herramienta con mango de plástico

10 Con la mano aún cubriendo el cuerpo del amortiguador, aplique un poco de grasa al extremo de una llave TORX T10 para sujetar el tornillo de purgado del IFP en la llave e instalarlo con cuidado en el IFP.

Apriete el tornillo de purgado y deténgase cuando el IFP empiece a girar. Percibirá resistencia justo antes de que el IFP comience a girar.

T10 Grasa

T10

11 Retire la mano del cuerpo del amortiguador.

Vierta aceite para suspensiones Maxima PLUSH 7wt en el cuerpo del amortiguador hasta llegar a la parte superior.

Elimine las burbujas visibles.

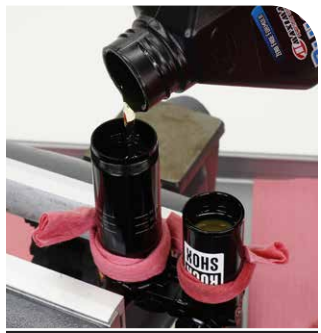

Maxima PLUSH 7wt

Los procedimientos para Vivid Ultimate Flight Attendant son los mismos, a menos que se describa o ilustre lo contrario.

Puede que en las imágenes aparezcan herramientas, piezas y/o conjuntos V1. Los procedimientos para las piezas y/o conjuntos V1 y V2 son los mismos, a menos que se muestre o indique lo contrario.

1 Enrosque la herramienta de compresión del resorte del cabezal de sellado interior corta (A) o larga (B) en la herramienta de compresión del resorte del cabezal de sellado exterior (C) hasta que los extremos queden alineados.

Nota: Hay dos herramientas de compresión del resorte del cabezal de sellado interior, cada una de una longitud diferente. Utilice la herramienta interior compatible con la longitud del amortiguador.

Clip de purgado de la herramienta de compresión del resorte del cabezal de sellado: Hay dos versiones del clip de purgado. El clip de purgado V1 NO es compatible con Vivid C1 de 205 mm y 230 mm de longitud.

Longitud del amortigua-dor (mm)	Carrera del amortigua-dor (mm)	Herramienta de compresión del resorte del cabezal de sellado interior	Clip de purgado	
165, 190	37,5 - 45	Baja	V1	V2
185, 210	47,5 - 50			
205, 230	57,5 - 65	Alta	-	V2
225, 250	67,5 - 75		V1	V2

Herramienta de compresión interior, corta

Herramienta de compresión interior, corta

Herramienta de compresión interior, larga

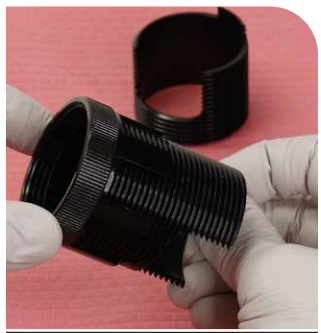
Herramienta de compresión interior, larga

Clip de purgado V1

Clip de purgado V2

2 Deslice el cabezal de sellado y el resorte hacia el pistón hasta que se detengan.

3 Coloque la llave fija Vivid Counter Measure en el cabezal de sellado. Debe poder ver el orificio del pasador a la izquierda del orificio de purgado.

NO tape el orificio de purgado con la llave fija. No podrá instalar a bola de compresión de nailon y el tornillo de purgado si tapa el orificio de purgado.

AVISO

No arañe el eje del amortiguador.

Llave fija Vivid Counter Measure

Llave fija Vivid Counter Measure

4 Coloque la llave ajustable Counter Measure en la llave fija Counter Measure.

AVISO

No arañe el eje del amortiguador.

Llave ajustable Vivid Counter Measure

Llave ajustable Vivid Counter Measure

5 Deslice el tope, el espaciador de recorrido y la placa hacia abajo hasta la llave.

6 Instale la herramienta de compresión del resorte del cabezal de sellado Counter Measure sobre el ojal y el eje del amortiguador e introduzca su lengüeta en la muesca de la llave.

La muesca de la llave impide que la herramienta de compresión del resorte del cabezal de sellado interior gire al hacerlo la herramienta de compresión del resorte del cabezal de sellado exterior.

Herramienta de compresión del resorte del cabezal de sellado

Herramienta de compresión del resorte del cabezal de sellado

Herramienta de compresión del resorte del cabezal de sellado Counter Measure y llave ajustable Vivid Counter Measure

7 Instale el clip de purgado del ojal debajo del ojal y en la herramienta de compresión del resorte del cabezal de sellado Counter Measure.

Clip de purgado V1

Clip de purgado V1

Clip de purgado V1 y herramienta de compresión del resorte del cabezal de sellado Counter Measure

Clip de purgado V2

Clip de purgado V2

Clip de purgado V2 y herramienta de compresión del resorte del cabezal de sellado Counter Measure

8 Gire con la mano la herramienta de compresión del resorte del cabezal de sellado exterior Counter Measure en sentido antihorario hasta que se detenga.

Cuando la herramienta deje de girar, el resorte del cabezal de sellado Counter Measure estará totalmente comprimido contra el pistón. El conjunto de pistón/cabezal de sellado/eje del amortiguador no puede instalarse si el resorte del cabezal de sellado no está totalmente comprimido.

Herramienta de compresión del resorte del cabezal de sellado Counter Measure

Herramienta de compresión del resorte del cabezal de sellado Counter Measure

Herramienta de compresión del resorte del cabezal de sellado Counter Measure

9 Introduzca un punzón de plástico plano en la ranura del pistón de retención, debajo de la cuña inferior, y haga palanca suavemente en la cuña hacia arriba para que salgan las burbujas de aire atrapadas durante la instalación del pistón y el cabezal de sellado. Al elevar la cuña, se crea una vía de escape para el aceite y la presión del aceite, reduciendo la presión sobre el IFP durante la instalación.

⚠PRECAUCIÓN

Utilice siempre gafas de seguridad. No deje que aceite, fluido, grasa, lubricante o limpiador entren en contacto con los ojos o la cara. En caso de irritación, acuda inmediatamente al médico.

Punzón de plástico plano

Punzón de plástico plano

10 Mientras sujeta la cuña con el punzón plano, introduzca lentamente el pistón del amortiguador en el cuerpo del amortiguador.

El aceite se desplazará a través del pistón y las cuñas a medida que se instala el pistón. Retire el punzón de plástico plano cuando el aceite esté por encima del pistón de retención y la cuña.

Empuje el cabezal de sellado en el cuerpo del amortiguador hasta que las roscas del cabezal entren en contacto con el cuerpo.

Punzón de plástico plano

Punzón de plástico plano

Punzón de plástico plano

11 Enrosque el cabezal de sellado en el cuerpo del amortiguador para enganchar las roscas.

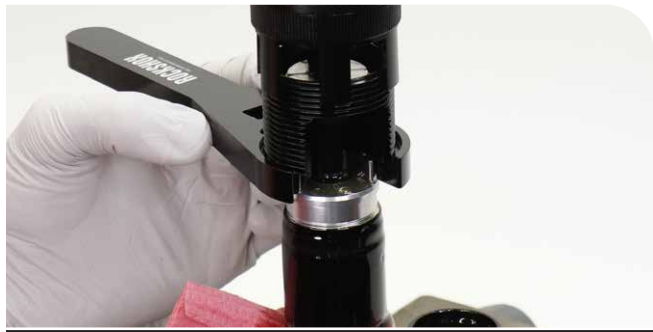

Llave ajustable Vivid Counter Measure

12 Enrosque el cabezal de sellado en el cuerpo del amortiguador hasta que se detenga.

Saldrá aceite a través del orificio de purgado del cabezal de sellado.

Llave ajustable Vivid Counter Measure

Llave ajustable Vivid Counter Measure

Llave ajustable Vivid Counter Measure

Llave ajustable Vivid Counter Measure

13 Apriete el cabezal de sellado al par especificado.

⚠ADVERTENCIA - RIESGO DE ACCIDENTE

Las piezas se deben apretar al par especificado. No hacerlo puede provocar LESIONES GRAVES O LA MUERTE.

Llave ajustable Vivid Counter Measure | 34 N·m

14 **Ajuste del IFP a la profundidad especificada:** Introduzca una llave Allen de 3 mm a través de la ranura correcta (33, 35, 39 o 41 mm) en la herramienta de ajuste de altura del IFP RockShox.

Actualización del depósito: Si el depósito del amortiguador se actualizó con un depósito Ultimate RC2T, ajuste la profundidad del IFP en 41 mm.

Modelo	Carrera/longitud	Profundidad del IFP (mm)
Base	Todo	35
Select		
Select+		41
Ultimate DH		
Ultimate		
Ultimate Flight Attendant	37,5-65	33
	67,5-75	39

Empuje **lentamente** hacia abajo la herramienta de ajuste de altura del IFP RockShox en el depósito para llevar el IFP hasta la profundidad adecuada.

La herramienta de ajuste de altura del IFP se detendrá cuando la llave Allen entre en contacto con el depósito.

No retire la herramienta de ajuste de altura del IFP RockShox.

⚠PRECAUCIÓN

El IFP debe ajustarse a la profundidad especificada. Si no se ajusta el IFP a la profundidad especificada, la tapa del depósito se separará al comprimir el amortiguador, lo que causará daños permanentes al amortiguador y posibles lesiones al usuario.

⚠PRECAUCIÓN - PELIGRO PARA LOS OJOS

No mire directamente al depósito ni al orificio de purgado del cuerpo del amortiguador mientras empuja la herramienta de ajuste de altura del IFP hacia abajo en el depósito. Puede salir aceite despedido por el orificio de purgado del cuerpo del amortiguador o por la herramienta de ajuste de altura del IFP RockShox si esta se empuja demasiado rápido. Utilice gafas de seguridad.

Herramienta de ajuste de altura del IFP 3 mm

15 Golpee suavemente el depósito y la parte inferior del amortiguador con el mango de una herramienta de plástico para eliminar el aire atrapado en el amortiguador.

Herramienta con mango de plástico

Herramienta con mango de plástico

16 Introduzca una bola de compresión de nailon NUEVA en el orificio de purgado del cabezal de sellado. La bola de nailon debe sumergirse en aceite.

AVISO

Para garantizar un correcto funcionamiento, NO reutilice la bola de compresión original.

17 Coloque el tornillo de purgado en el orificio de purgado y enrósquelo hasta que note que entra en contacto con la bola de compresión de nailon; a continuación, apriete el tornillo de purgado otra ½ vuelta.

T10

T10

18 Retire la herramienta de ajuste de altura del IFP del depósito.

Retire la llave Allen de 3 mm de la herramienta.

El IFP ahora está en la posición correcta.

Herramienta de ajuste de altura del IFP

Herramienta de ajuste de altura del IFP

19 Para verificar la calidad del purgado, vuelva a introducir la herramienta de ajuste de altura del IFP RockShox en el depósito del IFP y presione hacia abajo el IFP con la herramienta, aplicando aproximadamente 111 N de fuerza.

AVISO

No empuje la herramienta con más de 111 N de fuerza. Un exceso de presión puede hacer que el aceite rebase la junta del IFP.

El IFP debería percibirse firme y no comprimirse. Si la ventana de verificación de purgado de la herramienta (33, 35, 39 o 41 mm de altura del IFP) está comprimida por debajo del borde del depósito, es necesario volver a purgar el sistema.

Retire la herramienta de ajuste de altura del IFP RockShox.

Para volver a purgar el sistema, hay que desmontar el amortiguador y volver a montarlo empezando desde la extracción del IFP. Realice todos los procedimientos de desmontaje, montaje y purgado antes de continuar.

Actualización del depósito: Si el depósito del amortiguador se actualizó con un depósito Ultimate RC2T, la profundidad del IFP debe ajustarse en 41 mm, consultando la ventana de verificación de purgado de 41 mm para comprobar la calidad del purgado.

Modelo	Carrera/longitud	Profundidad del IFP (mm)
Base	Todo	35
Select		
Select+		41
Ultimate DH		
Ultimate		
Ultimate Flight Attendant	37,5-65	33
	67,5-75	39

Herramienta de ajuste de altura del IFP

Ventana de verificación de purgado (33, 35, 39 o 41 mm)

Ventana de verificación de purgado (33, 35, 39 o 41 mm)

Ventana de verificación de purgado (33, 35, 39 o 41 mm)

Herramienta de ajuste de altura del IFP

20 Retire el amortiguador del tornillo de banco.

Vierta el exceso de aceite del depósito del IFP.

Vuelva a sujetar el amortiguador en el tornillo de banco.

Limpie el aceite del cuerpo del amortiguador y del depósito con una toalla de taller limpia.

Recipiente para recoger el aceite

21 Aplique una fina capa de grasa a la junta tórica de la tapa del depósito del IFP.

Coloque la tapa del depósito del IFP en el depósito y empújela contra el depósito hasta que quede visible la ranura del anillo de retención.

Grasa de sellado dinámico RockShox

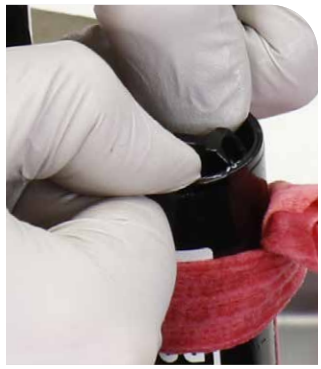

22 Introduzca un extremo del anillo de retención en la ranura.

Empuje el anillo de retención alrededor del depósito y dentro de su ranura hasta que quede bien asentado.

Empuje el anillo de retención en la ranura con un punzón y confirme que el anillo quede completamente asentado en su ranura.

⚠PRECAUCIÓN - PELIGRO PARA LOS OJOS

El anillo de retención puede salir despedido rápidamente durante la instalación. Utilice gafas de seguridad.

Para evitar el fallo del amortiguador y posibles lesiones, confirme que el anillo de retención esté completamente asentado en la ranura antes de presurizar el depósito.

Punzón (no metálico)

Punzón (no metálico)

23 Utilice un punzón para tirar hacia arriba de la tapa del depósito del IFP y asentarla contra el anillo de retención.

Punzón

24 Vuelva a instalar la válvula Schrader en la tapa del depósito del IFP.

Herramienta para obuses de válvula Schrader

25 Instale la herramienta adaptadora para válvulas de aire del amortiguador trasero RockShox roja en la bomba para amortiguadores.

Enrosque la herramienta adaptadora en la válvula de aire/tapa del depósito. Aplique al depósito una presión de 13,8 bar.

Desenrosque la herramienta adaptadora roja de la válvula de aire/tapa del depósito con la bomba para amortiguadores aún conectada.

AVISO

No separe la bomba para amortiguadores de la herramienta adaptadora de válvula de aire. Si separa primero la bomba del adaptador, se saldrá todo el aire del depósito.

Si dispone del equipo de llenado adecuado, puede sustituir el aire por nitrógeno.

Herramienta adaptadora para válvulas de aire del amortiguador trasero

Bomba para amortiguadores

13,8 bar

26 Instale una junta tórica nueva en el tapón de la válvula de aire del depósito.

Instale el tapón de la válvula de aire en la tapa del depósito.

Herramienta para obuses de válvula Schrader

Herramienta de compresión para extraer el cabezal de sellado

Puede que en las imágenes aparezcan herramientas, piezas y/o conjuntos V1. Los procedimientos para las piezas y/o conjuntos V1 y V2 son los mismos, a menos que se muestre o indique lo contrario.

1 Gire la herramienta de compresión del resorte del cabezal de sellado exterior en sentido horario para liberar la presión del cabezal y del clip de purgado del ojal.

Retire del amortiguador el clip de purgado del ojal, las herramientas de compresión, la llave ajustable Counter Measure y el inserto de llave fija Vivid.

AVISO

No arañe el eje del amortiguador.

Herramienta de compresión del resorte del cabezal de sellado Counter Measure

Herramienta de compresión del resorte del cabezal de sellado Counter Measure

Clip de purgado V1

Clip de purgado V2

Herramienta de compresión del resorte del cabezal de sellado Counter Measure

Herramienta de compresión del resorte del cabezal de sellado Counter Measure

Llave ajustable Vivid Counter Measure

Llave fija Vivid Counter Measure

2 Deslice el tope, el espaciador de recorrido y la placa hacia arriba hasta el ojal.

3 Retire las toallas de taller.

4 Limpie el amortiguador.

Limpiador de suspensiones RockShox

Limpiador de suspensiones RockShox

Los procedimientos para Vivid Ultimate Flight Attendant son los mismos, a menos que se describa o ilustre lo contrario.

Puede que en las imágenes aparezcan herramientas, piezas y/o conjuntos V1. Los procedimientos para las piezas y/o conjuntos V1 y V2 son los mismos, a menos que se muestre o indique lo contrario.

1 Introduzca el mando del regulador de rebote en la leva del regulador de rebote.

Gire a tope la leva del regulador de rebote en sentido horario.

La leva del regulador de rebote debe girarse completamente en sentido horario para dejar espacio libre para la instalación de los cabezales de sellado positivo y negativo.

Retire la perilla del regulador de rebote.

2 Instale una junta tórica de hundimiento nueva.

3 Aplique grasa a la superficie interior del cabezal de sellado negativo gris.

Instale el cabezal de sellado negativo gris en el cuerpo del amortiguador, empezando por la junta antipolvo.

Grasa de sellado dinámico RockShox

4 Instale el conjunto del cabezal de sellado positivo plateado en el cuerpo del amortiguador, empezando por el extremo hexagonal. Enrosque a mano el cabezal de sellado en el cuerpo del amortiguador hasta que se detenga.

5 Instale los protectores del cuerpo del amortiguador Vivid.

Introduzca la herramienta de pie de gallo del cabezal de sellado Vivid en el cabezal de sellado plateado, por encima de los protectores del cuerpo del amortiguador. Deslice los protectores hasta la herramienta para fijarla en su sitio.

AVISO

No arañe el cuerpo del amortiguador.

Protectores del cuerpo del amortiguador Vivid

Protectores del cuerpo del amortiguador Vivid

Herramienta de pie de gallo del cabezal de sellado Vivid

Herramienta de pie de gallo del cabezal de sellado Vivid

Herramienta de pie de gallo del cabezal de sellado Vivid | Protectores del cuerpo del amortiguador Vivid

6 Apriete el cabezal de sellado positivo plateado al par especificado.

⚠ADVERTENCIA - RIESGO DE ACCIDENTE

Las piezas se deben apretar al par especificado. No hacerlo puede provocar LESIONES GRAVES O LA MUERTE.

AVISO

No arañe el cuerpo del amortiguador.

Herramienta de pie de gallo del cabezal de sellado Vivid | 17 N·m

7 Retire la herramienta de pie de gallo del cabezal de sellado y los protectores del cuerpo del amortiguador Vivid.

Herramienta de pie de gallo del cabezal de sellado Vivid

Protectores del cuerpo del amortiguador Vivid

8 Deslice el cabezal gris hacia arriba.

9 Inyecte 3 mL (bolsita de 1,5) de aceite para suspensiones Maxima PLUSH Suspension Lube Light en el cabezal de sellado positivo plateado.

Inyecte 1 mL (bolsita de 0,5) de aceite para suspensiones Maxima PLUSH Suspension Lube Light en el cabezal de sellado negativo gris.

3 mL Positivo

1 mL Negativo

10 Aplique grasa a las juntas tóricas exteriores del cabezal de sellado y a la junta tórica del ojal.

Grasa de sellado dinámico RockShox

11 Instale la lata de aire interior.

Enrosque a mano la lata de aire interior (en sentido horario) en el ojal del eje hasta que se detenga.

Montar/apretar/enroscar la dirección: Gire la lata de aire interior en la dirección opuesta a la impresa en la lata.

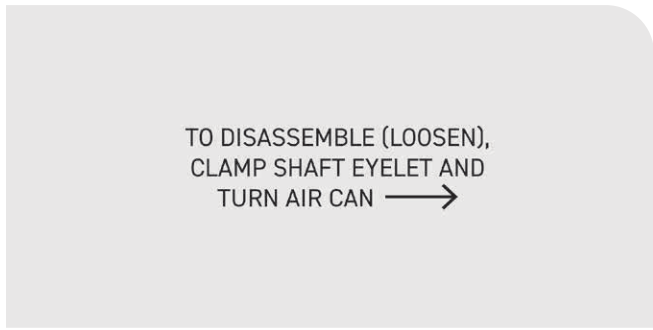

Dirección de giro, lata de aire interior

12 Deslice el cabezal de sellado negativo gris hacia arriba y enrósquelo a tope en sentido antihorario en la lata de aire interior.

13 Instale los protectores del cuerpo del amortiguador Vivid en el cuerpo del amortiguador.

En los kits de mantenimiento cada 100 y 200 horas, se incluyen dos protectores del cuerpo del amortiguador Vivid.

AVISO

Para evitar daños permanentes en el cuerpo del amortiguador, no intente apretar el cabezal de sellado negativo gris sin los protectores del cuerpo del amortiguador Vivid instalados.

Protectores del cuerpo del amortiguador Vivid

Protectores del cuerpo del amortiguador Vivid

14 Retire el amortiguador del tornillo de banco. Sujete el ojal del eje en el tornillo de banco.

Deslice los protectores del cuerpo del amortiguador Vivid hacia el cabezal de sellado gris hasta que se detengan.

Protectores del cuerpo del amortiguador Vivid

15 Use la herramienta de pie de gallo del cabezal de sellado Vivid para apretar a mano el cabezal de sellado negativo gris.

AVISO

No arañe el cuerpo del amortiguador.

Herramienta de pie de gallo del cabezal de sellado Vivid

16 Apriete el cabezal de sellado negativo gris al par especificado.

⚠ADVERTENCIA - RIESGO DE ACCIDENTE

Las piezas se deben apretar al par especificado. No hacerlo puede provocar LESIONES GRAVES O LA MUERTE.

Cuando el cabezal de sellado negativo gris se aprieta en la lata de aire interior, esta también se aprieta en el ojal al par especificado.

AVISO

No arañe el cuerpo del amortiguador.

Herramienta de pie de gallo del cabezal de sellado Vivid	10 N·m

17 Retire los protectores del cuerpo del amortiguador Vivid.

Protectores del cuerpo del amortiguador Vivid

18 Retire el amortiguador del tornillo de banco. Vuelva a sujetar el amortiguador en el tornillo de banco con el ojal del eje orientado hacia arriba.

Instale los reductores de volumen de recorrido rojos que se retiraron originalmente.

Instale solo el número original de reductores de volumen de recorrido rojos incluidos con el amortiguador. No instale reductores de recorrido rojos adicionales. Para obtener más información sobre los reductores de volumen de recorrido y los reductores de recorrido del ojal, consulte Elementos Bottomless Token y reductores de recorrido.

Reductor de volumen de recorrido

Reductor de volumen de recorrido

19 **Ajuste del resorte - Instalación de elementos Bottomless Token:**

Si se está realizando el mantenimiento de la lata de aire (100 horas) o completo (200 horas), instale los elementos Bottomless Token **únicamente tras finalizar** cualquiera de ellos.

Instale los elementos Bottomless Token (4 como máximo) en la lata de aire interior con la orientación correcta, como se muestra en la imagen.

Instale los elementos Bottomless Token (0-4) por encima de los espaciadores reductores de recorrido.

Para obtener más información sobre los elementos Bottomless Token, consulte Elementos Bottomless Token y reductores de recorrido.

Elemento Bottomless Token

Elemento Bottomless Token

Elemento Bottomless Token

20 Aplique grasa a las juntas tóricas interiores superior e inferior de la lata de aire, y a la junta tórica exterior del cabezal de sellado negativo gris.

Grasa de sellado dinámico RockShox

21 Instale la lata de aire exterior sobre la lata interior y la junta tórica.

Deslice la lata de aire exterior sobre la junta tórica de la lata interior hasta que sobrepase la ranura del anillo de retención en el extremo de la interior.

22 Para fijar la lata de aire exterior, instale el anillo de retención en la ranura de la lata interior con la mano. Confirme que el anillo de retención esté completamente encajado en la ranura antes de continuar.

23 Empuje el anillo de retención para girarlo y colocar los extremos del anillo alejados de la ranura.

Destornillador de punta plana

24 Deslice la lata de aire exterior hacia el anillo de retención hasta que se detenga y el anillo quede oculto.

25 Gire el depósito y colóquelo en su posición original si es necesario (en línea o perpendicular al ojal del eje).

Gire la lata de aire exterior y coloque la válvula de aire en su posición original (1 en punto, 5 en punto, 7 en punto u 11 en punto; consulte la especificación).

AVISO

El depósito y la válvula de aire de la lata de aire deben tener la orientación original antes de instalar el amortiguador en la bicicleta para evitar dañar el amortiguador y la bicicleta.

Depósito

Depósito

Lata de aire exterior/válvula de aire

Lata de aire exterior/válvula de aire

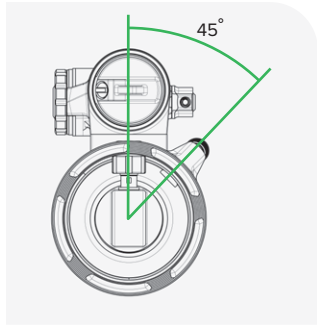

1 en punto

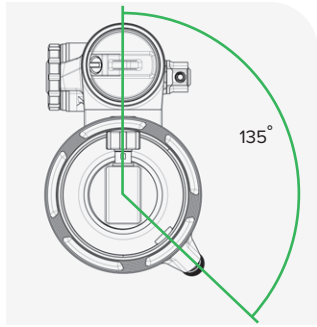

5 en punto

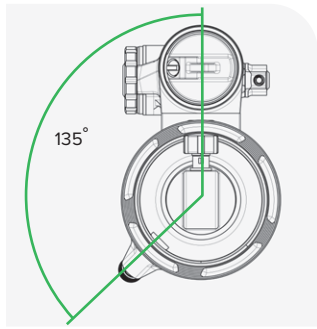

7 en punto

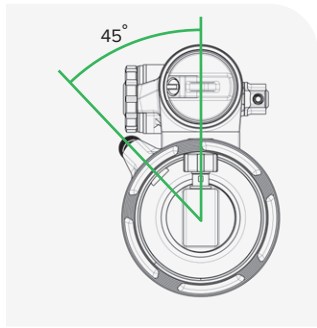

11 en punto

26 Instale el obús de la válvula Schrader.

Herramienta para obuses de válvula Schrader

27 Presurice el amortiguador lo suficiente como para extenderlo al máximo, unos 3,5 bar.

Bomba para amortiguadores

28 Instale el tapón de la válvula de aire.

29 Limpie el amortiguador.

Limpiador de suspensiones RockShox

Limpiador de suspensiones RockShox

30 Instale el regulador de rebote y gírelo hasta el ajuste original.

Para los amortiguadores con un cuerpo con ojal estándar, continúe con Instalación de las piezas de montaje - Ojal estándar.

Para los amortiguadores con un cuerpo con ojal de rodamiento, continúe con Instalación del soporte del rodamiento.

Mantenimiento del ojal del amortiguador - Ojal estándar

En las imágenes aparece el modelo Deluxe. Los procedimientos para Vivid (Gen C) son los mismos.

AVISO

Para evitar daños en el amortiguador, sujételo con mordazas blandas en un tornillo de banco. NO sujete ninguna parte del amortiguador con mordazas de acero. Antes de sujetar el amortiguador en su lugar en el tornillo de banco con mordazas blandas, confirme que ninguna parte de este interfiera o pueda resultar dañada por el tornillo de banco o las mordazas blandas.

Instalación de las piezas de montaje - Ojal estándar

Algunas piezas de montaje se pueden instalar fácilmente con los dedos. Empuje el pasador del casquillo en el casquillo del ojal del amortiguador estándar hasta que sobresalga por igual a ambos lados del ojal. A continuación, presione para introducir un espaciador final en cada extremo del pasador del casquillo, con el lado de mayor diámetro primero. Si lo consigue, habrá finalizado el mantenimiento de las piezas de montaje y el casquillo.

Si no puede instalar las piezas de montaje del ojal estándar con los dedos, utilice la herramienta RockShox de extracción/instalación de casquillos del amortiguador trasero de 1/2" x 1/2".

1 Enrosque el extremo pequeño del pasador de empuje (A) en la varilla roscada (B) hasta que la varilla sobresalga ligeramente del extremo hexagonal del pasador.

Herramienta de casquillos del amortiguador trasero RockShox de 1/2" x 1/2"

2 Introduzca el pasador en el casquillo del ojal.

3 Inserte la varilla roscada (A) a través del pasador del casquillo y del ojal de modo que el pasador del casquillo (B) quede colocado entre el pasador de empuje (C) y el ojal.

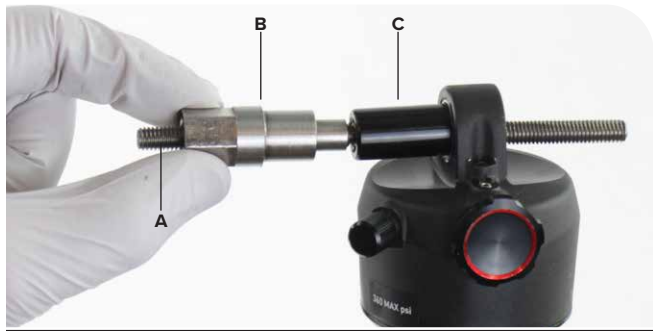

Herramienta de casquillos del amortiguador trasero RockShox de 1/2" x 1/2"

4 Enrosque el extremo grande y abierto del receptor (A) en la varilla roscada (B) hasta que el receptor descanse sobre el ojal.

Herramienta de casquillos del amortiguador trasero RockShox de 1/2" x 1/2"

5 Sujete firmemente el receptor con una llave de 13 mm.

Utilice una segunda llave de 13 mm para enroscar el pasador de empuje a lo largo de la varilla hasta que presione el pasador del casquillo dentro del casquillo del ojal del amortiguador.

AVISO

Procure no dañar el amortiguador con las llaves.

Utilice un espaciador para comprobar la posición del pasador. El pasador debe quedar centrado en el ojal.

Siga enroscando el pasador de empuje hasta que el pasador del casquillo sobresalga por igual a ambos lados del ojal.

Puede que tenga que desenroscar ligeramente el receptor para comprobar el espaciado del pasador del casquillo.

Retire la herramienta de casquillos.

13 mm - en sentido horario

13 mm

6 Presione para introducir un espaciador final, con el lado cónico en primer lugar, en cada extremo del pasador del casquillo.

El pasador del casquillo debe quedar centrado en el ojal y ninguna parte de los extremos debe sobresalir de los espaciadores finales. Vuelva a centrar el pasador del casquillo en caso necesario.

Actualización (opcional) - Ojal estándar a adaptador de rodamiento (26 mm, V1 y V2)

El adaptador de rodamiento del amortiguador trasero RockShox solo es compatible con un cuadro con soporte de rodamiento (soporte de 30 mm de ancho). Confirme la compatibilidad con el fabricante del cuadro antes de realizar la instalación.

El adaptador de rodamiento del amortiguador trasero RockShox (26 mm, V1 y V2) es compatible con el ojal del eje del amortiguador y el ojal del cuerpo del amortiguador Vivid (Gen C).

En la imagen se muestra el ojal del eje del amortiguador. El procedimiento es el mismo para el ojal del cuerpo del amortiguador.

En la imagen se muestra un adapta-dor de rodamiento del amortiguador trasero RockShox (26 mm, V2) nue-vo. Un adaptador de rodamiento RockShox (26 mm, V2) nuevo incluye un rodamiento en el adaptador sin hoyuelo que no está completamente asentado y que se debe presionar y asentar en el adaptador antes de ins-talar el amortiguador en una bicicleta. El procedimiento es el mismo para un adaptador de rodamiento V1 o V2 original, previamente instalado, a menos que se muestre y/o describa lo contrario.

Antes de instalar el adaptador de rodamiento, se debe retirar el casquillo de ojal estándar.

AVISO

Un Vivid (Gen C) con ojal estándar (ojal del cuerpo del amortiguador y/o ojal del eje) solo es compatible con el adaptador de rodamiento del amortiguador trasero RockShox de 26 mm. Para evitar daños permanentes en un amortiguador trasero Vivid (Gen C), NO instale un adaptador de rodamiento del amortiguador trasero RockShox de 23 mm en el ojal estándar del cuerpo del amortiguador y/o del eje del amortiguador.

Instalación del adaptador de rodamiento

1. Retire ambas cubiertas de los rodamientos y déjelas a un lado.

Punzón (no metálico)

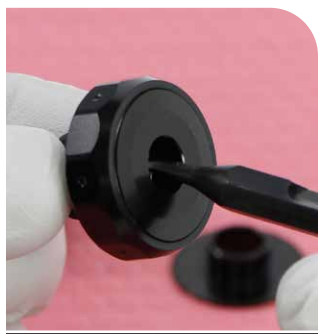

Punzón (no metálico)

2 Confirme que el anillo de presión esté asentado en la ranura del adaptador.

Inserte el adaptador de rodamiento roscado interior (no incluye un hoyuelo en cada lado hexagonal) en el ojal y presiónelo suavemente en el ojal hasta que quede ajustado.

Compruebe que el anillo de presión esté instalado en la ranura y no quede pellizcado entre el adaptador de rodamiento y el ojal.

Deténgase cuando el anillo de presión esté instalado aproximadamente a la mitad en el ojal.

3 Instale el adaptador de rodamiento roscado exterior (incluye un hoyuelo en cada lado hexagonal) en el ojal y enrósquelo en el rodamiento roscado interior.

Deténgase cuando ambos anillos de presión estén instalados aproximadamente a la mitad en el ojal.

Gire ambos adaptadores de rodamiento y confirme que los anillos de presión están en las ranuras del adaptador y en el ojal, y que no están aprisionados entre el adaptador de rodamiento y el ojal.

Continúe enroscando a mano los lados del adaptador de rodamiento.

4 Sujete un lado del adaptador de rodamiento en un tornillo de banco con mordazas blandas.

Tornillo de banco con mordazas blandas

5 Coloque el vaso adaptador de rodamiento de 26 mm en el adaptador de rodamiento.

AVISO

NO use un vaso estándar de 26 mm para instalar o retirar el adaptador de rodamiento del amortiguador trasero RockShox. Un vaso estándar puede entrar en contacto con el amortiguador y causar daños permanentes. Use SOLO un vaso adaptador de rodamiento RockShox (26 mm).

Tenga cuidado de no dañar el amortiguador durante el desmontaje y/o la instalación del adaptador de rodamiento.

Adaptador de rodamiento del amortiguador trasero (26 mm)

Adaptador de rodamiento del amortiguador trasero (26 mm)

6 Apriete el adaptador de rodamiento al par especificado.

AVISO

NO use un vaso estándar de 26 mm para instalar o retirar el adaptador de rodamiento del amortiguador trasero RockShox. Un vaso estándar puede entrar en contacto con el amortiguador y causar daños permanentes. Use SOLO un vaso adaptador de rodamiento RockShox (26 mm).

Tenga cuidado de no dañar el amortiguador durante el desmontaje y/o la instalación del adaptador de rodamiento.

⚠ADVERTENCIA - RIESGO DE ACCIDENTE

Las piezas se deben apretar al par especificado. No hacerlo puede provocar LESIONES GRAVES O LA MUERTE.

Retire el amortiguador del tornillo de banco.

Adaptador de rodamiento del amortiguador trasero (26 mm) | 10 N·m

7 **Adaptadores de rodamiento V1 original y nuevo y adaptador de rodamiento V2 original (si se retiró antes del mantenimiento):** Instale ambas cubiertas de los rodamientos.

8 **Adaptador de rodamiento V2 nuevo:** Instale las cubiertas de los rodamientos y coloque el adaptador de rodamiento en el tornillo de banco.

Un adaptador de rodamiento RockShox (26 mm, V2) nuevo incluye un rodamiento en el adaptador sin hoyuelo que no está completamente asentado y que se debe presionar y asentar en el adaptador antes de instalar el amortiguador en una bicicleta.

Cierre suavemente el tornillo de banco y presione el rodamiento levantado en su alojamiento hasta que se detenga y quede completamente asentado en el alojamiento. La cubierta del rodamiento también debe estar completamente asentada en el alojamiento del rodamiento.

AVISO

No apriete el tornillo de banco en exceso. Apretar demasiado el tornillo de banco puede causar daños permanentes en los rodamientos.

Tornillo de banco con mordazas blandas

Tornillo de banco con mordazas blandas

9 Mida la anchura total del adaptador de rodamiento del amortiguador trasero RockShox instalado, con ambas cubiertas de rodamiento instaladas, y confirme que la anchura total está dentro de las especificaciones.

Calibre digital 29,75 mm ±0,15 mm

Si hay un adaptador de rodamiento instalado, retírelo antes de realizar el mantenimiento del amortiguador.

Soporte del ojal del rodamiento

Sustituya los rodamientos si no giran libremente o chirrían.

Instalación del soporte del rodamiento

Instale el conjunto del soporte del ojal del rodamiento una vez finalizado el mantenimiento.

AVISO

Para evitar daños en el amortiguador, sujételo con mordazas blandas en un tornillo de banco. NO sujete ninguna parte del amortiguador con mordazas de acero. Antes de sujetar el amortiguador en su lugar en el tornillo de banco con mordazas blandas, confirme que ninguna parte de este interfiera o pueda resultar dañada por el tornillo de banco o las mordazas blandas.

1 Instale el conjunto del soporte del ojal del rodamiento y los pernos. Apriete uniformemente los pernos al par especificado.

⚠ADVERTENCIA - RIESGO DE ACCIDENTE

Las piezas se deben apretar al par especificado. No hacerlo puede provocar LESIONES GRAVES O LA MUERTE.

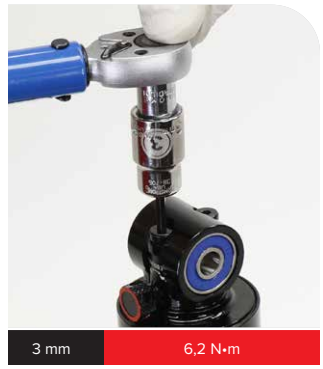

Coloque los guardapolvos del rodamiento cuando el amortiguador esté instalado de nuevo en la bicicleta.

Ultimate Flight Attendant - Instalación del módulo del amortiguador trasero y comprobación del funcionamiento

Instale el módulo de amortiguador trasero Flight Attendant una vez finalizado el mantenimiento.

1 Aplique una fina capa de grasa a la junta tórica del módulo del amortiguador trasero.

Grasa para suspensiones RockShox Dynamic Suspension Grease

Grasa para suspensiones RockShox Dynamic Suspension Grease

2 Los extremos chaveteados del módulo del amortiguador trasero y el regulador del amortiguador de compresión deben estar alineados antes de la instalación. Compruebe la alineación antes de la instalación.

Si las chavetas no están alineadas, gire la chaveta del regulador de compresión hasta que quede alineada con la chaveta interna del módulo del amortiguador trasero.

Herramienta para obús de válvula Schrader RockShox

3 Instale el módulo del amortiguador trasero en el amortiguador y apriete uniformemente cada tornillo de la tapa al par de apriete especificado.

AVISO

Compruebe que el módulo del amortiguador trasero se asiente al ras del cuello del depósito antes de apretar los tornillos del módulo.

No apriete excesivamente los tornillos del módulo del amortiguador trasero, ya que puede dañar la carcasa del módulo.

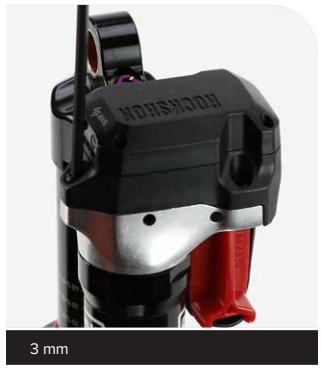

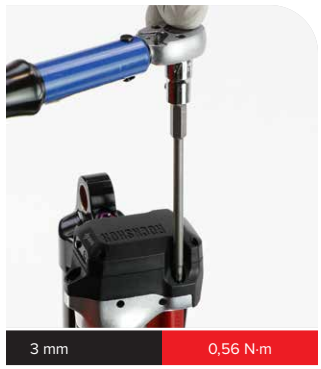

4 Retire el bloque de batería e instale la batería SRAM.

Proceso de paso a la posición inicial/ciclo de encendido del módulo del amortiguador trasero: Cuando se instala la batería, el sistema debe completar sin problemas el proceso de paso a la posición inicial/ciclo de encendido (reajuste del amortiguador de compresión), que ajusta el amortiguador de compresión a la posición abierta. Si el motor interno vacila, muestra esfuerzos repetidos para iniciar el proceso de paso a la posición inicial/ciclo de encendido o emite chasquidos, es posible que el módulo de amortiguador trasero esté instalado incorrectamente.

Afloje cada tornillo de la tapa del módulo del amortiguador trasero y, a continuación, retire y vuelva a instalar la batería SRAM. Verifique que el proceso de paso a la posición inicial/ciclo de encendido se ejecuta sin problemas. Una vez confirmado, apriete uniformemente cada tornillo de la tapa (5 N•m).

5 Para confirmar que el módulo del amortiguador trasero funciona correctamente, instale la batería SRAM. El motor del módulo del amortiguador trasero debe completar un ciclo de encendido para ajustar el amortiguador de compresión hacia la posición abierta.

Pulse una sola vez el botón AXS y espere a que se active el motor ajustador. Si el motor no se activa, puede haber un problema y es necesario desmontar y volver a montar el amortiguador.

Nota: Una doble pulsación del botón AXS ajusta el amortiguador de compresión a la posición abierta. Una única pulsación del botón AXS ajusta el amortiguador de compresión a la posición bloqueada.

Si el motor interno vacila, muestra esfuerzos repetidos para iniciar el proceso de paso a la posición inicial/ciclo de encendido o emite chasquidos, es posible que el módulo de amortiguador trasero esté instalado incorrectamente.

Afloje cada tornillo de la tapa del módulo del amortiguador trasero y, a continuación, retire y vuelva a instalar la batería SRAM. Verifique que el proceso de paso a la posición inicial/ciclo de encendido se ejecuta sin problemas. Una vez confirmado, apriete uniformemente cada tornillo de la tapa (5 N•m).

Prueba con el amortiguador trasero instalado en la bicicleta: Una vez que el amortiguador trasero esté instalado de nuevo en el cuadro de la bicicleta, vuelva a comprobar el funcionamiento.

Ponga el amortiguador trasero en posición bloqueada y comprima la suspensión del cuadro para confirmar que el amortiguador se bloquea correctamente.

Instalación y configuración del amortiguador

1. Vuelva a instalar el amortiguador trasero según las instrucciones del fabricante del cuadro.

2. Presurice el amortiguador trasero a la presión de aire previa al mantenimiento que anotó en la tabla Anote los ajustes. Consulte la *Guía de ajuste de la suspensión RockShox* para conocer los procedimientos de ajuste de la presión de aire del amortiguador trasero y el hundimiento del resorte.

3. Ajuste la configuración de rebote y compresión a los valores previos al mantenimiento que anotó en la tabla Anote los ajustes.
Ultimate Flight Attendant: Consulte en el Manual de usuario de Flight Attendant los procedimientos para ajustar la amortiguación de compresión de baja velocidad.

4. **Prueba con el amortiguador trasero instalado en la bicicleta:** Una vez que el amortiguador trasero esté instalado de nuevo en la bicicleta, vuelva a comprobar el funcionamiento. Ajuste la configuración del amortiguador y comprima la suspensión del cuadro para confirmar que el amortiguador funciona correctamente.

Con esto concluye el mantenimiento del amortiguador trasero RockShox.

ASIAN HEADQUARTERS
SRAM Taiwan
No. 1598-8 Chung Shan Road
Shen Kang Hsiang, Taichung City
Taiwan

WORLD HEADQUARTERS
SRAM, LLC
1000 W. Fulton Market, 4th Floor
Chicago, Illinois 60607
U.S.A.

EUROPEAN HEADQUARTERS
SRAM Europe
Paasbosweg 14-16
3862ZS Nijkerk
Niederlande