SHORTY ULTIMATE BRAKE USER MANUAL

www.sram.com • 95-5115-004-000 Rev A • © SRAM LLC, 2010

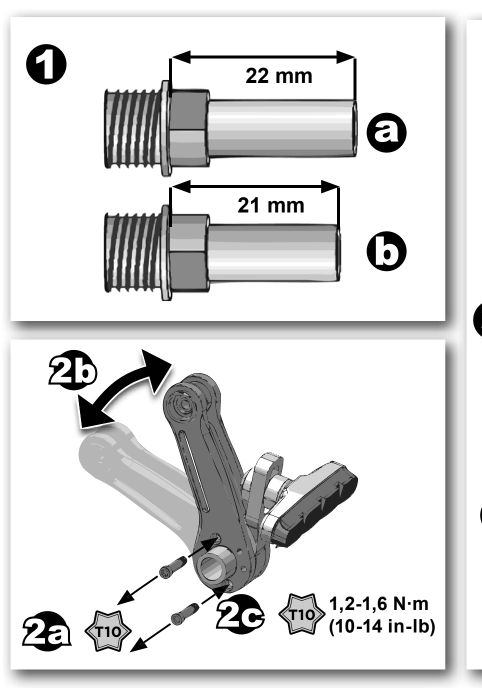

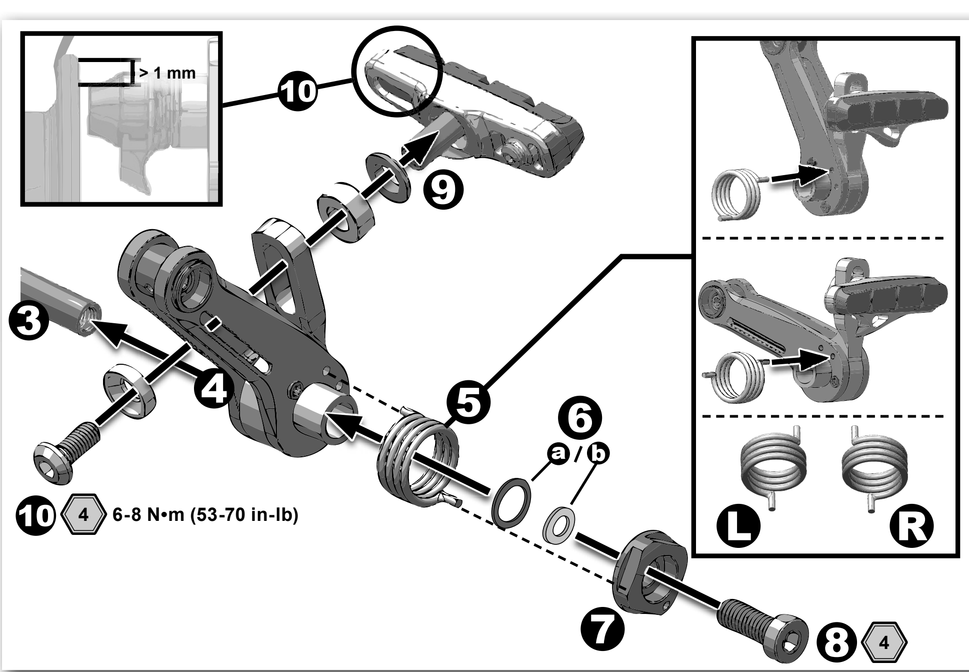

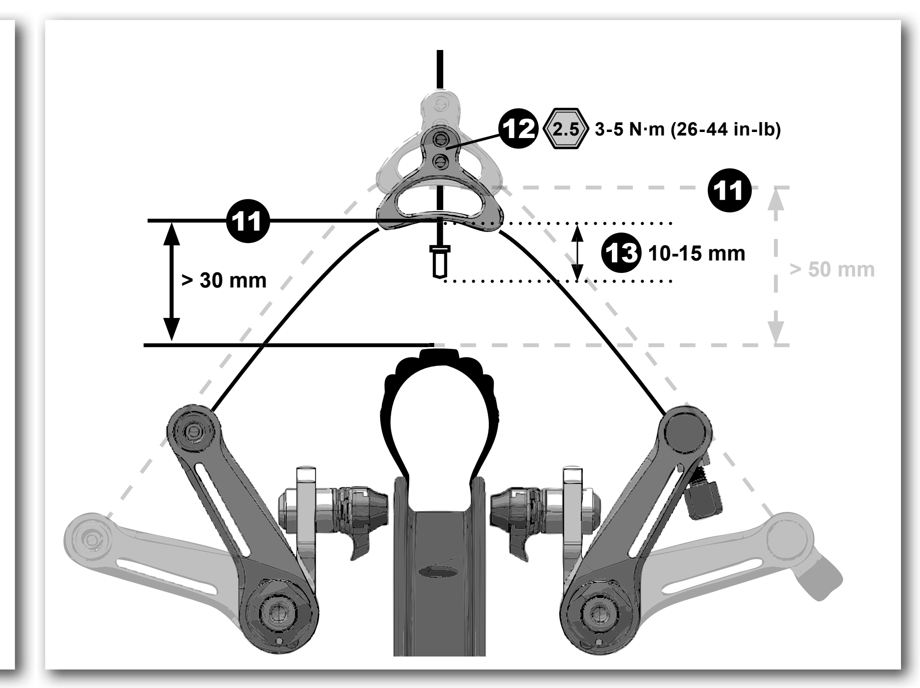

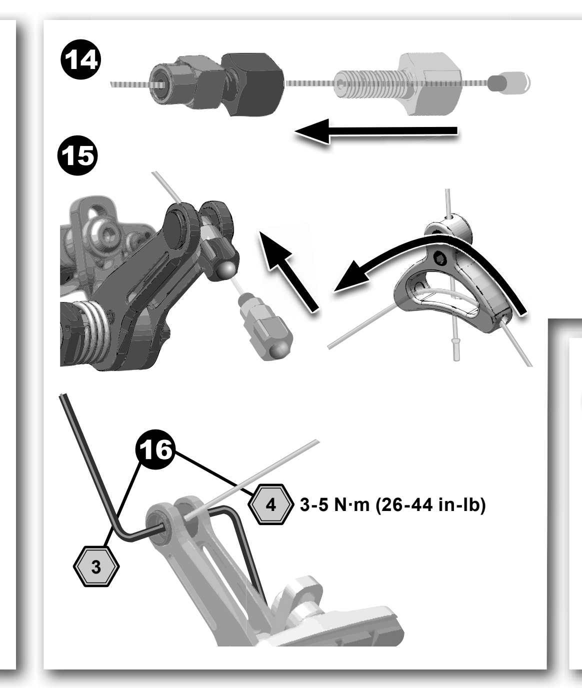

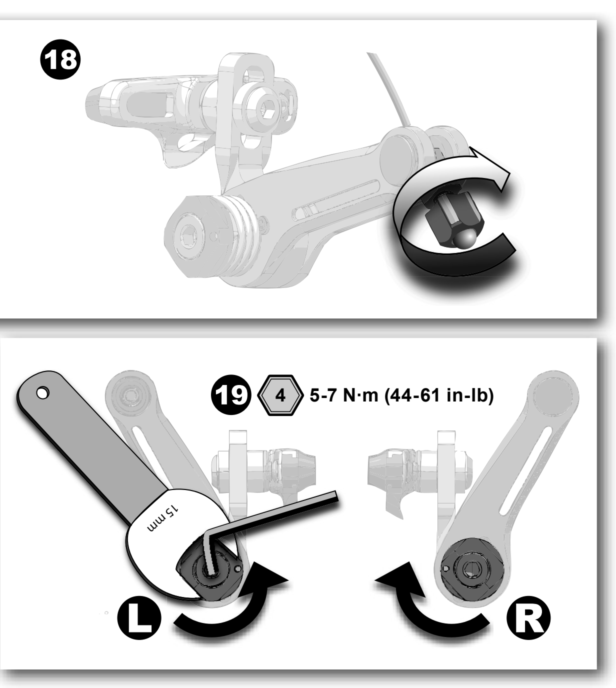

POLSKI

INFORMACJE DOTYCZĄCE BEZPIECZEŃSTWA

Hamulce są niezmiernie ważnym dla bezpieczeństwa elementem roweru. Nieprawidłowe ustawienie lub wykorzystanie hamulców może spowodować utratę kontroli lub wypadek i doprowadzić do poważnych obrażeń.

Hamulce Avid to skuteczny produkt, oferujący większą siłę hamowania w stosunku do znanych Ci hamulców. Zwiększona moc wymaga włożenia mniejszego wysiłku w zablokowanie koła podczas hamowania. Zablokowanie koła może spowodować utratę kontroli przez użytkownika i doprowadzić do obrażeń.

Użytkownik odpowiada za zapoznanie się i zrozumienie właściwych technik hamowania. Należy zapoznać się z instrukcją użytkownika roweru i skonsultować się z profesjonalnym dealerem rowerów.

Przed agresywną jazdą należy przećwiczyć jazdę i techniki hamowania na płaskiej i równej powierzchni.

Skuteczność hamowania zależy od wielu warunków, nad którymi firma SRAM nie ma żadnej kontroli. Są to między innymi prędkość roweru, rodzaj i warunki powierzchni, po której porusza się rower, siła dźwigni hamulca, właściwa instalacja i konserwacja hamulców, przewody hamulcowe, płyn hydrauliczny, dźwignie, klocki hamulcowe, stan roweru, ciężar rowerzysty, właściwe techniki hamowania, pogoda, teren i różne inne czynniki.

Hamulce i dźwignie Avid nie są przeznaczone do zastosowania w rowerach z silnikiem lub pojazdach silnikowych. Takie użycie może spowodować poważne obrażenia.

ZAWSZE NALEŻY PANOWAĆ NAD JAZDĄ

Pamiętaj! Hamowanie na mokrej nawierzchni trwa dłużej. W celu zredukowania możliwości wypadku i zminimalizowania zniszczenia trasy należy unikać blokowania kół.

Hamulce tarczowe Avid są zaprojektowane jako system. W systemie nie wolno używać elementów pochodzących od innych producentów niż firma Avid.

Tarcze hamulców tarczowych Avid są kompatybilne z międzynarodowym standardem 44 mm, 6-śrubowych tarcz do piasty.

Polecamy koła 32 lub 36 szprychowe splatane na 3 lub 4 krzyżowania. Aby uzyskać więcej danych proszę skontaktować się z producentem używanych kół.

NIE STOSOWAĆ KÓŁ Z PROMIENIOWYM UKŁADEM SZPRYCH.

Do hamulców tarczowych AVID należy używać wyłącznie płynów DOT 4 lub DOT 5.1. Płyny DOT 5.1 zapewniają lepsze hamowanie.

Nie należy stosować innych płynów niż zalecane płyny DOT. Stosowanie innych płynów spowoduje uszkodzenie systemu i sprawi, że używane hamulce nie zapewnią bezpieczeństwa.

Płyny DOT niszczą malowane powierzchnie. Jeśli dojdzie do kontaktu płynów z malowaną powierzchnią (np. ramą), należy je natychmiast zetrzeć i oczyścić powierzchnię alkoholem izopropylowym.

Nie należy dopuszczać do kontaktu płynu hamulcowego z tarczą hamulca. Jeśli dojdzie do kontaktu, należy oczyścić tarcze alkoholem izopropylowym.

Nie należy dopuszczać do kontaktu płynu hamulcowego z klockami hamulcowymi. Jeśli dojdzie do kontaktu, klocki zostaną zanieczyszczone i należy je wymienić.

Zużyte płyny DOT należy poddać recyklingowi lub utylizować zgodnie z przepisami lokalnymi i krajowymi.

NIGDY nie należy wlewać zużytego płynu DOT do ścieków lub systemu kanalizacji, ani do wód gruntowych i innych zbiorników wodnych.

WAŻNE

Hamulce Avid Shorty nie są zaprojektowane do pracy z dźwigniami hamulców z liniowym ciągnięciem linki. Z hamulcami Shorty należy stosować jedynie dźwignie zaprojektowane do pracy z hamulcami z centralnym ciągnięciem linki. Jeśli mają Państwo pytania dotyczące kompatybilności dźwigni i hamulców, proszę skontaktować się z profesjonalnym dealerem rowerów.

Należy postępować ściśle według instrukcji. Jeśli nie rozumie Pan/i instrukcji, proszę zlecić instalację profesjonalnemu mechanikowi zajmującego się naprawą rowerów.

ARZĘDZIA

- Okulary ochronne
- Smar do rowerów
- XX Klucze imbusowe 2,5, 3, i 4 mm
- T10 Klucz T10 TORX®
- Szczypce do cięcia linki i zdejmowania pancerza
- Regulowany klucz dynamometryczny: zakres 0,5-10 N•m
- Suwmiarka

KOMPATYBILNOŚĆ

Obręcze kół szersze niż 23 mm: używać płytki cierne hamulca z rynku wtórnego nr kat. 00-5115-044-020

MIERZENIE PIWOTÓW HAMULCA

Piwoty hamulców muszą być mierzone w celu ustalenia, jaka jest wymagana konfiguracja podkładek dystansowych w danym układzie. Podkładki dystansowe zostaną zainstalowane w **kroku 6.**

1. Zmierzyć piwot hamulca jego od końca do ramienia.
   22 mm.: Muszą zostać zastosowane czarne podkładki dystansowe z plastiku o grubości 1 mm (**a**) pasujące na piwot hamulca.
   21 mm.: Muszą zostać zastosowane srebrne podkładki dystansowe ze stali plastiku o grubości 1 mm (**b**) pasujące na gwinty śrub montażowych.

WYBÓR POZYCJI POŁOŻENIA RAMIENIA HAMULCA

Hamulce Avid Shorty Ultimate oferują dwie możliwości ustawienia hamulca: położenie szerokie, które zapewnia lepsze usuwanie błota i **położenie wąskie**, zapewniające większą siłę hamowania.

2. Wybierz żądane położenie ramion hamulca. Jeśli to konieczne, rozłóż hamulec i zmień na nowe położenie.
   2a: Za pomocą klucza T10 TORX odkręć gwintowane śruby z ramienia hamulca.
   2b: Obróć ramię hamulca do żądanej pozycji i ponownie przykręć śruby.
   2c: Dokręć śruby z siłą 1,2-1,6 N·m.

MONTAŻ RAMIENIA HAMULCA

3. Na piwoty hamulca nałóż cienką warstwę smaru.
4. Wsuń ramię hamulca na piwot hamulca.
5. Do dźwigni hamulca dołącz sprężynę, wkładając końcówkę sprężyny w odpowiedni otwór. Konfigurację dwóch sprężyn przedstawiono na ilustracji w **kroku 4**.
   Uwaga: Sprężyna po lewej stronie ma na końcu ramienia czerwoną kropkę.
6. Zainstalować podkładki dystansowe, zgodnie z opisem w **punkcie 1. Instalować po jednej podkładce dystansowej na piwot hamulc.**
7. Zainstaluj nasadkę sprężyny umieszczając zawleczkę sprężyny w małym otworze znajdującym się z tyłu nasadki sprężyny.
8. Dokręć śruby montujące hamulec do piwotów hamulca tak, aby zespół hamulca był dobrze zamocowany na ramie roweru, a jednocześnie pozwalał na swobodne obroty ramienia hamulca bez naprężenia sprężyny.

MONTAŻ KLOCKA HAMULCA

9. Zainstaluj zespół klocka hamulca do ramienia hamulca, sprawdzając prawidłowe ułożenie podkładek.
10. Za pomocą klucza 4 mm wyreguluj klocki hamulcowe, aby były ułożone równolegle do obręczy. Górna krawędź klocka powinna znajdować się co najmniej 1 mm poniżej górnej krawędzi obręczy. Kiedy klocki będą prawidłowo wyrównane i ułożone równo w stosunku do obręczy, dokręć nakrętki ustalające z siłą 6-8 N·m.

MONTOWANIE KRÓTKIEJ LINKI

11. Włóż linkę hamulca do zawiesia krótkiej linki hamulca przez otwór znajdujący się w jego górnej części. **Ustawienie pozycji wąskiej:** Wyreguluj zawiesie tak, aby odstęp pomiędzy spodem zawiesia a wierzchem opony wynosił co najmniej **30 mm**.
    Ustawienie pozycji szerokiej: Wyreguluj zawiesie tak, aby odstęp pomiędzy spodem zawiesia a wierzchem opony wynosił co najmniej **50 mm**.
12. Przykręć dwie 2,5 mm śruby zaciskowe zawiesia krótkiej linki z siłą 3-5 N·m.
13. Utnij linkę hamulca, zostawiając co najmniej 10-15 mm linki poniżej zawiesia i załóż nakładkę na końcówkę linki.
14. Wkręć regulacyjną śrubę baryłkową w jej tuleję, aż koniec śruby baryłkowej wyrówna się z końcem tulei. Włóż krótką linkę do regulacyjnej śruby zaciskowej.
15. Na kotwicę regulacyjnej śruby baryłkowej załóż zestaw do szybkiego rozłączania. Wsuń krótką linkę hamulca do zawiesia.
16. Zamontuj zawiesie do mocowania linki. Ściśnij ramiona hamulca, aby klocki hamulcowe zetknęły się z obręczą. Mocno pociągnij krótką linkę i przy pomocy kluczy imbusowych 3 mm i 4 mm dokręć śruby ustalające mocowanie linki z siłą 3-5 N·m.
17. Odetnij nadmiar krótkiej linki i zamontuj nakładkę na końcówki linki.
18. Przekręć regulacyjną śrubę baryłkową zgodnie z ruchem wskazówek zegara, aby w pełni dokręcić ją do tulei. Ustali to odpowiedni odstęp klocków hamulcowych od obręczy. Przy pomocy regulacyjnej śruby baryłkowej dokładnie dopasuj odległość klocków hamulcowych.

NAPIĘCIE HAMULCA

19. Przy pomocy płaskiego klucza 15 mm przekręć nasadkę sprężyny tak, aby otwór w nasadce znalazł się w pozycji na godzinie 3 dla lewego hamulca **(L)** i na godzinie 9 dla prawego hamulca **(R)**, dokręć śrubę hamulca z siłą 5-7 N·m.

    Aby wyśrodkować hamulce lub dopasować napięcie hamulca, odkręć śrubę hamulca odpowiedniego ramienia i przy użyciu płaskiego klucza 15 mm zwiększ lub zmniejsz napięcie sprężyny, a następnie ponownie dokręć śrubę hamulca z siłą 5-7 N·m.

TEST SYSTEMU

Dwoma palcami zdecydowanie ściśnij klamki hamulca kilkanaście razy, aby upewnić się, że linki są odpowiednio umieszczone i działają bezproblemowo. Upewnij się, że linka nie wyślizgnęła się ze śruby mocującej. Jeśli wyślizgnęła się, powróć do kroku 14 i ponownie dokręć linkę.

Ważne: Upewnij się, że podczas ściskania dźwignia hamulca nie opiera się o kierownicę.

WSKAZÓWKI / WYKRYWANIE I USUWANIE USTEREK

Uwaga: Ustawienie mniejszego napięcia sprężyny w hamulcu spowoduje, że do naciskania dźwigni hamulca będziesz musiał użyć mniejszej siły. Mniejsze napięcie sprężyny zapewni lepsze wycentrowanie hamulców.

Stan klocków hamulcowych ma ogromne znaczenie dla skuteczności hamowania, dlatego też należy je sprawdzać przed każdą jazdą. Jeśli masz pytania dotyczące stanu klocków, porozmawiaj z dealerem rowerów lub wymień je.

GWARANCJA SRAM LLC

ZAKRES OGRANICZONEJ GWARANCJI

Firma SRAM gwarantuje, że jej produkty są wolne od defektów materiałowych i produkcyjnych przez okres dwóch lat od daty pierwszego zakupu. Niniejsza gwarancja jest udzielana pierwszemu właścicielowi i jest nieprzenoszalna. Roszczenia gwarancyjne należy składać u sprzedawcy, u którego nabyto rower lub komponent firmy SRAM. Wymagany jest oryginał dowodu zakupu.

PRZEPISY LOKALNE

Niniejsza gwarancja nadaje nabywcy szczególne prawa. Nabywca może mieć także i inne prawa zmieniające się zależnie od stanu (USA) lub prowincji (Kanada), lub zależnie od kraju w innej części świata.

W takim zakresie, w jakim gwarancja jest niezgodna z prawem lokalnym, niniejsza gwarancja podlega modyfikacjom dostosowującym ją do danego prawa, zgodnie z jego wymogami, pewne wyłączenia i ograniczenia mogą odnosić się do nabywcy. Na przykład, niektóre stany USA jak też i rządy poza USA (włącznie z kanadyjskimi prowincjami) mogą:

a. Wykluczać stwierdzenia wyłączenia i ograniczenia niniejszej gwarancji, tak aby nie ograniczały przepisowych praw konsumenta (np. Zjednoczone Królestwo).

b. W inny sposób zabraniać producentom wprowadzania takich wyłączeń i ograniczeń.

OGRANICZENIA ODPOWIEDZIALNOŚCI

W zakresie dopuszczalnym przez lokalne prawo, za wyjątkiem zobowiązań ustalonych w niniejszej gwarancji, w żadnym wypadku SRAM albo jego niezależni dostawcy, nie będą odpowiadać za szkody bezpośrednie, pośrednie, szczególne, uboczne lub wtórne.

OGRANICZENIA GWARANCJI

- Niniejsza gwarancja nie odnosi się do produktów niewłaściwie zainstalowanych i/albo korygowanych niezgodnie z odpowiednią instrukcją techniczną instalacji firmy SRAM. Instrukcje instalacji SRAM można znaleźć w witrynie www.sram.com, www.rockshox.com, www.avidbike.com, www.truvativ.com lub www.zipp.com.
- Niniejsza gwarancja nie odnosi się do produktów modyfikowanych.
- Niniejsza gwarancja nie odnosi się do produktów z celowo zmienionym, zniekształconym lub usuniętym numerem seryjnym lub kodem produkcyjnym.
- Niniejsza gwarancja nie odnosi się do produktów uszkodzonych w wypadku, zderzeniu, na skutek niewłaściwego użycia, użycia niezgodnego ze specyfikacją użytkowania określoną przez producenta lub innych okoliczności, w których produkt był poddany siłom lub obciążeniom nieprzewidzianym przez konstrukcję.
- Niniejsza gwarancja nie obejmuje normalnego zużycia. Części podlegające zużyciu mogą ulec uszkodzeniu na skutek normalnego użytkowania, zaniedbania serwisowania zgodnego z zaleceniami odnoszącymi się do produktów SRAM i/albo jazdy lub montażu w warunkach innych niż zalecane.

CZĘŚCI PODLEGAJĄCE ZUŻYCIU:

Uszczelki przeciwpyłowe/Tuleje/Uszczelki pierścieniowe powietrza/Pierścienie prowadzące/Ruchome części gumowe/Pierścienie piankowe/Amortyzatory tylne i uszczelki główne/Rury górne (teleskopowe)/Zerwane gwinty i śruby (aluminiowe, tytanowe, magnezowe lub stalowe)/Osłony hamulców/Klocki hamulcowe/Łańcuchy/Kółka zębate łańcuchów/Kasety/Linki przerzutki i hamulców (wewnętrzne i zewnętrzne)/Rękojeści kierownicy/Rękojeści dźwigni przerzutki/Rolki napinające łańcuch/Wirniki tarcz hamulcowych/Powierzchnie hamowania obręczy kół/Zderzaki amortyzatorów/Łożyska/Pierścienie nośne łożysk/Zapadki/Przekładnia napędu/Szprychy/Wolne piasty/Okładziny kierownicy areo/Korozja/Narzędzia

- Niniejsza gwarancja nie pokrywa szkód spowodowanych użyciem części innych producentów.
- Niniejsza gwarancja nie pokrywa szkód spowodowanych użyciem części niezgodnych, nieodpowiednich i/lub nieautoryzowanych przez SRAM do użycia z elementami SRAM.
- Niniejsza gwarancja nie pokrywa szkód wynikających z użycia komercyjnego (wynajmu).

DANSK

SIKKERHEDSINFORMATION

Bremser er en væsentlig del af en cykel. Forkert indstilling eller brug af bremser kan resultere i tab af kontrol eller uheld, som kan medføre alvorlig tilskadekomst.

Avid bremser er et performanceprodukt, som giver bedre bremsekraft end de bremser, du kender. Den forbedrede bremsekraft betyder, at det tager mindre kræfter at fastlåse hjulet helt, når du bremser. Et fastlåst hjul kan medføre, at du taber kontrol over cyklen, og at der sker et uheld.

Det er dit eget ansvar at lære og forstå korrekt bremseteknik. Læs brugsanvisningen for cyklen og tal med en professionel cykelforhandler.

Øv dig i at køre og bremse på en flad, vandret overflade, før du går i lag med aggressiv kørsel.

Bremsernes effektivitet afhænger af mange forhold, som SRAM ingen kontrol har over. Disse inkluderer cyklens hastighed, kørefladens type og tilstand, kraft på bremsehåndtaget, korrekt installation og vedligeholdelse af bremserne, bremselinier, hydraulisk væske, håndtag, bremsebelægningen, cyklens tilstand, cyklistens vægt, korrekt bremseteknik, vejret, terræn og forskellige andre faktorer.

Avid bremser og håndtag er ikke beregnet til brug på knallerter eller andre motorkøretøjer. Den slags brug kan medføre alvorlig personskade.

HAV ALTID KONTROL UNDER KØRSLEN

Husk, at det tager længere at bremse under våde forhold. For at mindske muligheden for tilskadekomst og mindske erosion af kørestier, bør du undgå at låse hjulene fast.

Avid skivebremser er udviklet som et system. Brug ikke komponenter fra nogen anden fabrikant end Avid med dette system.

Avid skivebremserotorer er kompatible med 44 mm 6-bolts internationale standard skivenav.

Vi anbefaler hjul med 32 eller 36 eger med et 3 eller 4 egers krydsningsmønster. Henvend dig til fabrikanten af dine hjul for yderligere specifikationer.

BRUG IKKE HJUL MED RADIALE EGER.

Brug kun DOT 4 eller DOT 5.1 bremsevæske med AVID skivebremser. DOT 5.1 væske giver bedre bremsning.

Brug ikke nogen anden væske end de anbefalede DOT-væsker. Det vil beskadige systemet og gøre bremserne usikre.

DOT-væsker vil beskadige malede overflader. Hvis væsken kommer i kontakt med malede overflader som f.eks. stellet, så visk den omgående af og gør området rent med isopropylalkohol.

Lad ikke nogen bremsevæske komme i kontakt med bremserotorerne. Hvis dette sker, så gør rotorerne rene med isopropylalkohol.

Lad ikke nogen bremsevæske komme i kontakt med bremseklodserne. Hvis dette sker, er klodserne kontaminerede og skal udskiftes.

Brugt DOT-væske skal sendes eller bortskaffes i overensstemmelse med lokale og overordnede bestemmelser.

Hæld ALDRIG brugt DOT-væske ned i noget afløb, eller på jorden eller i noget vandløb.

VIGTIGT

Avid Shorty bremser er ikke beregnet til at virke med liniærtrækbremser. Kun håndtag beregnet til centertrækbremser kan bruges med Shorty bremser. Hvis du har nogen spørgsmål angående kompatibiliteten af håndtag og bremser, så henvend dig til en professionel cykelforhandler.

Følg disse anvisninger omhyggeligt. Hvis du ikke forstår disse anvisninger, så få monteringen udført af en professionel cykelsmed.

NØDVENDIGT VÆRKTØJ

- Sikkerhedsbriller
- Cykelsmørefedt
- XX 2,5, 3, og 4 mm unbraconøgler
- T10 T10 TORX® skruenøgle
- Kabel- og kabelmuffeskærer
- Justerbar momentnøgle: 0,5-10 N•m område
- Calipre

KOMPATIBILITET

Hjulfælge bredere end 23 mm: brug et sæt bremsesko, der er købt særskilt delnummer 00-5115-044-020

MÅL BREMSENAV

Du skal måle bremsenavet på din cykel for at afgøre, hvilket afstandsstykke, du skal bruge ved monteringen. Afstandsstykket monteres i **trin 6.**

1. Mål bremsenavet fra enden af bremsenavet til kanten af ringen.
   22 mm: Du skal bruge de sorte afstandsstykker, på 1 mm og i plastik (**a**), som passer over bremsenavet.
   21 mm: Du skal bruge de sølvfarvede afstandsstykker, på 1 mm og i stål (**b**), som passer over gevindet på monteringsboltene.

VÆLG BREMSEARMSOPSÆTNINGEN

Avid Shorty Ultimate bremser giver dig et valg mellem to forskellige opsætninger af bremserne: en **bred opsætning** med større spillerum til forbedret håndtering af mudder, og en **smal opsætning** til forbedret bremsekraft.

2. Vælg den ønskede bremsearmsopsætning. Om nødvendigt skal du skille bremserne ad og skifte til den nye opsætning.
   2a: Brug en T10 TORX til at fjerne de gevindskårne bolte fra bremsearmen.
   2b: Drej bremsearmen til den ønskede opsætning og sæt boltene i igen.
   2c: Stram boltene til 1,2-1,6 N·m.

MONTER BREMSEARMEN

3. Smør et tyndt lag smørefedt på bremsestudserne.
4. Skub bremsearmen ind på bremsestudsen.
5. Monter fjederen i bremsearmen med fjederens pind sat i det rette hul. Se illustrationen **trin 4** for de to fjederkonfigurationer.
   Bemærk: Venstre sides fjeder har en rød plet på enden af fjederarmen.
6. Monter afstandsstykkerne efter anvisningerne i trin 1. Monter kun et afstandsstykke pr. bremsenav.
7. Sæt fjederdækslet på med fjederpinden sat i det lille hul bag på fjederdækslet.
8. Skru bremsemonteringsbolten ind i bremsestudsen sådan, at bremsesamlingen holdes samlet og sidder godt på cykelstellet, men stadig tillader bremsearmen at dreje frit uden nogen spænding på fjederen.

MONTER BREMSEKLODSERNE

9. Monter bremseklodserne på bremsearmen, idet du bemærker korrekt spændeskivekonfiguration.
10. Brug en 4 mm skruenøgle til at justere bremseklodsen, så den sidder parallelt med fælgen. Det øverste af klodsen skal være mindst 1 mm under overkanten af fælgen. Med klodserne korrekt rettet ind og holdt fladt imod fælgen strammes holdemøtrikken til 6-8 N·m.

MONTERING AF FORBINDELSESKABELSAMLINGEN

11. Sæt bremsekablet ind i forbindelseskabelholderen gennem hullet i toppen af holderen. **Smal opsætning:** Juster holderen, så der er mindst **30 mm** mellemrum mellem undersiden af holderen og den øverste del af dækket.
    Bred opsætning: Juster holderen, så der er mindst **50 mm** mellemrum mellem undersiden af holderen og den øverste del af dækket.
12. Stram de to 2,5 mm klemmebolte på forbindelseskabelholderen til 3-5 N·m.
13. Klip bremsekablet af, idet du lader mindst 10-15 mm af kablet stikke ud neden under holderen, og sæt en kabelendehætte på.
14. Skru cylinderjusteringsskruen ind i cylinderjusteringsskruemuffen indtil enden af cylinderjusteringsskruen flugter med enden af muffen. Sæt forbindelseskablet ind i cylinderjusteringsskruesamlingen.
15. Sæt hurtigudløsningssamlingen ind i cylinderjusteringsskrueankeret. Skub forbindelseskablet igennem holderen.
16. Sæt forbindelseskablet ind i kabelankeret. Klem bremsearmene sammen, så bremseskoene rører ved fælgen. Træk forbindelseskablet stramt og brug en 3 mm unbrakonøgle og en 4 mm unbrakonøgle til at stramme kabelankerets sætskruer til 3-5 N·m.
17. Klip oveskydende forbindelseskabel af, og sæt en kabelendehætte på.
18. Drej cylinderjusteringsskruen med uret, så den skrues helt ind i muffen. Dette vil give et passende spillerum mellem bremseskoene og fælgen. Brug cylinderjusteringsskruen til at fintune bremseklodsernes afstand.

STRAMNING AF BREMSEN

19. Brug en 15 mm flad skruenøgle til at dreje fjederdækslet, så hullet i dækslet er i klokken-3-stilling for venstre bremse **(L)** og klokken-9-stilling for højre bremse **(R)**, og stram bremseboltene til 5-7 N·m.

    For at centrere bremserne eller justere bremsestramningen, skruer man vedkommende bremses bremsebolt løs, øger eller mindsker fjederspændingen med en 15 mm flad skruenøgle, og strammer så igen bremsebolten til 5-7 N·m.

AFPRØVNING AF SYSTEMET

Klem fast på bremsehåndtaget med to fingre ca. en halv snes gange for at sikre, at kablerne sidder korrekt og virker rigtigt. Forvis dig om, at kablet ikke er gledet ved kabelankerbolten. Hvis kablet er gledet, så gå tilbage til trin 14 og stram kablet igen.

Vigtigt: Forvis dig om, at håndtaget ikke rører styret, når du klemmer på det.

TIPS / FEJLFINDING

Bemærk: Hvis du strammer bremsefjederen mindre, skal du bruge mindre kraft med hånden, når du klemmer på bremsehåndtaget. Mindre fjederspænding vil også holde bremserne bedre centreret.

Bremseklodsernes tilstand spiller en væsentlig rolle i bremsernes ydeevne, så se dem efter hver gang, før du kører. Hvis du har nogen spørgsmål om deres tilstand, så henvend dig til din cykelforhandler eller udskift dem.

SRAM LLC GARANTI

UDSTRÆKNING AF BEGRÆNSET GARANTI

SRAM garanterer, at dets produkter er uden defekter hvad angår materialer og håndværksmæssig udførelse i en periode på to år efter det oprindelige køb. Denne garanti gælder kun for den oprindelige køber og kan ikke overdrages. Krav i henhold til denne garanti skal forelægges via den detailhandler, hvor cyklen eller SRAM-komponenten blev købt. Den oprindelige kvittering vil være påkrævet.

LOKAL LOV

Denne garanti giver kunden specifikke juridiske rettigheder. Kunden vil muligvis også have andre rettigheder, som kan variere fra stat til stat (USA), fra provins til provins (Canada) og fra land til land i resten af verden.

I den grad denne garanti ikke er i overensstemmelse med den lokale lov, skal denne garanti anses for at være modificeret til at være i overensstemmelse med sådan lokal lov, og under sådan lokal lov vil visse ansvarsfralæggelser og begrænsninger i denne garanti muligvis gælde for kunden. For eksempel vil nogle stater i USA såvel som nogle offentlige myndigheder uden for USA (deriblandt provinser i Canada) muligvis:

a. Udelukke ansvarsfralæggelserne og begrænsningerne i denne garanti fra at begrænse kundens lovfæstede rettigheder (f.eks. Det Forenede Kongerige).

b. På anden vis begrænse fabrikantens mulighed for at gøre sådanne ansvarsfralæggelser og begrænsninger gældende.

BEGRÆNSNING AF ANSVAR

I den grad det er tilladt af lokal lovgining, bortset fra de forpligtelser, som specifikt er anført i denne garanti, skal SRAM og dets tredjepartsleverandører ikke under nogen omstændigheder være ansvarlige for nogen direkte, indirekte, specielle, tilfældige eller følgeskader.

BEGRÆNSNING AF GARANTI

- Denne garanti dækker ikke produkter, som er blevet forkert installeret og/eller justeret iht. den relevante SRAM tekniske installeringsmanual. SRAM installeringsmanualer kan findes online på www.sram.com, www.rockshox.com, www.avidbike.com, www.truvativ.com eller www.zipp.com.
- Denne garanti dækker ikke beskadigelse af produktet forårsaget ved styrt, sammenstød, misbrug af produktet, manglende overholdelse af fabrikantens specifikationer for anvendelse eller nogen andre forhold, hvor produktet er blevet udsat for belastninger eller kraftpåvirkninger ud over dets design.
- Denne garanti er ikke gyldig når produktet er blevet modificeret.
- Denne garanti er ikke gyldig, hvis serienummeret eller produktionskoden bevidst er blevet ændret, udkradset eller fjernet.
- Denne garanti dækker ikke normalt slid. Dele, som udsættes for normalt slid, vil lide skade som følge af normal brug, undladelse af at udføre servicearbejde iht. SRAMs anbefalinger og/eller brug eller installation under andre forhold eller til andre formål end de anbefalede.

DELE, SOM UDSÆTTES FOR NORMALT SLID, ER FØLGENDE:

Støvtætninger/Bøsninger/Luftforseglende O-ringe/Glideringe/Bevægelige gummidele/Skumringe/Befæstelsesmidler og primære pakninger på bagerste støddæmpere/Øvre inderrør (gaffelsamlinger)/Overskruede gevind/bolte (aluminium, titan, magnesium, stål)/Bremsebøsninger/Bremsesko/Kæder/Tandhjul/Kassetter/Skifte- og bremsekabler (indre og ydre)/Styrhåndtag/SkiftehåndtagSkifterhjul/Skivebremserotorer/Hjulbremseoverflader/Standsesko/Lejer/Lejeringe/Paler/Gearhjul/Spokes/Free Hubs/Aerobar pads/Corrosion/Værktøj

- Denne garanti dækker ikke skade forårsaget som følge af anvendelse af dele fra forskellige fabrikanter.
- Denne garanti dækker ikke skade forårsaget af brug af dele, som ikke er kompatible, egnede og/eller autoriseret af SRAM til brug med SRAM komponenter.
- Denne garanti dækker ikke skade som følge af kommerciel/udlejningsbrug.

ČESKY

BEZPEČNOSTNÍ INFORMACE

Brzdy jsou na jízdním kole zásadním bezpečnostním prvkem. Nevhodné nastavení nebo používání brzd může zapříčinit ztrátu kontroly nebo nehodu vedoucí k závažným poraněním.

Brzdy Avid jsou výkonným produktem, který ve srovnání s běžnými brzdami nabízí větší brzdicí sílu. Z tohoto důvodu se při brzdění mohou snáze zablokovat kola. Zablokování kola může zapříčinit ztrátu kontroly nad jízdním kolem a možná zranění.

Je vaší odpovědností naučit se a rozumět správným technikám brzdění. Přečtěte si uživatelský manuál a poraďte se s profesionálním distributorem jízdních kol.

Před agresivním ježděním si vyzkoušejte své techniky ježdění a brzdění na rovném povrchu.

Efektivita brzdění je závislá na mnoha podmínkách, nad kterými SRAM nemá kontrolu. Tyto zahrnují rychlost jízdního kola, typ a stav povrchu, sílu ovládací páky brzdy, vhodnou instalaci a údržbu brzd, brzdové vedení, hydraulickou kapalinu, páčky, brzdové obložení, stav jízdního kola, hmotnost cyklisty, správné brzdicí techniky, počasí, terén a řadu jiných faktorů.

Brzdy a ovládací páky Avid nejsou určeny pro použití na žádném jízdním kole nebo vozidle poháněném motorem. Takové používání by mohlo zapříčinit vážné zranění.

VŽDY MĚJTE JÍZDU POD KONTROLOU

Pamatujte, že ve vlhkém prostředí trvá zastavení déle. Abyste omezili možnost nehody a udrželi se na cestě měli byste zabránit zablokování kol.

Kotoučové brzdy Avid jsou konstruovány jako systém. Pro tento systém nepoužívejte komponenty od jiných výrobců než od společnosti Avid.

Rotory kotoučových brzd Avid jsou kompatibilní se 44mm mezinárodními standardními náboji kotouče se 6 šrouby.

Doporučujeme kolo s 32 nebo 36 paprsky 3krát nebo 4krát křříženými. Pro více podrobností kontaktujte svého výrobce kol.

NEPOUŽÍVEJTE KOLA S RADIÁLNÍMI PAPRSKY.

Na kotoučové brzdy AVID používejte pouze kapaliny DOT 4 nebo DOT 5.1. Kapaliny DOT 5.1 zajišťují zvýšený výkon brzd.

Nepoužívejte jinou kapalinu než uvedené kapaliny DOT. Pokud tak učiníte, dojde k poškození systému a používání brzd nebude bezpečné.

Kapaliny DOT poškodí nabarvené povrchy. Pokud kapalina přijde do kontaktu s nabarveným povrchem (např. rámem), okamžitě ji otřete a očistěte izopropylalkoholem.

Nedovolte, aby se brzdová kapalina dostala do kontaktu s rotory brzd. Pokud k tomu dojde, očistěte rotory izopropylalkoholem.

Nedovolte, aby se brzdová kapalina dostala do kontaktu s brzdovým obložením. Pokud k tomu dojde, obložení se kontaminuje a musí být vyměněno.

Použitá kapalina DOT musí být recyklována nebo zlikvidována v souladu s místními a vládními nařízeními.

NIKDY nevylévejte použitou kapalinu DOT do odpadního nebo kanalizačního systému, na zem nebo do vody.

DŮLEŽITÉ

Brzdy Avid Shorty nejsou konstruovány pro fungování s lineárními tažnými brzdovými pákami. S brzdami Shorty mohou být používány pouze páky konstruované pro středově tažné brzdové páky. Pokud máte nějaké dotazy týkající se kompatibility pák a brzd, kontaktujte vašeho profesionálního dealera jízdních kol.

Postupujte pečlivě podle těchto instrukcí. Pokud instrukcím nerozumíte, nechejte instalaci provést profesionálním mechanikem jízdních kol.

POTŘEBNÉ NÁSTROJE

- Bezpečnostní brýle
- Cyklistické mazivo
- XX 2,5mm, 3mm a 4mm šestihranné klíče
- T10 Klíč T10 TORX®
- Speciální kleště na lanko a plášť
- Nastavitelný momentový klíč: rozsah 0,5-10 N•m
- Posuvná měřidla

KOMPATIBILITA

Ráfky kola širší než 23 mm: použijte sadu náhradních brzdových destiček číslo dílu 00-5115-044-020

ZMĚŘENÍ BRZDOVÉHO VÁLEČKU

Abyste určili, jaké nastavení podložky vyžaduje instalace, musíte změřit brzdové válečky jízdního kola. Podložka se nainstaluje v **kroku 6.**

1. Změřte brzdový váleček od jeho konce k ramenu.
   22 mm: Musíte použít černé, 1mm plastové podložky (**a**), které sednou přes váleček brzdy.
   21 mm: Musíte použít stříbrné, 1mm kovové podložky (**b**), které sednou přes závity montážních šroubů.

VYBERTE POLOHU RAMENA BRZDY

Brzdy Avid Shorty Ultimate vám nabízí volbu dvou nastavení: širokou pozici pro lepší odstraňování bláta a **úzkou pozici** pro vyšší brzdný výkon.

2. Vyberte vámi požadovanou pozici ramena brzdy. Pokud je to nutné, rozeberte brzdu a změňte její pozici.
   2a: Na vyšroubování šroubů se závitem z ramena brzdy použijte klíč T10 TORX.
   2b: Otáčejte ramenem brzdy do požadované pozice a znovu našroubujte šrouby.
   2c: Utáhněte šrouby na 1,2-1,6 N·m.

MONTÁŽ RAMENA BRZDY

3. Naneste tenkou vrstu maziva na panty brzd.
4. Posuňte rameno brzdy na pant brzdy.
5. Nainstalujte do ramena brzdy pružinu, přičemž čep pružiny vsuňte do příslušného otvoru. Viz **krok 4** pro ilustrace dvou nastavení pružiny.
   Poznámka: Levá strana pružiny má červenou tečku na konci ramena pružiny.
6. Nainstalujte podložky, jak je určeno v **kroku 1. Na jeden brzdový váleček nainstalujte pouze 1 podložku**
7. Nainstalujte víčko pružiny s čepem pružiny vsunutým do malého otvoru v zadní části víčka pružiny.
8. Přišroubujte montážní šroub k čepu brzdy tak, aby montážní sestava brzdy držela pohromadě a byla zabezpečená na rámu kola, ale i nadále umožňovala ramenu brzdy volné otáčení bez napínání pružiny.

MONTÁŽ BRZDOVÝCH DESTIČEK

9. Nainstalujte montážní sestavu brzdových destiček na rameno brzdy a všimněte si správného nastavení podložky.
10. Pro nastavení brzdové destičky tak, aby byla paralelně s ráfkem, použijte 4mm klíč. Horní část destičky musí být nejméně 1 mm pod horní částí ráfku. Když máte destičky řádně vyrovnané a naplocho vůči ráfku, utáhněte upínací matici na 6-8 N·m.

SESTAVENÍ MONTÁŽNÍ SESTAVY TŘMENE LANKA

11. Vsuňte brzdné lanko do nosiče třmene lanka otvorem v horní části nosiče. **Nastavení úzké pozice:** Nastavte nosič tak, aby byl mezi spodní částí nosiče a horní částí pneumatiky prostor nejméně **30 mm**.
    Nastavení široké pozice: Nastavte nosič tak, aby byl mezi spodní částí nosiče a horní částí pneumatiky prostor nejméně **50 mm**.
12. Utáhněte oba upevňovací šrouby 2,5 mm nosiče třmene lanka na 3-5 N·m.
13. Ustříhněte brzdné lanko tak, aby pod nosičem zůstalo nejméně 10-15 mm lanka, a nainstalujte koncovou krytku lanka.
14. Šroubujte stavěcí šroub do matice stavěcího šroubu, dokud není konec stavěcího šroubu v rovině s koncem matice. Vložte třmen lanka do sestavy stavěcího šroubu.
15. Nainstalujte sestavu pro rychlé uvolnění do upínáku stavěcího šroubu. Provlékněte třmen lanka nosičem.
16. Nainstalujte třmen lanka do upínáku lanka. Stiskněte ramena brzd dohromady tak, aby se brzdové destičky dotýkaly ráfku. Pevně přitáhněte třmen s lankem a použijte 3mm a 4mm šestihranné klíče na utažení sady šroubů pro ukotvení lanka na 3-5 N·m.
17. Odstříhněte nadbytečné lanko a nainstalujte koncovou krytku.
18. Otočte stavěcím šroubem doprava, abyste jej zcela zašroubovali do matice stavěcího šroubu. Toto nastaví vhodnou mezeru mezi brzdovými destičkami a ráfkem. Na vyladění rozteče brzdových destiček použijte stavěcí šroub.

NAPNUTÍ BRZDY

19. Použijte 15mm plochý klíč na natočení víčka pružiny tak, aby byl otvor ve víčku v poloze 3 hodiny pro levé brzdy **(L)** a v poloze 9 hodin pro pravé brzdy **(R)**. Utáhněte šroub brzd na 5-7 N·m.

    Abyste vycentrovali brzdy nebo nastavili napětí brzd, povolte příslušný šroub ramena brzdy, použijte 15mm plochý klíč pro zvýšení nebo snížení napětí pružiny a znovu utáhněte šroub brzdy na 5-7 N·m.

TESTOVÁNÍ SYSTÉMU

Dvěma prsty pevně zmáčkněte páku brzdy přibližně 12krát, abyste zajistili správné usazení lanek a jejich snadnou činnost. Ujistěte se, že lanko nevyklouzlo u kotevního šroubu lanka. Pokud lanko vyklouzlo, vraťte se ke kroku 14 a znovu lanko utáhněte.

Důležité: Ujistěte se, že páka brzdy se při stisknutí nedotýká řidítek.

TIPY / ODSTRAŇOVÁNÍ ZÁVAD

Poznámka: Pokud používáte lehčí napětí pružiny na brzdě, budete na zacházení s pákou brzdy potřebovat méně energie. Lehčí napětí pružiny bude také lépe udržovat brzdy vycentrované.

Stav brzdových destiček hraje důležitou roli při výkonu brzd, proto je před každou jízdou zkontrolujte. Pokud máte nějaké dotazy týkající se jejich stavu, konzultujte svého prodejce jízdních kol, nebo je vyměňte.

ZÁRUKA SPOLEČNOSTI SRAM LLC

ROZSAH OMEZENÉ ZÁRUKY

Společnost SRAM poskytuje na své produkty záruku na vady materiálu nebo provedení po dobu dvou let od jejich nákupu. Tato záruka se vztahuje pouze na původního majitele a není přenositelná. Reklamace v rámci této záruky musí být učiněny prostřednictvím prodejce, kde byla komponenta SRAM zakoupena. Je vyžadován původní doklad o koupi.

MÍSTNÍ ZÁKON

Toto prohlášení o záruce dává zákazníkovi zvláštní právní nároky. Zákazník může mít také jiná práva, která se liší stát od státu (USA), provincie od provincie (Kanada) a země od země kdekoli na světě.

Pokud je rozsah tohoto prohlášení o záruce v rozporu s místním zákonem, považuje se tato záruka za upravenou tak, aby nebyla v rozporu s takovým zákonem. V souladu s místním zákonem se zákazníka mohou týkat určitá zřeknutí se práv a omezení tohoto prohlášení o záruce. Například některé státy ve Spojených státech amerických, jakož i některé státy mimo Spojené státy (včetně provincií v Kanadě), mohou:

a. zabránit omezení statutárních práv spotřebitele prostřednictvím zřeknutí se práv a omezení tohoto prohlášení o záruce (např. UK).

b. jinak omezit schopnost výrobce prosadit taková zřeknutí se práv nebo omezení.

OMEZENÍ ODPOVĚDNOSTI

Do výše rozsahu záruky umožněné místním zákonem, kromě povinností výslovně uvedených v tomto prohlášení o záruce, nejsou v žádném případě společnost SRAM nebo její třetí dodavatelská strana odpovědné za přímá, nepřímá, speciální, náhodná nebo následná poškození.

OMEZENÍ ZÁRUKY

- Tato záruka se nevztahuje na produkty, které byly nesprávně nainstalovány a/nebo nebyly nastaveny podle příslušné technické instalační příručky společnosti SRAM. Instalační příručky společnosti SRAM jsou k dispozici online na adresách www.sram.com, www.rockshox.com, www.avidbike.com, www.truvativ.com nebo www.zipp.com.
- Tato záruka se nevztahuje na poškození produktu způsobené nehodou, nárazem, hrubým zacházením, nedodržováním pokynů výrobce týkajících se používání nebo jinými okolnostmi, při kterých byl produkt vystaven náporům nebo nákladům převyšujícím jeho dimenzaci.
- Tato záruka se nevztahuje na upravený produkt.
- Tato záruka pozbývá platnosti, pokud bylo sériové číslo nebo výrobní kód úmyslně změněné, znehodnocené nebo odstraněné.
- Tato záruka se nevztahuje na běžné opotřebení. Opotřebované součástky jsou předmětem poškození jako následek běžného používání, nedodržení servisních doporučení společnosti SRAM a/nebo ježdění nebo instalace za jiných podmínek nebo používání, než je doporučeno.

SOUČÁSTKY, KTERÉ SE BĚŽNĚ OPOTŘEBUJÍ:

Protiprachová těsnění/Pouzdra/Vzduchotěsné O-kroužky/Kluzné kroužky/Pohyblivé gumové části/Pěnové kroužky/Připevnění zadního tlumiče a hlavní těsnění/Horní sloupky/Stržené závity/šrouby (hliník, titan, hořčík nebo ocel)/Brzdové trubičky/Brzdové destičky/Řetězy/Řetězová kola/Kazety/Lanka přehazovačky a brzdová lanka (vnitřní a vnější)/Gripy řídítek/Páčky přehazovačky/Kladky do přehazovačky/Rotory kotoučových brzd/Brzdicí povrchy kol/Spodní ploché podložky/Ložiska/Kroužky ložiska/Západky/Kola převodovky/Paprsky/Volné náboje/Aero gripy/Koroze/Nástroje

- Tato záruka nekryje škody způsobené používáním součástek jiných výrobců.
- Tato záruka nekryje škody způsobené používáním součástek, které nejsou kompatibilní, vhodné a/ nebo autorizované společností SRAM pro používání s komponenty SRAM.
- Tato záruka nekryje škody vyplývající z komerčního používání (půjčování).

ΕΛΛΗΝΙΚΑ

ΠΛΗΡΟΦΟΡΙΕΣ ΑΣΦΑΛΕΙΑΣ

Τα φρένα είναι στοιχείο κρίσιμο για την ασφάλεια σε ένα ποδήλατο. Η λανθασμένη ρύθμιση ή χρήση των φρένων μπορεί να οδηγήσει σε απώλεια ελέγχου ή ατυχήματος, με αποτέλεσμα σοβαρό τραυματισμό.

Τα φρένα Avid είναι ένα προϊόν επιδόσεων που προσφέρουν αυξημένη δύναμη σταματήματος με φρένα με τα οποία είστε εξοικειωμένοι, Αυτή η μεγαλύτερη δύναμη απαιτεί μικρότερη προσπάθεια για να κλειδωθεί ο τροχός κατά το φρενάρισμα. Το κλείδωμα των τροχών μπορεί να σας κάνει να χάσετε τον έλεγχο και ενδεχομένως να προκαλέσει τραυματισμό.

Αποτελεί δική σας ευθύνη να μάθετε και να κατανοήσετε τις κατάλληλες τεχνικές πέδησης. Συμβουλευτείτε το εγχειρίδιο του χρήστη για το ποδήλατο σας καθώς και επαγγελματία πωλητή ποδηλάτων.

Κάντε εξάσκηση στις τεχνικές ποδηλασίας και πέδησης σε μια ομαλή και επίπεδη επιφάνεια πριν από μια έντονη ποδηλασία.

Η αποτελεσματικότητα της πέδησης εξαρτάται από πολλές συνθήκες επί των οποίων η SRAM δεν έχει κανένα έλεγχο. Οι συνθήκες αυτές περιλαμβάνουν την ταχύτητα του ποδηλάτου, το είδος και την κατάσταση της επιφάνειας ποδηλασίας, τη δύναμη της μανέτας πέδησης, την σωστή εγκατάσταση και συντήρηση των φρένων, τα καλώδια των φρένων, το υδραυλικό υγρό, τις μανέτες, τα τακάκια των φρένων, την κατάσταση του ποδηλάτου, το βάρος του αναβάτη, τις σωστές τεχνικές πέδησης, τις καιρικές συνθήκες, το έδαφος, και μια σειρά άλλων παραγόντων.

Τα φρένα και οι μανέτες Avid δεν προορίζονται για χρήση σε οποιαδήποτε μηχανοκίνητα ποδήλατα ή οχήματα. Τέτοιου είδους χρήση θα μπορούσε να προκαλέσει σοβαρό, προσωπικό τραυματισμό.

ΚΑΝΤΕ ΠΟΔΗΛΑΤΟ ΠΑΝΤΑ ΥΠΟ ΕΛΕΓΧΟ

Θυμηθείτε ότι χρειάζεται μεγαλύτερη απόσταση για να σταματήσετε σε υγρή επιφάνεια. Για να μειώσετε την πιθανότητα ενός ατυχήματος και να ελαχιστοποιήσετε τη διάβρωση του πέλματος, πρέπει να αποφεύγετε το κλείδωμα των τροχών σας.

Τα δισκόφρενα Avid είναι σχεδιασμένα ως σύστημα. Μην χρησιμοποιείτε εξαρτήματα κάποιου άλλου κατασκευαστή εκτός της Avid εντός του συστήματος.

Οι ρότορες δισκόφρενων Avid είναι συμβατοί με κέντρα δίσκων 44 mm, 6 μπουλονιών σύμφωνα με τα διεθνή πρότυπα.

Συνιστούμε τροχούς των 32 ή των 36 ακτίνων με σχέδιο 3 ή 4 διασταυρούμενων ακτίνων. Επικοινωνήστε με τον κατασκευαστή των δικών σας τροχών για περαιτέρω προδιαγραφές.

ΜΗΝ ΧΡΗΣΙΜΟΠΟΙΕΙΤΕ ΤΡΟΧΟΥΣ ΜΕ ΑΚΤΙΝΕΣ ΠΟΥ ΔΕΝ ΤΕΜΝΟΝΤΑΙ.

Χρησιμοποιείτε υγρά μόνο DOT 4 ή DOT 5.1 με τα δισκόφρενα AVID. Τα υγρά DOT 5.1 προσφέρουν βελτιωμένη απόδοση πέδησης.

Μην χρησιμοποιείτε υγρά άλλα εκτός από τα υγρά DOT που προτείνονται. Αν το κάνετε, θα υποστεί ζημιά το σύστημα και τα φρένα θα καταστούν μη ασφαλή κατά τη χρήση.

Τα υγρά DOT θα επιφέρουν ζημιά στις βαμμένες επιφάνειες. Αν τυχόν υγρό έρθει σε επαφή με μια βαμμένη επιφάνεια (π.χ. το σκελετό σας), σκουπίστε το αμέσως και καθαρίστε το με ισοπροπυλική αλκοόλη.

Μην αφήνετε υγρό φρένων να έρθουν σε επαφή με τους ρότορες των φρένων. Αν συμβεί κάτι τέτοιο, καθαρίστε τους ρότορες με ισοπροπυλική αλκοόλη.

Μην αφήνετε υγρά φρένων να έρθουν σε επαφή με τα τακάκια των φρένων. Αν συμβεί κάτι τέτοιο, τα τακάκια χαλάνε και πρέπει να αντικατασταθούν.

Υγρά DOT που έχουν χρησιμοποιηθεί πρέπει να ανακυκλώνονται ή να απορρίπτονται σύμφωνα με τους τοπικούς και ομοσπονδιακούς κανονισμούς.

ΠΟΤΕ μην χύνετε υγρά DOT στο σύστημα αποχέτευσης ή αποστράγγισης ή στο έδαφος ή σε σώμα νερού.

ΣΗΜΑΝΤΙΚΟ

Τα φρένα Avid Shorty δεν είναι σχεδιασμένα για λειτουργία με μανέτες γραμμικών φρένων (linear pull). Μόνο μανέτες για φρένα τύπου center-pull μπορούν να χρησιμοποιηθούν με τα φρένα Shorty. Αν έχετε οποιεσδήποτε απορίες σχετικά με τη συμβατότητα μανετών και φρένων, επικοινωνήστε με τον επαγγελματία πωλητή ποδηλάτων.

Ακολουθήστε προσεκτικά τις οδηγίες αυτές. Αν δεν καταλαβαίνετε τις οδηγίες, αναθέστε την τοποθέτηση σε επαγγελματία μηχανικό ποδηλάτων.

ΕΡΓΑΛΕΙΑ ΠΟΥ ΧΡΕΙΑΖΕΣΤΕ

- Γυαλιά ασφαλείας
- Γράσο ποδηλάτων
- XX Εξάγωνα κλειδιά των 2,5, 3, και 4 mm
- T10 Κλειδί T10 TORX®
- Κόφτης καλωδίων και περιβλήματος
- Ρυθμιζόμενο δυναμόκλειδο: εύρος 0,5-10 N•m
- Ψηφιακή δαγκάνες

ΣΥΜΒΑΤΟΤΗΤΑ

Στεφάνια τροχών πλατύτερα των 23 mm: χρήση μη αυθεντικού σετ τακακιών φρένων αριθμός ανταλλακτικού 00-5115-044-020

ΜΕΤΡΗΣΗ ΟΜΦΑΛΟΥ ΦΡΕΝΩΝ

Πρέπει να μετρήσετε τους ομφαλούς των φρένων του ποδηλάτου σας για να προσδιορίσετε ποια διαμόρφωση διαχωριστικών απαιτεί η τοποθέτηση που πρόκειται να κάνετε. Το διαχωριστικό αυτό θα τοποθετηθεί στο **βήμα 6.**

1. Μετρήστε τον ομφαλό του φρένου από το τέλος του ομφαλού του φρένου ως το καπάκι.
   22 mm: Πρέπει να χρησιμοποιήσετε τα μαύρα, πλαστικά διαχωριστικά του 1 mm (a) που μπαίνουν πάνω στον ομφαλό του φρένου.
   21 mm: Πρέπει να χρησιμοποιήσετε τα ασημένια, χαλύβδινα διαχωριστικά του 1 mm (b) που μπαίνουν πάνω στα σπειρώματα ου μπουλονιού στερέωσης.

ΕΠΙΛΟΓΗ ΘΕΣΗΣ ΒΡΑΧΙΟΝΑ ΦΡΕΝΟΥ

Τα φρένα Avid Shorty Ultimate σας προσφέρουν την επιλογή ανάμεσα σε δύο ρυθμίσεις των φρένων: ανοιχτή θέση για βελτίωση της εκκαθάρισης της λάσπης και μια κλειστή θέση για ενίσχυση της ισχύος πέδησης.

2. Επιλέξτε τη θέση του βραχίονα των φρένων που επιθυμείτε. Αν χρειαστεί, αποσυναρμολογήστε το φρένο και αλλάξτε σε καινούρια θέση.
   1α: Χρησιμοποιήστε το κλειδί T10 TORX για να αφαιρέσετε τα μπουλόνια με το σπείραμα από το βραχίονα του φρένου.
   1β: Περιστρέψτε το βραχίονα του φρένου στην επιθυμητή θέση και τοποθετήστε και πάλι τα μπουλόνια.
   1γ: Στρέψτε τα μπουλόνια σε ροπή στρέψης 1,2-1,6 N·m.

ΣΤΕΡΕΩΣΗ ΤΟΥ ΒΡΑΧΙΟΝΑ ΦΡΕΝΟΥ

3. Απλώστε ένα λεπτό στρώμα γράσου στους ομφαλούς των φρένων (bosses).
4. Σπρώξτε το βραχίονα του φρένου πάνω στον ομφαλό του φρένου.
5. Τοποθετήστε το ελατήριο στο βραχίονα του φρένου, με την περόνη του ελατηρίου να έχει μπει στη σωστή τρύπα. Ανατρέξτε στην εικόνα του **βήματος 4** για τις δύο διαμορφώσεις του ελατηρίου.
   Σημείωση: Το ελατήριο της αριστερής πλευράς έχει μια κόκκινη κουκίδα στο άκρο του βραχίονα του ελατηρίου.
6. Τοποθετήστε τα διαχωριστικά όπως προσδιορίζεται στο **βήμα 1. Τοποθετήστε μόνο ένα διαχωριστικό ανά ομφαλό φρένου.**
7. Τοποθετήστε το καπάκι του ελατηρίου με την περόνη του ελατηρίου να μπαίνει στη μικρή τρύπα στο πίσω μέρος του καπακιού του ελατηρίου.
8. Περάστε το μπουλόνι στερέωσης του φρένου στον ομφαλό του φρένου έτσι ώστε το συγκρότημα του φρένου να στέκεται ως σύνολο και στερεωμένο στο σκελετό του ποδηλάτου. Ωστόσο ο βραχίονας του φρένου θα πρέπει να περιστρέφεται ελεύθερα χωρίς να υπάρχει τάνυση του ελατηρίου.

ΣΤΕΡΕΩΣΗ ΤΩΝ ΤΑΚΑΚΙΩΝ ΦΡΕΝΩΝ

9. Τοποθετήστε το συγκρότημα των τακακιών φρένου πάνω στο βραχίονα του φρένου, σημειώνοντας τη σωστή διαμόρφωση των ροδελών.
10. Χρησιμοποιήστε κλειδί των 4 mm για να ρυθμίσετε το τακάκι των φρένων έτσι ώστε να είναι παράλληλο με τη στεφάνη. Το πάνω μέρος του τακακιού πρέπει να είναι τουλάχιστον 1 mm κάτω από το πάνω μέρος του στεφανιού. Με σωστά ευθυγραμμισμένα τα τακάκια και κρατώντας τα σφικτά πάνω στο στεφάνι, στρέψτε το παξιμάδι στερέωσης στα 6-8 N·m.

ΣΥΝΑΡΜΟΛΟΓΗΣΗ ΤΟΥ ΣΥΓΚΡΟΤΗΜΑΤΟΣ ΤΟΥ ΣΥΡΜΑΤΟΣΧΟΙΝΟΥ ΔΙΑΣΚΕΛΙΣΜΟΥ

11. Εισάγετε το συρματόσχοινο των φρένων στη βάση του συρματόσχοινου διασκελισμού διαμέσου της τρύπας στο πάνω μέρος της βάσης. **Διαμόρφωση κλειστής θέσης:** Ρυθμίστε τη βάση έτσι ώστε να υπάρχουν τουλάχιστον **30 mm** απόσταση από το κάτω μέρος της βάσης ως το πάνω μέρος του ελαστικού.
    Διαμόρφωση ανοιχτής θέσης: Ρυθμίστε τη βάση έτσι ώστε να υπάρχουν τουλάχιστον **50 mm** απόσταση από το κάτω μέρος της βάσης ως το πάνω μέρος του ελαστικού.
12. Στρέψτε τα δύο μπουλόνια σύσφιξης των 2,5 mm της βάσης του συρματόσχοινου διασκελισμού ως τα 3-5 N·m.
13. Κόψτε το συρματόσχοινο των φρένων αφήνοντας τουλάχιστον 10-15 mm συρματόσχοινο κάτω από τη βάση και τοποθετήστε ένα καπάκι στο άκρο του συρματόσχοινου.
14. Περάστε τον κυλινδρικό ρυθμιστή μέσα στο περίβλημα του κυλινδρικού ρυθμιστή μέχρι που το άκρο του κυλινδρικού ρυθμιστή να είναι ίσα με το άκρο του περιβλήματος. Εισάγετε το συρματόσχοινο διασκελισμού μέσα στο συγκρότημα του κυλινδρικού ρυθμιστή.
15. Τοποθετήστε το συγκρότημα ταχείας απελευθέρωσης μέσα στην αρπάγη του κυλινδρικού ρυθμιστή. Σύρετε το συρματόσχοινο του διασκελισμού διαμέσου της βάσης.
16. Τοποθετήστε το συρματόσχοινο του διασκελισμού μέσα στην αρπάγη του συρματόσχοινου. Πατήστε τους βραχίονες των φρένων έτσι ώστε τα τακάκια των φρένων να έρθουν σε επαφή με τη στεφάνη. Τραβήξτε σφικτά το συρματόσχοινο του διασκελισμού, και χρησιμοποιήστε εξάγωνο κλειδί των 3 mm και εξάγωνο κλειδί των 4 mm για να στρέψετε τις βίδες του σετ αρπάγης του συρματόσχοινου ως τα 3-5 N·m.
17. Κόψτε το συρματόσχοινο του διασκελισμού που περισσεύει και τοποθετήστε ένα καπάκι στο άκρο του συρματόσχοινου.
18. Στρίψτε τον κυλινδρικό ρυθμιστή δεξιόστροφα ώστε να περάσει εντελώς μέσα στο περίβλημα του κυλινδρικού ρυθμιστή. Με τον τρόπο αυτό θα ρυθμιστεί μια κατάλληλη απόσταση από τα τακάκια των φρένων ως τη στεφάνη. Χρησιμοποιήστε τον κυλινδρικό ρυθμιστή για να κάνετε λεπτές ρυθμίσεις της απόστασης των τακακιών των φρένων.

ΤΑΝΥΣΗ ΤΩΝ ΦΡΕΝΩΝ

19. Χρησιμοποιήστε επίπεδο κλειδί των 15 mm για να στρέψετε το καπάκι του ελατηρίου έτσι ώστε η τρύπα στο καπάκι να βρίσκεται στις 90 μοίρες για τα αριστερά φρένα **(L)**, και στις 270 μοίρες για τα δεξιά φρένα **(R)**. Στρέψτε το μπουλόνι των φρένων ως τα 5-7 N•m.

    Για να κεντράρετε τα φρένα ή να ρυθμίσετε την τάνυση των φρένων, βγάλτε το σωστό μπουλόνι του βραχίονα φρένων, χρησιμοποιήστε επίπεδο κλειδί των 15 mm για να αυξήσετε ή να μειώσετε την τάνυση του ελατηρίου, και στρέψτε και πάλι το μπουλόνι των φρένων ως τα 5-7 N·m.

ΔΟΚΙΜΗ ΤΟΥ ΣΥΣΤΗΜΑΤΟΣ

Με δύο δάχτυλα, πατήστε τη μανέτα των φρένων σφικτά περίπου δώδεκα φορές για να διασφαλίσετε ότι τα συρματόσχοινα εδράζονται σωστά και λειτουργούν ομαλά. Βεβαιωθείτε ότι δεν έχει γλιστρήσει στο μπουλόνι της αρπάγης του συρματόσχοινου. Αν έχει γλιστρήσει το συρματόσχοινο, επιστρέψτε στο Βήμα 14 και στρέψτε και πάλι το συρματόσχοινο.

Σημαντικό: Βεβαιωθείτε ότι η μανέτα των φρένων δεν έρχεται σε επαφή με το τιμόνι όταν την πατάτε.

ΣΥΜΒΟΥΛΕΣ / ΕΠΙΛΥΣΗ ΠΡΟΒΛΗΜΑΤΩΝ

Σημείωση: Αν χρησιμοποιήσετε ελαφρύτερη τάνυση του ελατηρίου στο φρένο, θα ασκείτε λιγότερη δύναμη με το χέρι όταν πατάτε τη μανέτα των φρένων. Η ελαφρύτερη τάνυση του ελατηρίου θα διατηρεί επίσης καλύτερα κεντραρισμένα τα φρένα.

Η κατάσταση των τακακιών των φρένων παίζει σημαντικό ρόλο για την απόδοση των φρένων. Ελέγξτε τα πριν από κάθε βόλτα με το ποδήλατο. Αν έχετε οποιαδήποτε αμφιβολία σχετικά με την κατάστασή τους, συμβουλευτείτε τον πωλητή ποδηλάτων ή αντικαταστήστε τα.

ΕΓΓΥΗΣΗ SRAM LLC

ΕΥΡΟΣ ΠΕΡΙΟΡΙΣΜΕΝΗΣ ΕΓΓΥΗΣΗΣ

Η SRAM εγγυάται ότι τα προϊόντα της δεν φέρουν ελαττώματα στα υλικά ή στην εργασία τους για περίοδο δύο ετών από την αρχική αγορά τους. Η παρούσα εγγύηση ισχύει μόνο για τον αρχικό ιδιοκτήτη και δεν είναι μεταβιβάσιμη. Αξιώσεις που απορρέουν από την παρούσα εγγύηση πρέπει να υποβάλλονται μέσω του εμπόρου από τον οποίο αγοράστηκε το ποδήλατο ή το εξάρτημα SRAM. Απαιτείται η αυθεντική απόδειξη αγοράς.

ΤΟΠΙΚΗ ΝΟΜΟΘΕΣΙΑ

Η παρούσα δήλωση εγγύησης παρέχει στον πελάτη ειδικά νομικά δικαιώματα. Ο πελάτης ενδέχεται να έχει επίσης άλλα δικαιώματα τα οποία διαφέρουν από πολιτεία σε πολιτεία (Η.Π.Α.) από επαρχία σε επαρχία (Καναδάς) και από χώρα σε χώρα οπουδήποτε αλλού στον κόσμο.

Σε περίπτωση όπου αυτή η δήλωση εγγύησης είναι αντιφατική με τον τοπικό νόμο, η εγγύηση αυτή θα θεωρηθεί τροποποιημένη για να είναι συνεπής με αυτόν τον τοπικό νόμο, ορισμένες αποποιήσεις και περιορισμοί αυτής της δήλωσης εγγύησης μπορεί να ισχύουν για τον πελάτη. Για παράδειγμα, ορισμένες πολιτείες στις Ηνωμένες Πολιτείες Αμερικής, καθώς και ορισμένες κυβερνήσεις εκτός των Ηνωμένων Πολιτειών (συμπεριλαμβανομένων και των επαρχιών στον Καναδά) μπορεί να:

α. Αποκλείουν τις αποποιήσεις και τους περιορισμούς αυτής της δήλωσης εγγύησης από τον περιορισμό θεσπισμένων δικαιωμάτων του καταναλωτή (π.χ. στο Ηνωμένο Βασίλειο).

β. Περιορίζουν διαφορετικά την ικανότητα ενός κατασκευαστή στην επιβολή τέτοιων αποποιήσεων ή περιορισμών.

ΠΕΡΙΟΡΙΣΜΟΙ ΕΥΘΥΝΗΣ

Στο σημείο που επιτρέπεται από τον τοπικό νόμο, εκτός από τις ευθύνες που τίθενται συγκεκριμένα στην παρούσα δήλωση εγγύησης, σε καμία περίπτωση δεν πρόκειται η SRAM ή οι προμηθευτές της να είναι υπεύθυνοι για άμεσες, έμμεσες, ειδικές, τυχαίες ή επακόλουθες ζημιές.

ΠΕΡΙΟΡΙΣΜΟΙ ΕΓΓΥΗΣΗΣ

- Η εγγύηση αυτή δεν ισχύει για προϊόντα που έχουν εγκατασταθεί με εσφαλμένο τρόπο ή / και έχουν ρυθμιστεί σύμφωνα με το αντίστοιχο τεχνικό εγχειρίδιο εγκατάστασης της SRAM. Μπορείτε να βρείτε τα εγχειρίδια εγκατάστασης της SRAM στο διαδίκτυο στις διευθύνσεις www.sram.com, www.rockshox.com, www.avidbike.com, www.truvativ.com, ή www.zipp.com.
- Η εγγύηση αυτή δεν ισχύει για ζημιά στο προϊόν που έχει προκληθεί από χτύπημα, πέσιμο, κακή χρήση του προϊόντος, μη συμμόρφωση με τις προδιαγραφές χρήσης του κατασκευαστή ή άλλες περιπτώσεις όπου το προϊόν έχει υποστεί δυνάμεις ή φορτία πέρα από αυτά για τα οποία έχει σχεδιαστεί.
- Η εγγύηση αυτή δεν ισχύει όταν το προϊόν έχει τροποποιηθεί.
- Η εγγύηση αυτή δεν ισχύει όταν ο αύξων αριθμός ή ο κωδικός προϊόντος έχει τροποποιηθεί, ξεγραφτεί ή αφαιρεθεί εσκεμμένα.
- Η εγγύηση αυτή δεν ισχύει για φυσική φθορά. Τα εξαρτήματα φθοράς υπόκεινται σε ζημιά ως αποτέλεσμα τυπικής χρήσης, εάν δεν εκτελεστεί σέρβις σύμφωνα με τις συστάσεις της SRAM ή /και ποδηλασία ή εγκατάσταση υπό συνθήκες ή εφαρμογές άλλες από αυτές που συνιστώνται.

ΤΑ ΕΞΑΡΤΗΜΑΤΑ ΦΘΟΡΑΣ ΠΡΟΣΔΙΟΡΙΖΟΝΤΑΙ ΩΣ:

Σύνδεσμοι στεγάνωσης σκόνης/Δακτύλιοι εδράνου/Δακτύλιοι Ο για σφράγιση από τον αέρα/Δακτύλιοι πέλματος/Πλαστικά κινούμενα εξαρτήματα/Δακτύλιοι αφρού/Υλικά οπίσθιας εγκατάστασης αμορτισέρ και κύριες στεγανώσεις/Άνω σωλήνες (ντούγες)/Απογυμνωμένα σπειρώματα/μπουλόνια (από αλουμίνιο, τιτάνιο, μαγνήσιο ή χάλυβα)/Χιτώνια φρένων/Τακάκια φρένων/Αλυσίδες/Ερπύστριες/Κασέτες/Καλώδια ολισθητή και φρένων (εσωτερικά και εξωτερικά)/Σφιγκτήρες χειρολαβής/Σφιγκτήρες ολισθητή/Τρόχιλοι/Ρότορες δισκόφρενων/Επιφάνειες πέδησης τροχού/Τελικά τακάκια/Ρουλεμάν/Θήκες ρουλεμάν/Καστάνιες/Ταχύτητες/Ακτίνες/Ελεύθερα κέντρα/Επιθέματα αερόμπαρας/Διάβρωση/Εργαλεία

- Η εγγύηση αυτή δεν θα καλύψει ζημιές που προκαλούνται από τη χρήση εξαρτημάτων άλλων κατασκευαστών.
- Η εγγύηση αυτή δεν θα καλύψει ζημιές που προκαλούνται από τη χρήση εξαρτημάτων που δεν είναι συμβατά, κατάλληλα ή / και εξουσιοδοτημένα από την SRAM για χρήση με εξαρτήματα της SRAM.
- Η εγγύηση αυτή δεν θα καλύψει ζημιές που προκαλούνται από εμπορική χρήση (ενοικίαση).

ROMÂNĂ

INFORMAŢII DE SIGURANŢĂ

Frânele reprezintă un element critic de siguranţă pe o bicicletă. O montare sau utilizare necorespunzătoare a frânelor poate duce la pierderea controlului sau provoca un accident, ducând la vătămare corporală gravă.

Frânele Avid sunt un produs de performanţă ce oferă putere sporită de oprire faţă de frânele cu care v-aţi obişnuit. Puterea sporită necesită un efort mai redus de a opri o roată în timpul frânării. Blocarea unei roţi poate duce la pierderea controlului şi poate provoca vătămare.

Este responsabilitatea dumneavoastră să cunoaşteţi şi să înţelegeţi tehnicile corespunzătoare de frânare. Consultaţi manualul proprietarului livrat cu bicicleta dumneavoastră şi un reprezentant profesionist de biciclete.

Exersaţi tehnicile de cursă pe bicicletă şi cele de frânare pe o suprafaţă plană şi orizontală înainte de o cursă agresivă.

Eficienţa frânării depinde de numeroase condiţii pe care SRAM nu le poate controla. Acestea includ viteza bicicletei, tipul şi starea suprafeţei de rulare, forţa aplicată asupra mânerului de frână, instalarea şi întreţinerea corespunzătoare a frânelor, cablurile de frână, lichidul hidraulic, levierele, plăcuţele de frână, starea bicicletei, greutatea biciclistului, tehnicile corespunzătoare de frânare, condiţiile atmosferice, terenul şi mulţi alţi factori.

Frânele şi levierele Avid nu sunt destinate utilizării cu o motocicletă sau un vehicul motorizat. O asemenea utilizare poate provoca vătămare corporală gravă.

RULAŢI ÎNTOTDEAUNA CU PRUDENŢĂ

Nu uitaţi că durează mai mult timp să opriţi în condiţii de traseu umed. Pentru a reduce eventualitatea unui accident şi a reduce la minimum uzura cauciucurilor, evitaţi blocarea roţilor.

Frânele cu disc Avid sunt proiectate ca un sistem. Nu utilizaţi componente de la un alt producător decât Avid în cadrul sistemului.

Rotoarele frânelor cu disc Avid sunt compatibile cu butucii de standard internaţional destinaţi pentru discuri de 44 mm cu 6 şuruburi.

Recomandăm roţi cu 32 sau 36 de spiţe, cu un model de întrepătrundere încrucişată de 3 sau 4 spiţe. Contactaţi producătorul roţii pentru mai multe specificaţii.

NU FOLOSIŢI ROŢI CU SPIŢE DISPUSE RADIAL.

Folosiţi numai lichide DOT 4 sau DOT 5.1 cu frânele cu disc AVID. Lichidele DOT 5.1 asigură o eficienţă îmbunătăţită a frânării.

Nu utilizaţi alte lichide decât lichidele DOT sugerate. Utilizarea altor lichide va deteriora sistemul şi va face nesigură utilizarea frânelor.

Lichidele DOT deteriorează suprafeţele vopsite. Dacă lichidul intră în contact cu o suprafaţă vopsită (de exemplu, cadrul), ştergeţi-l imediat şi curăţaţi suprafaţa cu alcool izopropilic.

Nu permiteţi ca lichidul de frână să intre în contact cu rotoarele frânei. În caz contrar, curăţaţi rotoarele cu alcool izopropilic.

Nu permiteţi contactul lichidului de frână cu plăcuţele de frână. În caz contrar, plăcuţele devin contaminate şi trebuie înlocuite.

Lichidul DOT uzat poate fi reciclat sau trecut la deşeuri conform reglementărilor locale şi naţionale.

NICIODATĂ nu vărsaţi lichidul DOT uzat într-un canal de scurgere, pe sol sau într-un curs de apă.

IMPORTANT

Frânele Avid Shorty nu sunt proiectate pentru a funcţiona cu leviere de frână cu acţionare lineară. Cu frânele Shorty se pot utiliza numai levierele cu acţionare centrală. Dacă aveţi întrebări cu privire la compatibilitatea levierelor şi frânelor, adresaţi-vă unui reprezentant profesionist de biciclete.

Urmaţi cu atenţie aceste instrucţiuni. Dacă nu înţelegeţi instrucţiunile, lăsaţi instalarea în grija unui mecanic profesionist de biciclete.

UNELTE NECESARE

- Ochelari de protecţie
- Lubrifiant pentru biciclete
- XX Chei cu cap hexagonal de 2,5, 3 şi 4 mm
- T10 Cheie T10 TORX®
- Dispozitive de tăiere pentru cablu şi carcasă
- Cheie dinamometrică: gama 0,5-10 N•m
- Digital Calipers

COMPATIBILITATE

Jante de roţi mai late de 23 mm: folosiţi set de plăcuţe de frână post-vânzare număr piesă 00-5115-044-020

MĂSURAREA BUTUCII FRÂNEI

Trebuie să măsuraţi butucii frânei de bicicletă pentru a determina ce configuraţie de distanţier este nevoie pentru procedura de instalare. Distanţierul va fi instalat la **pasul 6**.

1. Măsuraţi butucul frânei de la capătul butucului frânei până la proeminenţă.
   22 mm: Trebuie să folosiţi distanţierele de plastic negre de 1 mm (a) care se potrivesc peste butucul frânei.
   21 mm: Trebuie să folosiţi distanţierele argintii de oţel de 1 mm (b) care se potrivesc peste filetурile şurubului de montare

SELECTAREA POZIŢIEI BRAŢULUI FRÂNEI

Frânele Avid Shorty Ultimate vă oferă opţiunea pentru două configuraţii ale frânei: o **poziţie extinsă** pentru o îndepărtare îmbunătăţită a noroiului şi o **poziţie restrânsă** pentru o putere crescută de frânare.

2. Selectaţi poziţia dorită a braţului frânei. Dacă este nevoie, dezasamblaţi frâna şi schimbaţi-o în noua poziţie.
   1a: Folosiţi o cheie T10 TORX pentru a îndepărta şuruburile filetate de pe braţul frânei.
   1b: Rotiţi braţul frânei în poziţia dorită şi instalaţi la loc şuruburile.
   1c: Strângeţi şuruburile la 1,2-1,6 N·m.

MONTAREA BRAŢULUI FRÂNEI

3. Aplicaţi un strat subţire de lubrifiant pe butucii frânei.
4. Glisaţi braţul frânei pe butucul frânei.
5. Instalaţi arcul pe braţul frânei, cu ştiftul arcului introdus în orificiul corespunzător. Consultaţi ilustraţia pentru **pasul 4** pentru configuraţiile cu două arcuri.
   Notă: Arcul din stânga este marcat cu un punct roşu la capătul braţului arcului.
6. Instalaţi distanţierele aşa cum se determină la **pasul 1. Montaţi numai un distanţier pentru fiecare butuc de frână.**
7. Instalaţi capacul arcului cu ştiftul arcului inserat în orificiul de mici dimensiuni din partea posterioară a capacului de arc.
8. Înşurubaţi şurubul de montare al frânei pe butucul frânei astfel încât ansamblul frânei să fie menţinut asamblat şi fixat pe cadrul bicicletei, iar rotirea braţului frânei să fie liberă, fără tensionarea arcului.

MONTAREA PLĂCUŢELOR DE FRÂNĂ

9. Instalaţi ansamblul plăcuţelor de frână pe braţul frânei, respectând configuraţia corectă a şaibelor.
10. Folosiţi o cheie de 4 mm pentru a ajusta plăcuţele de frână, astfel încât să fie paralele cu janta. Partea superioară a plăcuţei se va afla cu cel puţin 1 mm sub partea superioară a jantei. Având plăcuţele aliniate corespunzător şi menţinute paralel cu janta, strângeţi şurubule de fixare la 6-8 N·m.

ASAMBLAREA SISTEMULUI FIRULUI DE SUSPENSIE

11. Introduceţi cablul frânei în suportul firului de suspensie prin orificiul de pe partea superioară a suportului. **Configuraţie cu poziţie restrânsă:** Ajustaţi suportul astfel încât să existe o distanţă de cel puţin **30 mm** de la partea inferioară a suportului până la partea de sus a cauciucului.
    Configuraţie cu poziţie extinsă: Ajustaţi suportul astfel încât să existe o distanţă de cel puţin **50 mm** de la partea inferioară a suportului până la partea de sus a cauciucului.
12. Strângeţi cele două buloane de strângere ale firului de suspensie de 2,5 mm la 3-5 N·m.
13. Tăiaţi cablul frânei, lăsând cel puţin 10-15 mm de cablu sub suport şi instalaţi capacul de la capătul cablului.
14. Înşurubaţi dispozitivul de ajustare a tamburului pe bucşa pentru ajustarea tamburului până când dispozitivul de ajustare a tamburului ajunge la acelaşi nivel cu capătul bucşei. Introduceţi firul de suspensie în ansamblul de ajustare a tamburului.
15. Instalaţi ansamblul de eliberare rapidă în ancora dispozitivului de ajustare a tamburului. Glisaţi firul de suspensie prin suport.
16. Instalaţi firul de suspensie în ancora cablului. Strângeţi împreună braţele frânei, astfel încât plăcuţele de frână să atingă janta. Trageţi strâns firul de suspensie şi utilizaţi o cheie cu cap hexagonal de 3 mm şi una de 4 mm pentru a strânge şuruburile de fixare ale ancorei cablului la 3-5 N·m.
17. Tăiaţi excesul de pe firul de suspensie şi instalaţi un capac pentru capătul cablului.
18. Rotiţi dispozitivul de ajustare a tamburului spre dreapta pentru a-l înşuruba complet în bucşa dispozitivului de ajustare a tamburului. Astfel se va regla o distanţă corespunzătoare între plăcuţele de frână şi jantă. Folosiţi dispozitivul de ajustare a tamburului pentru o reglare fină a distanţei plăcuţelor de frână.

TENSIONAREA FRÂNEI

19. Xo cheie cu cap plat de 15 mm pentru a roti capacul arcului astfel încât orificiul de pe capac să fie orientat spre dreapta (poziţia orei 3) în cazul frânelor din stânga **(L)**, şi spre stânga (poziţia orei 9) în cazul frânelor din dreapta **(R)**; strângeţi şurubul frânei la 5-7 N•m.

    Pentru a centra frânele sau a regla tensionarea frânei, deşurubaţi şurubul corespunzător al braţului de frână, folosiţi o cheie cu cap plat de 15 mm pentru a creşte sau reduce tensionarea arcului şi strângeţi la loc şurubul frânei la un cuplu de 5-7 N·m.

TESTAREA SISTEMULUI

Strângeţi ferm, cu două degete, levierul frânei de aproximativ 12 ori pentru a vă asigura că toate cablurile sunt aşezate corespunzător şi funcţionează fără piedici. Asiguraţi-vă că cablul nu a alunecat pe şurubul ancorei. Dacă cablul a alunecat, reveniţi la pasul 14 şi strângeţi-l din nou.

Important: Asiguraţi-vă că levierul frânei nu atinge ghidonul atunci când este tras.

SFATURI/DEPANARE

Notă: Dacă utilizaţi o tensionare mai redusă a arcului pentru frână, veţi avea nevoie de o forţă mai redusă la operarea levierului frânei. O tensionare mai redusă a arcului ajută, de asemenea, la centrarea mai bună a frânelor.

Starea plăcuţelor de frână are un rol important în eficienţa frânelor; verificaţi-le înainte de fiecare călătorie. Dacă aveţi întrebări referitoare la starea acestora, consultaţi reprezentantul de biciclete sau înlocuiţi-le.

GARANŢIA SRAM LLC

GRADUL DE ACOPERIRE AL GARANŢIEI LIMITATE

SRAM garantează că produsele sale sunt lipsite de defecţiuni materiale sau de manoperă timp de doi ani de la data achiziţiei iniţiale. Această garanţie se aplică numai proprietarului original şi nu este transferabilă. Pretenţiile de despăgubire conform prezentei garanţii trebuie formulate prin distribuitorul prin intermediul căruia bicicleta sau componenta SRAM a fost achiziţionată. Se solicită dovada achiziţionării iniţiale a produsului.

LEGISLAŢIA LOCALĂ

Această declaraţie de garanţie îi conferă clientului drepturi legale specifice. Clientul poate avea şi alte drepturi ce diferăde la stat la stat (SUA), de la provincie la provincie (Canada) şi de la ţară la ţară, oriunde în lume.

În cazul în care prezenta declaraţie de garanţie nu este în conformitate cu legea locală în vigoare, aceasta va fi modificată pentru a fi conformă cu respectiva lege, în baza acestei legi putându-se aplica clientului anumite declinări de responsabilitate şi limitări ale prezentei declaraţii de garanţie. De exemplu, unele state din Statele Unite ale Americii, precum şi anumite guverne din afara Statelor Unite (inclusiv provinciile din Canada) pot:

a. exclude declinările de responsabilitate şi limitările prezentei declaraţii de garanţie de la limitarea drepturilor statutare ale consumatorului (de ex., Regatul Unit).

b. restricţiona capacitatea producătorului de a impune aceste declinări sau limitări.

LIMITĂRI DE RĂSPUNDERE

În limita permisă de legislaţia locală, cu excepţia obligaţiilor stabilite în mod specific în prezenta declaraţie de garanţie, SRAM sau furnizorii săi terţe părţi, în niciun caz nu vor fi răspunzători pentru daunele directe, indirecte, speciale, incidente sau subsecvente.

LIMITĂRI ALE GARANŢIEI

- Prezenta garanţie nu se aplică produselor care au fost instalate şi/sau reglate incorect, conform manualului tehnic de instalare al SRAM. Manualele de instalare ale SRAM pot fi găsite online pe www.sram.com, www.rockshox.com, www.avidbike.com, www.truvativ.com sau www.zipp.com.
- Prezenta garanţie nu se aplică în cazul daunelor produse prin cădere, lovituri, utilizare abuzivă a produsului, nerespectarea indicaţiilor de utilizare ale producătorului sau în orice altăcircumstanţă în care produsul a fost supus unor forţe sau sarcini ce depăşesc capacitatea acestuia.
- Prezenta garanţie nu se aplică în cazul în care produsul a fost modificat.
- Prezenta garanţie nu se aplică în cazul în care numărul de serie sau codul de fabricaţie au fost distruse, şterse sau îndepărtate în mod intenţionat.
- Prezenta garanţie nu se aplică în cazul uzurii normale. Piesele de uzură se deteriorează în urma utilizării normale, neefectuării operaţiunilor de service conform recomandărilor SRAM şi/sau utilizării sau instalării în alte condiţii sau aplicaţii decât cele recomandate.

PIESELE DE UZURĂ SUNT IDENTIFICATE CA FIIND URMĂTOARELE:

etanşări împotriva prafului/bucşe/inele de etanşare/inele de glisare/piese mobile din cauciuc/inele din spumă/sistemul de fixare al telescoapelor spate şi elementele principale de etanşare/tubulatura superioară (cadrul de susţinere)/filete/şuruburi forţate (aluminiu, titan, magneziu sau oţel)/manşoane ale frânelor/plăcuţele de frână/lanţuri/pinioane/blocul de pinioane/cablurile schimbătorului de viteze şi frână (interior şi exterior)/mânerele ghidonului/mânerele schimbătorului de viteze/discurile de cuplare /rotoarele frânei pe disc/suprafeţele de frecare ale frânei pentru roţi /plăcuţele de capăt de cursă/rulmenţi/inelele rulmenţilor/clichete /mecanismele de transmisie/spiţe/butuci liberi/plăcuţele Aero/coroziune/unelte

- Prezenta garanţie nu acoperădaunele cauzate de utilizarea pieselor fabricate de alţi producători.
- Prezenta garanţie nu acoperă daunele provocate de utilizarea unor piese necompatibile, nepotrivite şi/sau neautorizate de SRAM.
- Prezenta garanţie nu acoperădaunele ce rezultădin utilizarea comercială(închiriere).

WORLD HEADQUARTERS
Chicago, Illinois U.S.A.
SRAM Corporation
1333 North Kingsbury, 4th floor
Chicago, Illinois 60622

ASIAN HEADQUARTERS
Taichung, Taiwan
SRAM Taiwan
No. 1598-8 Chung Shan Road
Shen Kang Hsiang, Taichung
County 429 · Taiwan

EUROPEAN HEADQUARTERS
Nijkerk, The Netherlands
SRAM Europe
Paasbosweg 14-16
3862 ZS Nijkerk
The Netherlands