ROCKSHOX

reverb | AXS

Reverb AXS

USER MANUAL

Reverb AXS User Manual

Brugervejledning for Reverb AXS

Manual de utilizare Reverb AXS

Podręcznik użytkownika Reverb AXS

Uživatelská příručka ke komponentám Reverb AXS

Εγχειρίδιο χρήστη Reverb AXS

Reverb AXS 사용 설명서

Руководство по эксплуатации подседельного штыря Reverb AXS

95-6818-005-100 Rev L © 2025 SRAM, LLC

SAFETY INSTRUCTIONS

You must read and understand the Safety Instructions document included with your product before proceeding with installation. Improperly installed components are extremely dangerous and could result in severe and/or fatal injuries. If you have any questions about the installation of these components, consult a qualified bicycle mechanic. This document is also available on www.sram.com.

INSTRUKTIONER VEDR. SIKKERHED

Du skal læse og forstå dokumentet Sikkerhedsanvisninger, som fulgte med produktet, før du fortsætter med monteringen. Forkert monterede dele er ekstremt farlige og kan medføre alvorlige og/eller dødelige ulykker. Hvis du har nogen spørgsmål omkring monteringen af disse dele, skal du kontakte en kvalificeret cykelmekaniker. Dette dokument findes også på www.sram.com.

INSTRUCȚIUNI DE SECURITATE

Înainte de a începe instalarea trebuie să citiți și să înțelegeți documentul privind securitatea. Componentele montate incorect sunt extrem de periculoase și pot cauza accidente grave și/sau chiar mortale. Pentru întrebări referitoare la montarea acestor piese consultați un mecanic de biciclete calificat. Acest document este disponibil și la www.sram.com.

UWAGI DOTYCZĄCE BEZPIECZEŃSTWA

Przed rozpoczęciem montażu musisz zapoznać się z załączonym do produktu dokumentem omawiającym zasady bezpieczeństwa i zrozumieć je. Niewłaściwie zainstalowane komponenty są bardzo niebezpieczne i mogą spowodować poważne i/lub śmiertelne obrażenia. W przypadku pytań dotyczących montażu tych komponentów skonsultuj się z wykwalifikowanym mechanikiem rowerowym. Dokument jest również dostępny na stronie www.sram.com.

BEZPEČNOSTNÍ POKYNY

Než budete pokračovat v montáži, je třeba, abyste si přečetli dokument s bezpečnostními informacemi, dodávaný s produktem, a abyste mu porozuměli. Nesprávně nainstalované součásti jsou velmi nebezpečné a mohou zapříčinit závažná nebo dokonce smrtelná zranění. V případě jakýchkoli dotazů ohledně montáže těchto dílů se obraťte na kvalifikovaného mechanika jízdních kol. Tento dokument je rovněž k dispozici na webových stránkách www.sram.com.

ΟΔΗΓΙΕΣ ΑΣΦΑΛΕΙΑΣ

Πρέπει να διαβάσετε και να κατανοήσετε το έγγραφο των οδηγιών ασφάλειας που συνοδεύει το προϊόν σας πριν προχωρήσετε με την τοποθέτηση. Εξαρτήματα που δεν έχουν τοποθετηθεί σωστά είναι εξαιρετικά επικίνδυνα και μπορούν να οδηγήσουν σε σοβαρούς ή/και θανάσιμους τραυματισμούς. Αν έχετε οποιεσδήποτε ερωτήσεις σχετικά με την τοποθέτηση των εξαρτημάτων αυτών, συμβουλευτείτε έναν επαγγελματία μηχανικό ποδηλάτων. Το έγγραφο αυτό είναι επίσης διαθέσιμο στη διεύθυνση www.sram.com.

안전 지침

설치를 진행하기 전에 제품과 함께 들어 있는 안전 지침 문서를 읽고 이해해야 합니다. 부적절하게 설치된 구성품은 매우 위험하며 심한 및/또는 치명적인 부상을 초래할 수 있습니다. 구성품 설치에 관하여 궁금한 사항이 있는 경우 전문 자전거 정비사에게 문의하시기 바랍니다. 이 문서는 www.sram.com에서도 찾아볼 수 있습니다.

ПРАВИЛА БЕЗОПАСНОСТИ

Перед установкой компонентов вы должны ознакомиться с правилами безопасности, описанными в прилагаемом к изделию документе, и понять их. Неправильно установленные компоненты могут привести к чрезвычайно опасным последствиям, а также к серьезным или смертельным травмам. Если у вас возникнут вопросы по установке, проконсультируйтесь с квалифицированным веломехаником. Этот документ также доступен на веб-сайте www.sram.com.

NOTICE

DO NOT attempt to adjust air pressure using the air valve on the seatpost. Any change in the factory air pressure setting will render the seatpost inoperable, requiring full service.

BEMÆRK

PRØV IKKE at justere lufttrykket med luftventilen på sadelpinden. Alle ændringer af det fabriksindstillede lufttryk vil medføre, at sadelpinden ikke kan bruges, og kræve fuld service.

NOTĂ

NU ÎNCERCAȚI SĂ reglați presiunea aerului cu ajutorul supapei pneumatice de la tija șeii. Orice modificare privind reglajul din fabrică al presiunii aerului va face tija șeii nefuncțională, necesitând service complet.

UWAGA

NIE WOLNO regulować ciśnienia powietrza przy pomocy zaworu na sztycy. Jakiekolwiek zmiany fabrycznych ustawień ciśnienia powietrza spowodują uszkodzenie sztycy i będą wymagać jej pełnego serwisowania.

UPOZORNĚNÍ

NEPOKOUŠEJTE se nastavit tlak vzduchu pomocí vzduchového ventilu umístěného na sedlovce. Jakákoli změna v továrním nastavení tlaku vzduchu způsobí nefunkčnost sedlovky, která bude vyžadovat kompletní opravu.

ΠΡΟΕΙΔΟΠΟΙΗΣΗ

ΜΗΝ επιχειρήσετε να ρυθμίσετε την πίεση του αέρα χρησιμοποιώντας την αεροβαλβίδα που βρίσκεται στο λαιμό της σέλας. Οποιαδήποτε αλλαγή στην εργοστασιακή ρύθμιση της πίεσης του αέρα θα εμποδίσει τη λειτουργία του λαιμού σέλας, απαιτώντας να γίνει πλήρες σέρβις.

주의

시트 포스트의 에어밸브를 사용하여 공기압을 조정하지 마십시오. 공장출고 시 공기압 설정을 변경하면 시트 포스트가 작동하지 않아 종합 서비스를 필요로 하게 됩니다.

ПРИМЕЧАНИЕ

НЕ ПЫТАЙТЕСЬ отрегулировать давление воздуха с помощью вентиля на подседельном штыре. Любые изменения заводских настроек давления воздуха приведут к неисправности подседельного штыря и необходимости технического обслуживания.

Tools and Supplies 6

Narzędzia i materiały eksploatacyjne
설치 도구
Værktøjer og midler
Nástroje a pomůcky
Инструменты и расходные материалы
Scule şi materiale
Εργαλεία και παρεχόμενα

Warranty and Trademark 7

Gwarancja i znak towarowy
품질 보증 및 상표
Garanti og varemærke
Záruka a ochranné známky
Гарантия и товарный знак
Garanția și mărcile comerciale
Εγγύηση και εμπορικό σήμα

SRAM AXS App 8

Aplikacja SRAM AXS
SRAM AXS 앱
Appen SRAM AXS
Aplikace SRAM AXS
Приложение SRAM AXS
Aplicația SRAM AXS
Εφαρμογή SRAM AXS

SRAM Battery and Charger 10

Akumulator i ładowarka SRAM
SRAM 배터리 및 충전기
SRAM-batteri og -oplader
Akumulátor a nabíječka SRAM
Зарядное устройство и аккумуляторная батарея SRAM
Bateria și încărcătorul SRAM
Μπαταρία και φορτιστής SRAM

RockShox AXS Handlebar Controller 11

Urządzenie sterujące RockShox AXS
RockShox AXS 핸들바 컨트롤러
RockShox AXS-kontrol
Ovladač RockShox AXS
Рулевой контроллер RockShox AXS
Controlerul RockShox AXS
Ελεγκτής τιμονιού RockShox AXS

Reverb AXS Seatpost 12

Sztyca Reverb AXS
Reverb AXS 시트 포스트
Reverb AXS-sadelpind
Sedlovka Reverb AXS
Подседельный штырь Reverb AXS
Tija de șa Reverb AXS
Λαιμός σέλας Reverb AXS

Compatibility 13

Kompatybilność
호환성
Kompatibilitet
Kompatibilita
Совместимость
Compatibilitate
Συμβατότητα

Batteries 15

Akumulatory/baterie
배터리
Batterier
Akumulátory a baterie
Аккумуляторные батареи
Bateriile
Μπαταρίες

Battery Charge LED Indicator 17

Wskaźnik LED poziomu naładowania akumulatora/baterii
배터리 충전 LED 표시기
LED-lampe til indikation af batteriopladning
LED indikátor nabití akumulátoru
Светодиодный индикатор заряда батареи
Ledul indicator pentru nivelul de încărcare a bateriei
Ενδεικτική λυχνία LED φόρτισης μπαταρίας

SRAM Battery Charging 18

Ładowanie akumulatora SRAM
SRAM 배터리 충전
Opladning af SRAM-batteri
Nabíjení akumulátoru SRAM
Зарядка аккумуляторной батареи SRAM
Încărcarea bateriei SRAM
Φόρτιση μπαταρίας SRAM

Seatpost Battery Installation 19

Montaż akumulatora sztycy
시트 포스트 배터리 설치
Montering af batteri på sadelpind
Montáž akumulátoru sedlovky
Установка аккумуляторной батареи подседельного штыря
Montarea bateriei tijei șeii
Τοποθέτηση μπαταρίας λαιμού σέλας

System Pairing 21

Parowanie systemu
시스템 페어링
Parring af system
Párování systému
Сопряжение в системе
Asocierea sistemului
Δημιουργία ζεύγους συστήματος

Pair Seatpost and Controller 22

Parowanie sztycy i urządzenia sterującego
시트 포스트와 컨트롤러 페어링
Par sadelpind og kontrol
Spárování sedlovky a ovladače
Сопряжение подседельного штыря и контроллера
Asocierea tijei de șa cu controlerul
Δημιουργία ζεύγους λαιμού σέλας και ελεγκτή

Reverb AXS Installation 25

Montaż Reverb AXS
Reverb AXS 설치
Montering af Reverb AXS
Montáž komponent Reverb AXS
Установка подседельного штыря Reverb AXS
Montare Reverb AXS
Τοποθέτηση Reverb AXS

Prepare the Frame 25

Przygotowanie ramy
프레임 준비하기
Klargør rammen
Příprava rámu
Подготовка рамы
Pregătirea cadrului
Προετοιμασία σκελετού

Apply Friction Paste 26

Zastosowanie pasty antypoślizgowej
마찰제 사용
Smør friktionsmiddel på
Nanesení montážní pasty
Нанесение фрикционной пасты
Aplicarea pastei de fricțiune
Άπλωμα πάστας τριβής

Reverb AXS Seatpost 27

Sztyca Reverb AXS
Reverb AXS 시트 포스트
Reverb AXS-sadelpind
Sedlovka Reverb AXS
Подседельный штырь Reverb AXS
Tija de șa Reverb AXS
Λαιμός σέλας Reverb AXS

AXS Controller - MMX Clamp 28

Urządzenie sterujące AXS – Zacisk MMX
AXS 컨트롤러 - MMX 클램프
AXS-kontrollen - MMX-klemme
Ovladač AXS – objímka MMX
Контроллер AXS — хомут MMX
Controler AXS - colier MMX
Ελεγκτής AXS - Σφιγκτήρας MMX

AXS Controller - Discrete Clamp 29

Urządzenie sterujące AXS – Dyskretny zacisk
AXS 컨트롤러 - 디스크릿 클램프
Diskret spændebånd til AXS-kontrollen
Ovladač AXS – diskrétní objímka
Контроллер AXS — дискретный хомут
Controler AXS - colier discret
Ελεγκτής AXS - Διακριτός σφιγκτήρας

Saddle Installation 30

Montaż siodełka
안장 설치
Montering af saddel
Montáž sedla
Установка седла
Montarea șeii
Τοποθέτηση σέλας

Function 35

Funkcja
기능
Funktion
Funkce
Принцип действия
Funcționarea
Λειτουργία

AXS Handlebar Controller Paddle 35

Dźwignia urządzenia sterującego AXS na kierownicy
AXS 핸들바 컨트롤러 패들
Kontrolgreb til AXS-styr
Ovládací páčka systému AXS na řídítkách
Ручка контроллера руля AXS
Padela controlerului AXS pentru ghidon
Πτερύγιο ελεγκτή τιμονιού AXS

Seatpost AXS Button 36

Przycisk AXS sztycy
시트 포스트 AXS 버튼
Sadelpindens AXS-knap
Tlačítko AXS sedlovky
Кнопка AXS на подседельном штыре
Butonul AXS al tijei șeii
Κουμπί AXS λαιμού σέλας

Safety Check 38

Kontrola bezpieczeństwa
안전 점검
Sikkerhedstjek
Bezpečnostní kontrola
Проверка безопасности
Verificarea siguranței
Έλεγχος ασφαλείας

Maintenance 41

Konserwacja
정비
Vedligeholdelse
Údržba
Техническое обслуживание
Întreținerea
Συντήρηση

Service Mode 43

Tryb serwisowy
서비스 모드
Servicetilstand
Servisní režim
Сервисный режим
Modul de service
Λειτουργία σέρβις

Cleaning 44

Czyszczenie
청소
Rengøring
Čištění
Очистка
Curățarea
Καθαρισμός

Storage and Transportation 45

Składowanie i przewożenie
보관 및 운반
Opbevaring og transport
Skladování a přeprava
Хранение и транспортировка
Depozitarea şi transportul
Αποθήκευση και μεταφορά

Controller Battery Replacement 46

Wymiana baterii urządzenia sterującego
컨트롤러의 배터리 교환
Udskiftning af kontrollens batteri
Výměna baterie ovladače
Замена элемента питания контроллера
Înlocuirea bateriei controlerului
Αντικατάσταση μπαταρίας ελεγκτή

Recycling 48

Recykling
재활용
Genanvendelse
Recyklace
Утилизация
Reciclarea
Ανακύκλωση

Tools and Supplies
Narzędzia i materiały eksploatacyjne
설치 도구

Værktøjer og midler
Nástroje a pomůcky

Инструменты и расходные материалы

Scule şi materiale
Εργαλεία και παρεχόμενα

Highly specialized tools and supplies are required for the installation of your SRAM components. We recommend that you have a qualified bicycle mechanic install your SRAM components.

Do montażu komponentów SRAM wymaga się użycia specjalistycznych narzędzi i materiałów eksploatacyjnych. Zaleca się zlecenie montażu komponentów SRAM wykwalifikowanemu mechanikowi rowerowemu.

SRAM 구성품의 설치를 위해서는 고도로 전문적인 툴과 장치가 필요합니다. 숙련된 자전거 전문 정비사에게 SRAM 구성품 설치를 요청할 것을 권장합니다.

Der kræves specialværktøj og særlige midler til montering af dine SRAM-dele. Vi anbefaler, at du får en kvalificeret cykelmekaniker til at montere dine SRAM-dele.

K montáži součástí SRAM jsou potřeba vysoce specializované nástroje a pomůcky. Montáž součástí SRAM doporučujeme přenechat kvalifikovanému mechanikovi jízdních kol.

Для установки компонентов системы SRAM требуются специальные инструменты и расходные материалы. Рекомендуется, чтобы установку компонентов системы SRAM выполнял квалифицированный веломеханик.

Pentru montarea componentelor SRAM sunt necesare scule şi materiale speciale. Recomandăm ca montarea componentelor SRAM să se facă de un mecanic de biciclete calificat.

Απαιτούνται εξαιρετικά ειδικά εργαλεία και παρεχόμενα για την τοποθέτηση των εξαρτημάτων SRAM. Συνιστούμε να γίνεται η τοποθέτηση των εξαρτημάτων SRAM από επαγγελματία μηχανικό ποδηλάτων.

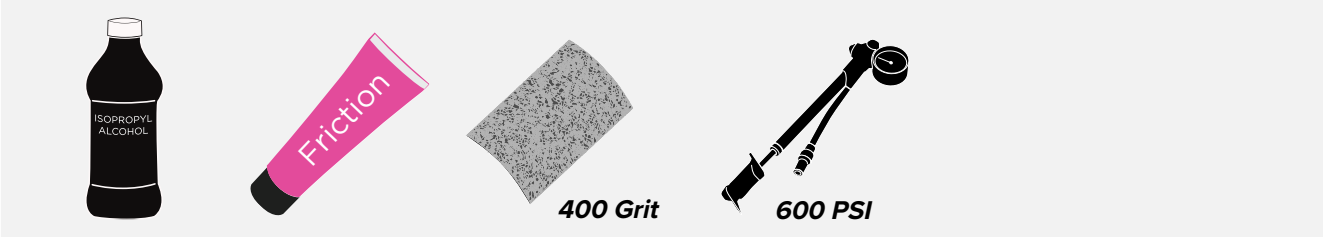

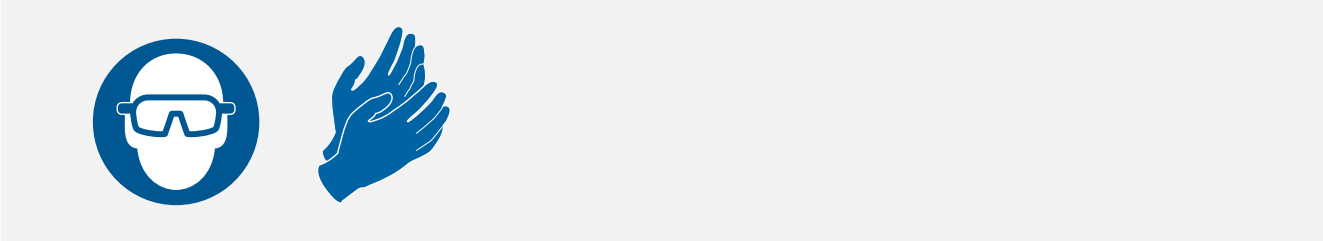

Warranty and Trademark

Read the full warranty policy for your components at www.sram.com/warranty.

For information about trademarks used in this manual, visit www.sram.com/website-terms-of-use.

Gwarancja i znak towarowy

Pełne warunki gwarancji na komponenty można znaleźć na stronie www.sram.com/warranty.

Informacje na temat znaków towarowych stosowanych w niniejszej instrukcji można znaleźć na stronie www.sram.com/website-terms-of-use.

품질 보증 및 상표

구성품에 대한 전체 품질 보증 정책은 www.sram.com/warranty에서 확인하십시오.

본 설명서에 사용된 상표에 대한 정보는 www.sram.com/website-terms-of-use 를 참조하십시오.

Garanti og varemærke

Læs den fulde garantipolitik for dine dele på www.sram.com/warranty.

Du kan se oplysninger om varemærker, der er anvendt i denne vejledning, på www.sram.com/website-terms-of-use.

Záruka a ochranné známky

Úplné záruční podmínky pro použité komponenty si můžete přečíst na stránce www.sram.com/warranty.

Informace o ochranných známkách použitých v této příručce najdete na stránce www.sram.com/website-terms-of-use.

Гарантия и товарный знак

Ознакомьтесь с полным текстом политики гарантии на ваши компоненты на сайте www.sram.com/warranty.

Информацию о торговых знаках, используемых в данном руководстве, можно найти на сайте www.sram.com/website-terms-of-use.

Garanția și mărcile comerciale

Citiți politica de garanție completă pentru componentele dumneavoastră la www.sram.com/warranty.

Pentru informații referitoare la mărcile comerciale utilizate în acest manual vizitați www.sram.com/website-terms-of-use.

Εγγύηση και εμπορικό σήμα

Διαβάστε την πλήρη πολιτική εγγύησης για τα εξαρτήματά σας στη διεύθυνση www.sram.com/warranty.

Για πληροφορίες σχετικά με τα εμπορικά σήματα που χρησιμοποιούνται σε αυτό το εγχειρίδιο, επισκεφθείτε τη διεύθυνση www.sram.com/website-terms-of-use.

SRAM AXS App
Aplikacja SRAM AXS
SRAM AXS 앱

Download the SRAM AXS app, available for free in the app stores, to create your SRAM account, add your components, and customize your SRAM AXS experience.

Through the app, you will also be able to:
- Connect your components via Bluetooth to the SRAM AXS Mobile App.
- Build and personalize multiple bike profiles.
- Monitor bike performance and readiness.
- Customize component behavior to match your riding style.
- Assign custom actions to your controls.

For component customization within the SRAM AXS app, all AXS components must be paired into a single system. Procedures for pairing multiple systems, such as an AXS seatpost and AXS drivetrain, can be found in the System Pairing section.

For optimal system performance and compatibility make sure you have installed the latest version of the SRAM AXS app and component firmware. Firmware updates are performed through the app.

Pobierz aplikację AXS firmy SRAM dostępną bezpłatnie w sklepach z aplikacjami i skorzystaj z niej, aby utworzyć swoje konto SRAM, dodać swoje komponenty i dostosować SRAM AXS do swoich upodobań.

Aplikacja umożliwia także następujące działania:
- Podłączenie komponentów za pośrednictwem Bluetooth do mobilnej aplikacji SRAM AXS.
- Utworzenie i personalizację wielu profili roweru.
- Monitorowanie działania roweru i jego gotowości do użycia.
- Dostosowanie sposobu działania komponentów, aby odpowiadały indywidualnemu stylowi jazdy.
- Przypisanie kontrolkom indywidualnie zdefiniowanych działań.

Aby możliwe było dostosowanie do indywidualnych potrzeb komponentów w aplikacji SRAM AXS, wszystkie komponenty AXS muszą być sparowane w ramach jednego systemu. Procedury parowania wielu systemów, np. sztycy AXS i układu napędowego AXS, znaleźć można w sekcji Parowanie systemu.

Dla zapewnienia optymalnego działania systemu i kompatybilności upewnij się, że masz zainstalowaną najnowszą wersję aplikacji SRAM AXS i oprogramowania firmware komponentów. Aktualizacji oprogramowania firmware dokonuje się poprzez aplikację.

Appen SRAM AXS
Aplikace SRAM AXS
Приложение SRAM AXS

Download SRAM AXS-appen, der kan fås gratis i app-butikkerne, for at oprette din SRAM-konto, tilføje dine komponenter og tilpasse din SRAM AXS-oplevelse.

Med denne app kan du:
- Forbinde dine komponenter via Bluetooth til SRAM AXS-mobilappen.
- Oprette og tilpasse flere cykelprofiler.
- Overvåge cyklens ydeevne og parathed.
- Tilpasse komponentadfærden, så den matcher din kørestil.
- Tildele brugerdefinerede handlinger til dine styringer.

For tilpasning af komponenter med SRAM AXS-appen skal alle AXS-komponenter parres sammen for at oprette et enkelt system. Procedurer for parring af flere systemer, såsom en AXS-sadelpind og AXS-drivstreng, kan findes i afsnittet Parring af system.

For at opnå optimal systemydelse og kompatibilitet skal du sørge for at have installeret den seneste version af SRAM AXS-appen og komponentfirmwaren. Firmwareopdateringer udføres gennem appen.

Stáhněte si aplikaci SRAM AXS, dostupnou zdarma v online obchodech s aplikacemi. V ní si můžete vytvořit osobní účet SRAM, přidávat různé komponenty nebo si přizpůsobit prostředí SRAM AXS.

V aplikaci můžete provádět také následující akce:
- Připojování komponentů Bluetooth k mobilní aplikaci SRAM AXS.
- Vytvoření a přizpůsobení více profilů kol.
- Sledování připravenosti a jízdních vlastností kola.
- Individuální přizpůsobení komponentů vašemu jízdnímu stylu.
- Přiřazování vlastních akcí k ovládacím prvkům.

Aby bylo možné v aplikaci SRAM AXS provést přizpůsobení komponent, musejí být všechny komponenty AXS spárovány v rámci jednoho systému. Postupy pro spárování více systémů, například sedlovky AXS a pohonu AXS, najdete v oddílu Párování systémů.

Chcete-li zajistit optimální výkon a kompatibilitu systému, mějte vždy nainstalovanou nejnovější verzi aplikace SRAM AXS a firmwaru komponentů. Aktualizace firmwaru se provádějí v aplikaci.

Aplicația SRAM AXS
Εφαρμογή SRAM AXS

Aplicația SRAM AXS, disponibilă gratuit la magazinele de aplicații, poate fi utilizată pentru a crea un cont propriu SRAM, a adăuga componente și a personaliza experiența SRAM AXS.

Cu ajutorul aplicației va fi posibil să:
- Conectați componentele prin Bluetooth la aplicația mobilă SRAM AXS.
- Creați și să personalizați profiluri de biciclete multiple.
- Monitorizați performanțele și starea bicicletei.
- Personalizați comportamentul componentelor pentru a-l adapta stilului dumneavoastră de mers cu bicicleta.
- Alocați acțiuni personalizate la comenzile pe care le aveți.

Pentru personalizarea componentelor în cadrul aplicației SRAM AXS, toate componentele AXS trebuie să fie asociate într-un singur sistem. Procedurile de asociere a unor sisteme multiple, cum sunt o tijă de șa AXS și un sistem de acționare AXS, pot fi găsite în secțiunea Asocierea sistemului.

Pentru performanțe și compatibilitate optime ale sistemului, asigurați-vă că ați instalat cele mai recente versiuni ale aplicației SRAM AXS și firmware-ului componentelor. Actualizările de firmware sunt efectuate prin intermediul aplicației.

Κατεβάστε την εφαρμογή SRAM AXS, διαθέσιμη δωρεάν στα καταστήματα εφαρμογών κινητών συσκευών, για να δημιουργήσετε τον λογαριασμό σας SRAM, να προσθέσετε τα εξαρτήματα σας, και για να εξατομικεύσετε την εμπειρία SRAM AXS.

Μέσω της εφαρμογής, θα μπορείτε επίσης να:
- Συνδέετε τα εξαρτήματά σας μέσω Bluetooth με την εφαρμογή για κινητές συσκευές SRAM AXS.
- Συναρμολογείτε και να εξατομικεύετε πολλαπλά προφίλ ποδηλάτων.
- Παρακολουθείτε την απόδοση και την ετοιμότητα του ποδηλάτου.
- Προσαρμόζετε τη συμπεριφορά των εξαρτημάτων για να αντιστοιχεί στο στυλ της ποδηλασίας σας.
- Αντιστοιχείτε προσαρμοσμένες ενέργειες στα χειριστήριά σας.

Για προσαρμογή εξαρτημάτων εντός της εφαρμογής SRAM AXS, πρέπει να δημιουργηθεί ζεύγος όλων των εξαρτημάτων AXS σε ένα ενιαίο σύστημα. Οι διαδικασίες για τη δημιουργία ζεύγους πολλαπλών συστημάτων, όπως λαιμός σέλας AXS και διάταξη μετάδοσης κίνησης AXS, βρίσκονται στην ενότητα Δημιουργία ζεύγους συστήματος.

Για βέλτιστη απόδοση και συμβατότητα συστήματος, βεβαιωθείτε ότι έχετε εγκαταστήσει την πιο πρόσφατη έκδοση της εφαρμογής SRAM AXS και υλικολογισμικού εξαρτημάτων. Οι ενημερώσεις του υλικολογισμικού εκτελούνται μέσω της εφαρμογής.

앱 스토어에서 무료로 제공되는 SRAM AXS 앱을 다운로드하여 SRAM 계정을 만들고, 구성품을 추가하고, SRAM AXS 환경을 사용자 지정하세요.

앱을 통해 다음과 같은 작업도 수행할 수 있습니다
- 블루투스를 통해 SRAM AXS 모바일 앱에 구성품 연결
- 여러 자전거 프로필 생성 및 개인 설정
- 자전거 성능 및 준비 수준 모니터링
- 주행 스타일에 맞게 구성품 동작 사용자 지정
- 사용자 지정 행동을 컨트롤에 할당

SRAM AXS 앱에서 구성품을 사용자 지정하려면 모든 AXS 구성품을 하나의 시스템에 페어링해야 합니다. AXS 시트 포스트 및 AXS 구동계 같은 여러 시스템을 페어링하는 절차는 시스템 페어링 섹션에서 확인할 수 있습니다.

시스템 성능과 호환성을 최적화하려면 SRAM AXS 앱과 구성 요소 펌웨어의 최신 버전을 설치해야 합니다. 펌웨어는 앱을 통해 업데이트됩니다.

Загрузите приложение SRAM AXS, которое бесплатно доступно в магазинах приложений, чтобы создать учетную запись, добавить компоненты и индивидуально настроить взаимодействие со SRAM AXS.

С помощью приложения можно делать следующее.
- Подключать компоненты по Bluetooth к мобильному приложению SRAM AXS.
- Создавать и персонализировать несколько профилей велосипеда.
- Вести мониторинг эксплуатационных характеристик и готовности велосипеда.
- Индивидуально настраивать поведение компонентов под свой стиль езды.
- Назначать элементам управления собственные действия.

Для индивидуальной настройки компонентов в приложении SRAM AXS все компоненты AXS должны быть сопряжены в единую систему. Процедуры сопряжения нескольких систем, таких как подседельный штырь AXS и привод AXS, приведены в разделе Сопряжение систем.

Для обеспечения оптимальной работы и совместимости системы установите последнюю версию приложения SRAM AXS и встроенного ПО компонентов. Обновление встроенного ПО выполняется через приложение.

SRAM Battery and Charger
Akumulator i ładowarka SRAM
SRAM 배터리 및 충전기
SRAM-batteri og -oplader
Akumulátor a nabíječka SRAM
Зарядное устройство и аккумуляторная батарея SRAM
Bateria și încărcătorul SRAM
Μπαταρία και φορτιστής SRAM

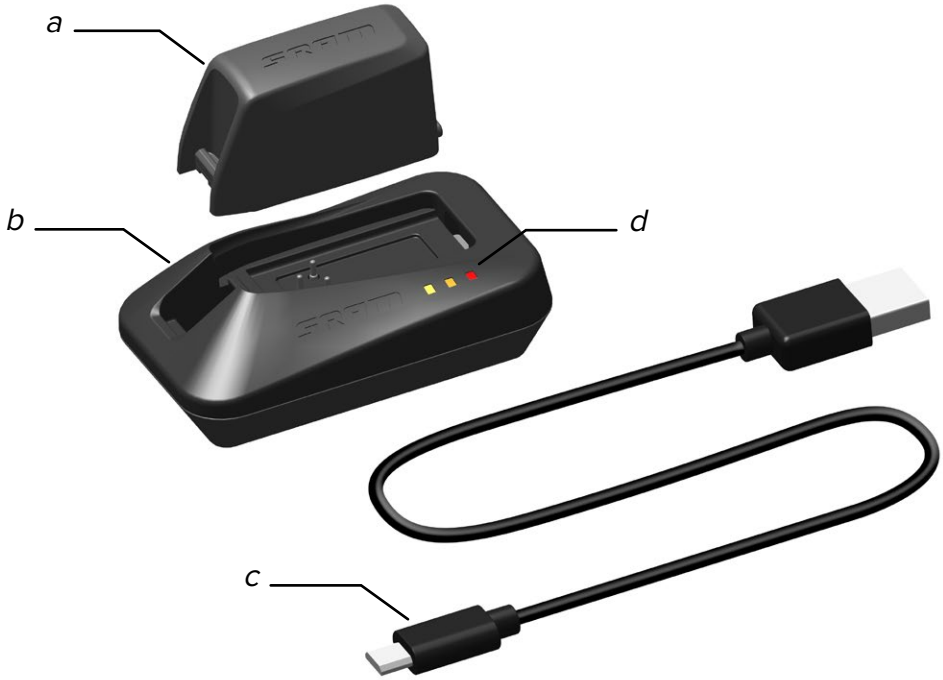

a. SRAM Battery
b. SRAM Battery Charger
c. Micro USB Cable
d. LED Charge Level Indicator

a. Akumulator SRAM
b. Ładowarka do akumulatora SRAM
c. Przewód micro USB
d. Wskaźnik poziomu naładowania akumulatora

a. SRAM 배터리
b. SRAM 배터리 충전기
c. 마이크로 USB 케이블
d. LED 충전 수준 표시기

a. SRAM-batteri
b. SRAM-batterioplader
c. Micro USB-kabel
d. LED-opladningsindikator

a. Akumulátor SRAM
b. Nabíječka akumulátoru SRAM
c. Kabel Micro USB
d. LED indikátor úrovně nabití

a. Аккумуляторная батарея SRAM
b. Зарядное устройство для аккумуляторной батареи SRAM
c. Кабель Micro USB
d. Светодиодный индикатор уровня заряда

a. Baterie SRAM
b. Încărcător baterie SRAM
c. Cablu Micro USB
d. Led indicator nivel încărcare

a. Μπαταρία SRAM
b. Φορτιστής μπαταρίας SRAM
c. Καλώδιο Micro USB
d. Ενδεικτική λυχνία LED επιπέδου φόρτισης

Consult the *SRAM Battery and Charger User Manual* at www.sram.com/service for additional information.

Aby uzyskać dodatkowe informacje, skorzystaj z *Podręcznika użytkownika akumulatora i ładowarki SRAM* dostępnego pod adresem www.sram.com/service.

추가 정보는 www.sram.com/service의 *SRAM 배터리 및 충전기 사용 설명서*를 참고하십시오.

For flere oplysninger, beder vi dig læse brugervejledningen til *SRAM-batteri og -oplader* på www.sram.com/service.

Další informace najdete v *uživatelské příručce k akumulátorům a nabíječkám SRAM* na adrese www.sram.com/service.

Дополнительную информацию см. в *Руководстве по эксплуатации аккумуляторной батареи и зарядного устройства SRAM* на веб-сайте www.sram.com/service.

Pentru mai multe informații consultați *Manualul de utilizare Bateria şi încărcătorul SRAM*, care poate fi găsit la www.sram.com/service.

Συμβουλευτείτε το *Εγχειρίδιο χρήστη μπαταρίας και φορτιστή SRAM* στη διεύθυνση www.sram.com/service για πρόσθετες πληροφορίες.

RockShox AXS Handlebar Controller

Urządzenie sterujące RockShox AXS

RockShox AXS 핸들바 컨트롤러

RockShox AXS-kontrol

Ovladač RockShox AXS

Рулевой контроллер RockShox AXS

Controlerul RockShox AXS

Ελεγκτής τιμονιού RockShox AXS

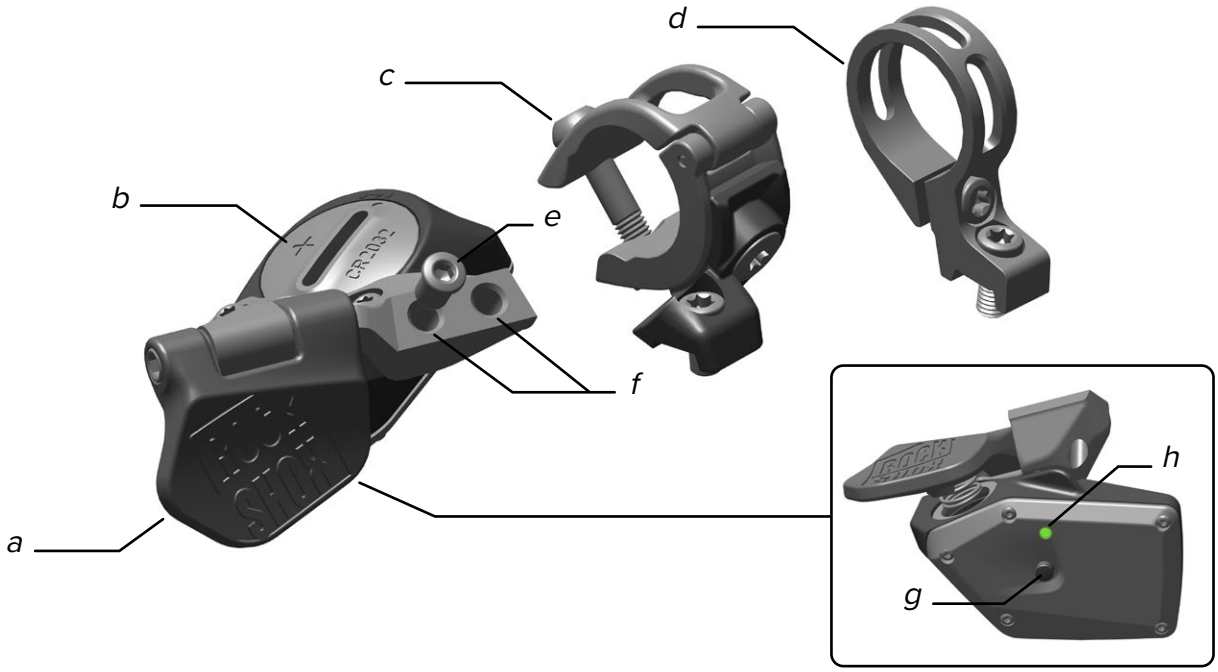

a. Paddle
b. Battery Cover
c. MatchMaker X (MMX) Clamp (available separately)
d. AXS Controller Discrete Clamp
e. Mount Plug Screw
f. Clamp Bolt Holes
g. AXS Button (Pairing)
h. LED Indicator

a. Dźwignia
b. Pokrywa baterii
c. Zacisk MatchMaker X (MMX) (dostępny osobno)
d. Dyskretny zacisk urządzenia sterującego AXS
e. Gwintowany wtyk mocujący
f. Otwory na śruby zacisku
g. Przycisk AXS (parowanie)
h. Wskaźnik LED

a. 패들
b. 배터리 덮개
c. MatchMaker X (MMX) 클램프(별도 구매 가능)
d. AXS 컨트롤러 디스크릿 클램프
e. 마운트 플러그 나사
f. 클램프 볼트 구멍
g. AXS 버튼(페어링)
h. LED 표시기

a. Greb
b. Batteridæksel
c. Spændebånd til MatchMaker X (MMX) (kan købes separat)
d. Diskret spændebånd til AXS-kontrol
e. Propskrue til montering
f. Fastgøringshuller
g. AXS-knap (parring)
h. LED-indikator

a. Páčka
b. Kryt baterie
c. Objímka MatchMaker X (MMX) (dodává se samostatně)
d. Diskrétní objímka ovladače AXS
e. Upevňovací zápustný šroub
f. Otvory na upínací šrouby
g. Tlačítko AXS (párování)
h. LED indikátor

a. Рычажок
b. Крышка батарейного отсека
c. Хомут MatchMaker X (MMX), продается отдельно
d. Хомут для контроллера AXS
e. Запорный винт кронштейна
f. Отверстия под зажимные болты
g. Кнопка AXS (сопряжение)
h. Светодиодный индикатор

a. Padelă
b. Capac baterie
c. Colier MatchMaker X (MMX) (disponibil separat)
d. Colier discret controler AXS
e. Dop filetat pentru montare
f. Găuri pentru șurubul colierului
g. Buton AXS (asociere)
h. Led indicator

a. Πτερύγιο
b. Κάλυμμα μπαταρίας
c. Σφιγκτήρας MatchMaker X (MMX) (διαθέσιμος ξεχωριστά)
d. Διακριτός σφιγκτήρας ελεγκτή AXS
e. Βίδα παρεμβύσματος στήριξης
f. Οπές μπουλονιών σφιγκτήρα
g. Κουμπί AXS (Δημιουργία ζεύγους)
h. Ενδεικτική λυχνία LED

Reverb AXS Seatpost
Sztyca Reverb AXS
Reverb AXS 시트 포스트

Reverb AXS-sadelpind
Sedlovka Reverb AXS
Подседельный штырь Reverb AXS

Tija de șa Reverb AXS
Λαιμός σέλας Reverb AXS

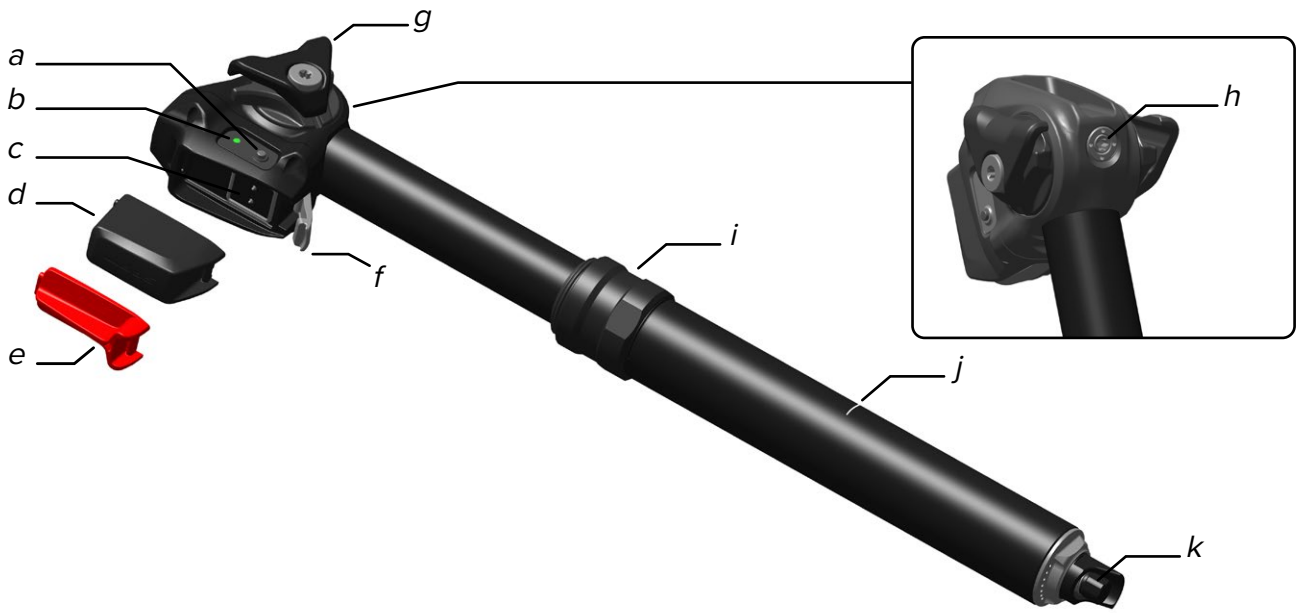

a. AXS Button (Pairing, Service Mode, Actuation)
b. LED Indicator
c. Battery Slot
d. SRAM Battery
e. Battery Block
f. Battery Latch
g. Saddle Rail Clamps
h. Saddle Tilt Adjuster
i. Collar/Wiper Assembly
j. Minimum Insertion Line
k. Air Cap/Vent Valve

a. AXS-knap (parring, servicetilstand, aktivering)
b. LED-indikator
c. Batterisprække
d. SRAM-batteri
e. Batteriblok
f. Batterilås
g. Klemmer til saddelskinne
h. Justeringsskrue til saddelvinkel
i. Samling af krave/forsegling
j. Markeringslinje for mindste indsætning
k. Luftdyse/Vent Valve

a. Buton AXS (asociere, mod service, acționare)
b. Led indicator
c. Locaș baterie
d. Baterie SRAM
e. Bloc baterie
f. Închizătoare baterie
g. Coliere șine șa
h. Reglaj înclinație șa
i. Ansamblu colier/garnitură antipraf
j. Marcaj inserție minimă
k. Capac / supapă aerisire

a. Przycisk AXS (parowanie, tryb serwisowy, sterowanie)
b. Wskaźnik LED
c. Gniazdo akumulatora
d. Akumulator SRAM
e. Blok akumulatora
f. Zatrzask akumulatora
g. Zaciski szyn siodełka
h. Regulator nachylenia siodełka
i. Kołnierz sztycy / pierścień zgarniający
j. Linia minimalnej głębokości wprowadzenia sztycy
k. Kapturek zaworu powietrza / Vent Valve

a. Tlačítko AXS (párování, servisní režim, aktivace)
b. LED indikátor
c. Prostor pro akumulátor
d. Akumulátor SRAM
e. Akumulátorová záslepka
f. Západka akumulátoru
g. Úchyty kolejnic sedla
h. Seřizovací šroub sklonu sedla
i. Sestava objímky / stíracího těsnění
j. Ryska minimálního zasunutí
k. Uzávěr vzduchu / Vent Valve

a. Κουμπί AXS (Δημιουργία ζεύγους, Λειτουργία σέρβις, Ενεργοποίηση)
b. Ενδεικτική λυχνία LED
c. Υποδοχή μπαταρίας
d. Μπαταρία SRAM
e. Μπλοκ μπαταρίας
f. Μάνδαλο μπαταρίας
g. Σφιγκτήρες ράγας σέλας
h. Ρυθμιστής κλίσης σέλας
i. Συγκρότημα κολάρου/συνδέσμου
j. Γραμμή ελάχιστης εισαγωγής
k. Καπάκι αέρα/Βαλβίδα εξαερισμού

a. AXS 버튼 (페어링, 서비스 모드, 액추에이션)
b. LED 표시기
c. 배터리 슬롯
d. SRAM 배터리
e. 배터리 블록
f. 배터리 래치
g. 안장 레일 클램프
h. 안장 경사 조정부
i. 칼라/와이퍼 결합체
j. 최소 삽입선
k. 에어캡/Vent Valve

a. Кнопка AXS (сопряжение, режим технического обслуживания, срабатывание)
b. Светодиодный индикатор
c. Отделение для аккумуляторной батареи
d. Аккумуляторная батарея SRAM
e. Заглушка батарейного отсека
f. Защелка аккумуляторной батареи
g. Зажимы рамки седла
h. Регулятор наклона седла
i. Узел хомута/манжеты
j. Метка минимальной глубины вставки
k. Крышка пневмоцилиндра/выпускной клапан

Compatibility
Kompatybilność
호환성

Reverb AXS seatposts are compatible with saddles with metal 7 mm diameter rails and composite 7x9 mm oval rails, and composite 7x10 mm oval rails when used with optionally available clamps.

Reverb AXS is available in 30.9 mm, 31.6 mm, and 34.9 mm diameters.

Seatpost and seat tube diameters must be the same. RockShox seatpost diameters are printed on the products.

If a seat tube diameter reduction sleeve is used, the sleeve must be a minimum of 80 mm in length, or the minimum specified by your frame manufacturer, whichever is greater.

W przypadku stosowania opcjonalnych zacisków sztyce Reverb AXS są kompatybilne z siodełkami z szynami metalowymi o średnicy 7 mm, owalnymi szynami kompozytowymi o wymiarze 7x9 mm oraz owalnymi szynami kompozytowymi
o wymiarze 7x10 mm.

Dostępne są następujące średnice sztycy Reverb AXS: 30,9 mm, 31,6 mm i 34,9 mm.

Średnice sztycy i rury podsiodłowej muszą być takie same. Średnice sztyc RockShox są nadrukowane na produktach.

W przypadku stosowania tulei zmniejszającej średnicę sztycy musi ona mieć przynajmniej 80 mm długości lub minimalną długość określoną przez producenta ramy w zależności od tego, która z tych długości będzie większa.

모든 Reverb AXS 시트 포스트는 직경 7mm의 금속 레일 및 직경 7x9mm의 복합 타원형 레일이 장착된 안장과 호환되며, 추가 옵션 클램프를 사용하는 경우 직경 7x10mm의 복합 타원형 레일이 장착된 안장과 호환됩니다.

Reverb AXS는 직경 30.9mm, 31.6mm, 34.9mm로 제공됩니다.

시트 포스트와 시트 튜브의 직경은 동일해야 합니다. RockShox 시트 포스트 직경은 제품에 표기되어 있습니다.

시트 튜브 직경 감소 슬리브를 사용하는 경우 슬리브는 최소 80mm 또는 프레임 제조사에서 명시한 최소 길이 중 더 긴 쪽이어야 합니다.

Kompatibilitet
Kompatibilita
Совместимость

Alle Reverb AXS sadelpinde er kompatible med sadler med en metalskinne med en diameter på 7 mm og en oval kompositskinne på 7x9 mm samt kompositskinner på 7x10 mm, når de bruges med valgfrie, tilgængelige klemmer.

Reverb AXS fås med en diameter på 30,9 mm, 31,6 mm og 34,9 mm.

Diameteren på sadelpind og sadelrør skal være den samme. Diameteren på RockShox-sadelpinde er trykt på produkterne.

Hvis en reduktionsmuffe er brugt til sadelpinden, skal muffen have en længde på mindst 80 mm eller det mindste, som er specificeret af din rammefabrikant, hvor den største længde er gældende.

Všechny sedlovky Reverb AXS jsou kompatibilní se sedly
s kovovými ližinami o průměru 7 mm, oválnými kompozitovými ližinami 7x9 mm a oválnými kompozitovými ližinami 7x10 mm, pokud jsou použité s volitelně dostupnými objímkami.

Sedlovka Reverb AXS se dodává ve variantách s průměrem 30,9 mm, 31,6 mm a 34,9 mm.

Průměr sedlovky a sedlové trubky se musí shodovat. Průměr sedlovek RockShox je vytištěn na produktu.

Je-li použita objímka pro redukci průměru sedlové trubky, musí mít délku minimálně 80 mm nebo minimální délku stanovenou výrobcem rámu, podle toho, která hodnota je větší.

Подседельные штыри Reverb AXS совместимы с металлическими рамками седла диаметром 7 мм и овальными рамками седла из композитных материалов размером 7x9 мм, а также овальными рамками седла из композитных материалов размером 7x10 мм при использовании с дополнительными зажимами.

Reverb AXS доступен в диаметрах 30,9 мм, 31,6 мм и 34,9 мм.

Диаметры подседельного штыря и подседельной трубы рамы должны быть одинаковыми. Значения диаметров подседельных штырей RockShox указаны на изделиях.

Если используется рукав для уменьшения диаметра подседельной трубы, его длина должна быть не меньше 80 мм или значения, указанного производителем рамы, в зависимости от того, какое число больше.

Compatibilitate
Συμβατότητα

Tijele de șa Reverb AXS sunt compatibile cu șeile cu șine metalice cu diametrul de 7 mm, cu șeile cu șine ovale compozite de 7x9 mm și șeile cu șine ovale compozite de 7x10 mm dacă sunt utilizate clemele opționale.

Reverb AXS este disponibilă cu diametre de 30,9 mm, 31,6 mm și 34,9 mm.

Diametrele tijei și tubului șeii trebuie să coincidă. Diametrul tijei de șa RockShox este imprimat pe produs.

Dacă se utilizează o reducție pentru tija șeii, aceasta trebuie să aibă o lungime de minimum 80 mm, sau minimumul specificat de producătorul cadrului, care este mai mare.

Οι λαιμοί σέλας Reverb AXS είναι συμβατοί με σέλες με μεταλλικές ράγες διαμέτρου 7 mm και ράγες συνθετικές οβάλ 7x9 mm, καθώς και ράγες συνθετικές οβάλ 7x10 mm όταν χρησιμοποιούνται με προαιρετικά διαθέσιμους σφιγκτήρες.

Το Reverb AXS είναι διαθέσιμο σε διαμέτρους 30,9 mm, 31,6 mm, και 34,9 mm.

Η διάμετρος του λαιμού σέλας και του σωλήνα της σέλας πρέπει να είναι ίδιες. Η διάμετρος των λαιμών σέλας RockShox είναι τυπωμένη πάνω στο προϊόν.

Εάν χρησιμοποιείται περίβλημα μείωσης της διαμέτρου του σωλήνα της σέλας, το περίβλημα πρέπει να έχει μήκος τουλάχιστον 80 mm ή το ελάχιστο μήκος που καθορίζεται από τον κατασκευαστή του σκελετού σας, όποιο από τα δύο είναι μεγαλύτερο.

NOTICE

The rear tire on some long travel full suspension bicycles may contact the Reverb AXS battery when both the seatpost and the rear suspension are fully compressed. Contact with the tire can potentially cause the battery to be ejected from the seatpost.

Before riding, fully compress both the seatpost and the suspension, check tire clearance, and confirm the tire does not contact the battery.

BEMÆRK

Bagdækket på nogle cykler med ramme med fuldaffjedring og lang vandring kan komme i kontakt med Reverb AXS-batteriet, når både sadelpind og bagaffjedring er helt presset sammen. Kontakt med dækket kan potentielt medføre, at batteriet udstødes fra sadelpinden.

Før kørsel skal både sadelpind og affjedring presses sammen for at tjekke, at dækket kører frit, og at dækket ikke rører batteriet.

NOTĂ

La unele biciclete cu suspensie integrală și cursă lungă a suspensiei, anvelopa din spate poate veni în contact cu bateria Reverb AXS când tija șeii și suspensia din spate sunt comprimate la maximum. Contactul cu anvelopa poate duce la proiectarea bateriei în afara tijei șeii.

Înainte de a utiliza bicicleta comprimați la maximum tija șeii împreună cu suspensia, verificați spațiul liber al anvelopei și asigurați-vă că anvelopa nu vine în contact cu bateria.

UWAGA

W niektórych rowerach z pełnym zawieszeniem o dużym skoku tylna opona może zetknąć się z akumulatorem Reverb AXS, kiedy zarówno sztyca, jak i tylne zawieszenie są w pełni ściśnięte. Zetknięcie się z oponą potencjalnie może spowodować wyrzucenie akumulatora ze sztycy.

Przed rozpoczęciem jazdy dociśnij w pełni zarówno sztycę, jak i zawieszenie, sprawdź prześwit na oponę i upewnij się, że opona nie wchodzi w kontakt z akumulatorem.

UPOZORNĚNÍ

U některých celoodpružených jízdních kol s velkým zdvihem může při maximálním současném stlačení sedlovky a zadního odpružení dojít ke kontaktu akumulátoru sedlovky Reverb AXS se zadním pláštěm. Taková situace může potenciálně způsobit uvolnění akumulátoru ze sedlovky.

Před jízdou v maximálním rozsahu stlačte sedlovku i odpružení, zkontrolujte vzdálenost od pláště a ověřte, že nemůže dojít ke kontaktu s akumulátorem.

ΠΡΟΕΙΔΟΠΟΙΗΣΗ

Το πίσω ελαστικό σε ορισμένα ποδήλατα μακριών διαδρομών πλήρους ανάρτησης μπορεί να έρχεται σε επαφή με την μπαταρία Reverb AXS αν είναι πλήρως συμπιεσμένος και ο λαιμός της σέλας και η πίσω ανάρτηση. Η επαφή με το ελαστικό μπορεί δυνητικά να προκαλέσει απόσπαση της μπαταρίας από τον λαιμό της σέλας.

Πριν την ποδηλασία, συμπιέστε εντελώς και τον λαιμό της σέλας και την ανάρτηση, ελέγξτε την απόσταση των ελαστικών και επιβεβαιώστε ότι το ελαστικό δεν έρχεται σε επαφή με την μπαταρία.

주의

일부 장거리 여행용 풀 서스펜션 자전거의 경우 시트 포스트와 리어 서스펜션이 모두 최대로 눌렸을 때 뒷 타이어가 Reverb AXS 배터리에 닿을 수 있습니다. 타이어와 접촉하게 되면 시트 포스트에서 배터리가 튀어나올 수 있습니다.

라이딩 전에 시트 포스트와 서스펜션을 최대한 누른 상태에서 타이어 여유 간격을 체크하고 타이어가 배터리에 닿지 않는지 확인하십시오.

ПРИМЕЧАНИЕ

На некоторых велосипедах с длинноходными амортизаторами переднего и заднего колес заднее колесо может вступать в контакт с аккумуляторной батареей Reverb AXS, когда подседельный штырь и задний амортизатор полностью опущены. Контакт может привести к извлечению аккумуляторной батареи из подседельного штыря.

Перед использованием велосипеда полностью опустите подседельный штырь и амортизатор, проверьте зазор и убедитесь, что колесо не вступает в контакт с батареей.

NOTICE

Hands and gloves must be clean before handling the SRAM battery. Contact with sunscreen or hydrocarbon cleaners may cause the battery to crack.

BEMÆRK

Hænder og handsker skal være rene før håndtering af SRAM-batteriet. Kontakt med solskærm og rengøringsmidler med kulbrinte kan medføre, at batteriet sprækker.

NOTĂ

Când manipulați bateria SRAM mâinile și mănușile trebuie să fie curate. Contactul cu loțiunea de plajă sau agenții de curățat cu hidrocarburi poate duce la fisurarea bateriei.

UWAGA

Przed wzięciem akumulatora/baterii SRAM do ręki należy zadbać o czystość rąk i rękawic. Kontakt z kosmetykami przeciwsłonecznymi lub środkami czyszczącymi na bazie węglowodorów może spowodować pęknięcie akumulatora/baterii.

UPOZORNĚNÍ

S akumulátorem SRAM vždy manipulujte čistýma rukama nebo v čistých rukavicích. Kontakt s opalovacími krémy či uhlovodíkovými čisticími prostředky může způsobit praskliny akumulátoru.

ΠΡΟΕΙΔΟΠΟΙΗΣΗ

Χέρια και γάντια πρέπει να είναι καθαρά πριν τον χειρισμό της μπαταρίας SRAM. Επαφή με αντηλιακά ή καθαριστικά υδρογονανθράκων μπορεί να προκαλέσουν ράγισμα της μπαταρίας.

주의

SRAM 배터리 작업 전에 손과 장갑이 깨끗해야 합니다. 자외선 차단제나 탄화수소 클리너와 접촉하면 배터리가 갈라질 수 있습니다.

ПРИМЕЧАНИЕ

Батарею SRAM можно брать только чистыми руками и в перчатках. При попадании на поверхность солнцезащитного крема или углеводородных очистителей батарея может треснуть.

⚠WARNING

Consult the coin cell battery manufacturer for safe handling instructions.

Keep the batteries out of reach of children.

Do not put the battery in your mouth. If injested, seek medical attention immediately.

Do not use sharp objects to remove the batteries.

⚠ADVARSEL

Kontakt producenten af knapcellebatteriet for at få anvisninger til sikker håndtering.

Hold batteriet væk fra børn.

Put ikke batteriet i munden. Hvis det sluges, skal man øjeblikkeligt søge lægehjælp.

Brug ikke skarpe genstande til at fjerne batterier.

⚠AVERTIZARE

Pentru instrucțiuni privind manipularea în siguranță a bateriei consultați producătorul acesteia.

Nu lăsați bateria la îndemâna copiilor.

Nu introduceți bateria în gură. În caz de ingerare apelați imediat la asistență medicală.

Nu utilizați instrumente ascuțite pentru a îndepărta bateria.

⚠OSTRZEŻENIE

Wskazówki dotyczące bezpiecznej obsługi uzyskać można od producenta baterii pastylkowej.

Przechowuj baterię/akumulator w miejscach niedostępnych dla dzieci.

Nie wkładaj baterii/akumulatora do ust. W przypadku połknięcia bezzwłocznie zwróć się o pomoc lekarską.

Nie używaj ostrych narzędzi do wyjmowania baterii/akumulatorów.

⚠VAROVÁNÍ

Pokyny pro bezpečnou manipulaci s knoflíkovou baterií vám sdělí výrobce.

Uchovávejte akumulátor mimo dosah dětí.

Akumulátor si nevkládejte do úst. V případě požití ihned vyhledejte lékařskou pomoc.

K vyjímání akumulátorů nepoužívejte ostré předměty.

⚠ΠΡΟΕΙΔΟΠΟΙΗΣΗ

Συμβουλευτείτε τον κατασκευαστή της μπαταρίας τύπου κουμπιού για οδηγίες ασφαλούς χειρισμού.

Φυλάξτε τις μπαταρίες μακριά από παιδιά.

Μην βάζετε την μπαταρία στο στόμα σας. Αν καταποθεί, ζητήστε αμέσως ιατρική φροντίδα.

Μην χρησιμοποιείτε αιχμηρά αντικείμενα για να αφαιρέσετε τις μπαταρίες.

⚠경고

코인 셀 배터리의 안전한 취급 방법에 대해서는 배터리 제조사에 문의하십시오.

배터리는 어린이의 손에 닿지 않는 곳에 보관하십시오.

배터리를 입에 넣지 마십시오. 배터리를 삼킨 경우 즉시 의사의 진찰을 받으십시오.

배터리를 분리할 때 날카로운 물체를 사용하지 마십시오.

⚠ПРЕДУПРЕЖДЕНИЕ

За инструкциями по безопасной эксплуатации обращайтесь к производителю батареи.

Берегите батарею от детей.

Не кладите батарею в рот. При проглатывании немедленно обратитесь к врачу.

Не используйте острые предметы для извлечения батарей.

Check battery levels before and after each use, and charge or replace batteries as needed.

If either battery is depleted during use, the seatpost will remain in the position it is in until the battery is replaced.

If the AXS controller battery is depleted during use before the seatpost battery, the seatpost AXS button can be used to raise or lower the seatpost.

NOTICE

Do not attempt to compress or extend the seatpost manually.

Tjek batteriniveauet før og efter hver brug, og oplad eller udskift batterierne efter behov.

Hvis et af batterierne bliver opbrugt under brug, bliver sadelpinden i den position, den er i ind til batteriet udskiftes.

Hvis batteriet i AXS-kontrollen løber tør for strøm under brug før sadelpindens batteri, kan sadelpindens AXS-knap anvendes til at hæve eller sænke sadelpinden.

BEMÆRK

Sadelpinden må ikke trækkes op eller presses ned manuelt.

Verificați nivelul de încărcare al bateriilor după fiecare utilizare și încărcați sau înlocuiți bateriile când este necesar.

Dacă o baterie se descarcă în timpul utilizării, tija șeii va rămâne în poziție până la înlocuirea bateriei.

Dacă bateria controlerului AXS se descarcă în timpul utilizării înainte de bateria tijei șeii, pentru ridicarea și coborârea tijei șeii poate fi folosit butonul AXS de pe aceasta.

NOTĂ

Nu încercați să comprimați sau să extindeți tija șeii cu mâna.

Sprawdź poziomy naładowania przed każdym użyciem i, w zależności od potrzeby, naładuj lub wymień akumulatory/baterie.

Jeśli podczas użycia akumulator rozładuje się, sztyca pozostanie unieruchomiona do momentu wymiany akumulatora.

Jeśli podczas użycia bateria urządzenia sterującego AXS rozładuje się przed akumulatorem sztycy, można użyć przycisku AXS, aby podnieść lub opuścić sztycę.

UWAGA

Nie należy wciskać ani wyciągać sztycy ręcznie.

Před použitím a po něm vždy zkontrolujte úroveň nabití akumulátorů a baterií a podle potřeby akumulátory nebo baterie dobijte či vyměňte.

Pokud během používání dojde k vybití některého akumulátoru nebo baterie, sedlovka zůstane v aktuální poloze, dokud nedojde k výměně akumulátoru či baterie.

Pokud se baterie ovladače AXS vybije během používání dříve než akumulátor sedlovky, lze sedlovku posouvat nahoru nebo dolů pomocí tlačítka AXS sedlovky.

UPOZORNĚNÍ

Nepokoušejte se sedlovku stlačit nebo vysunout ručně.

Ελέγχετε τα επίπεδα της μπαταρίας πριν και μετά από κάθε χρήση, και φορτίζετε ή αντικαθιστάτε τις μπαταρίες όπως χρειάζεται.

Αν οποιαδήποτε από τις δύο μπαταρίες εξαντληθεί στη διάρκεια της χρήσης, ο λαιμός της σέλας θα παραμείνει στη θέση που βρίσκεται μέχρι να αντικατασταθεί η μπαταρία.

Αν η μπαταρία του ελεγκτή AXS εξαντληθεί στη διάρκεια της χρήσης πριν την μπαταρία του λαιμού της σέλας, το κουμπί AXS του λαιμού της σέλας μπορεί να χρησιμοποιηθεί για να ανυψώσετε ή να χαμηλώσετε τον λαιμό της σέλας.

ΠΡΟΕΙΔΟΠΟΙΗΣΗ

Μην επιχειρήσετε να συμπιέσετε ή να εκτείνετε τον λαιμό της σέλας με το χέρι.

사용 전후 배터리 충전 수준을 확인하고 필요하면 충전하거나 배터리를 교체하십시오.

사용 중 배터리가 방전되면 배터리가 교환될 때까지 시트 포스트의 위치가 고정됩니다.

사용 중 AXS 컨트롤러의 배터리가 시트 포스트의 배터리보다 먼저 방전되는 경우 시트 포스트의 AXS 버튼을 눌러 시트 포스트의 위치를 높이거나 낮출 수 있습니다.

주의

시트 포스트를 수동으로 늘리거나 줄이려고 하지 마십시오.

Перед каждым использованием и после него проверяйте уровень заряда аккумуляторной батареи. При необходимости зарядите или замените.

Если аккумуляторная батарея разрядится во время эксплуатации, подседельный штырь останется в текущем положении до тех пор, пока вы не произведете замену аккумуляторной батареи.

Если аккумуляторная батарея контроллера AXS разрядится быстрее аккумуляторной батареи подседельного штыря, для опускания или поднимания подседельного штыря можно использовать кнопку AXS.

ПРИМЕЧАНИЕ

Не пытайтесь изменить высоту установки подседельного штыря вручную.

Battery Charge LED Indicator

Wskaźnik LED poziomu naładowania akumulatora/baterii

배터리 충전 LED 표시기

LED-lampe til indikation af batteriopladning

LED indikátor nabití akumulátoru

Светодиодный индикатор заряда батареи

Ledul indicator pentru nivelul de încărcare a bateriei

Ενδεικτική λυχνία LED φόρτισης μπαταρίας

The LED illuminates when the controller paddle, controller AXS button, or seatpost AXS button is pressed. The color of the LED indicates the battery charge level.

During use, if the seatpost does not respond to the controller, the SRAM battery has reached near depletion (blinking red LED) and battery safety shut off has been activated.

LED-lampen lyser, når du trykker på kontrollens greb eller på kontrollens eller sadelpindens AXS-knap. Farven på LED-lampen angiver batteriernes resterende opladningsniveau.

Hvis sadelpinden ikke reagerer på kontrollen under brug, skyldes det at SRAM-batteriet næsten er opbrugt (LED blinker rødt), og batteriets sikkerhedsanordning har deaktiveret batteriet.

Ledul se aprinde la apăsarea padelei controlerului, a controlerului AXS sau a butonului AXS de pe tija șeii. Culoarea ledului indică nivelul de încărcare al bateriei.

În decursul utilizării, dacă tija șeii nu răspunde la controler bateria SRAM este descărcată aproape complet (ledul clipește cu roșu) și a fost activată protecția bateriei.

Dioda LED zaświeci się, kiedy naciśnięta zostanie dźwignia urządzenia sterującego, przycisk AXS urządzenia sterującego lub przycisk AXS na sztycy. Kolor diody LED wskazuje poziom naładowania akumulatora/baterii.

Jeśli podczas używania sztyca nie reaguje na komendy urządzenia sterującego, oznacza to, że bateria/akumulator SRAM rozładowały się prawie całkowicie (migająca czerwona dioda LED) i aktywowany został wyłącznik bezpieczeństwa baterii/akumulatora.

Po stisknutí páčky ovladače, tlačítka AXS ovladače nebo tlačítka AXS sedlovky se rozsvítí LED indikátor. Barva LED indikátoru signalizuje úroveň nabití akumulátoru.

Pokud během používání sedlovka nereaguje na příkazy ovladače, znamená to, že akumulátor SRAM je téměř vybitý (bliká červený LED indikátor) a aktivovalo se bezpečnostní odpojení akumulátoru.

Η λυχνία LED ανάβει όταν πατηθεί το πτερύγιο του ελεγκτή, το κουμπί του ελεγκτή AXS, ή το κουμπί AXS του λαιμού της σέλας. Το χρώμα της λυχνίας LED υποδεικνύει το επίπεδο φόρτισης της μπαταρίας.

Στη διάρκεια της χρήσης, αν ο λαιμός της σέλας δεν ανταποκρίνεται στον ελεγκτή, η μπαταρία SRAM έχει φθάσει κοντά στην εξάντληση (λυχνία LED αναβοσβήνει με κόκκινο χρώμα) και έχει ενεργοποιηθεί η αποκοπή ασφαλείας της μπαταρίας.

컨트롤러 패들이나 컨트롤러 AXS, 시트 포스트 AXS 버튼을 누르면 LED에 불이 들어옵니다. LED의 색은 배터리 충전 수준을 나타냅니다.

사용 중 시트 포스트가 컨트롤러에 반응하지 않으면 SRAM 배터리가 거의 방전된 상태(LED가 빨간색으로 깜빡임)이며, 안전하게 배터리의 동작을 중단하는 절차가 시작됩니다.

Светодиодный индикатор загорается при нажатии рычага контроллера, кнопки AXS контроллера или подседельного штыря. Цвет светодиодного индикатора показывает уровень заряда аккумуляторной батареи.

Если во время эксплуатации подседельный штырь не отвечает на команды контроллера, значит аккумуляторная батарея SRAM практически разрядилась (светодиод мигает красным) и активирован режим аварийного отключения.

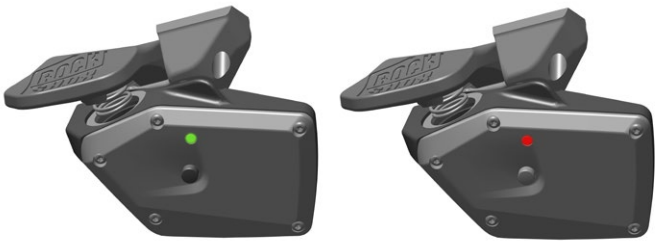

6-26 months 6–26 miesięcy 6~26 개월	6-26 måneder 6–26 měsíců 6–26 месяцев	6-26 luni 6-26 μήνες	
1-6 months 1–6 miesięcy 1~6 개월	1-6 måneder 1–6 měsíců 1–6 месяцев	1-6 luni 1-6 μήνες	
<1 month <1 miesiąc <1개월	<1 måned <1 měsíc < 1 месяца	<1 lună <1 μήνας	

15-60 hours 15–60 godzin 15~60 시간	15-60 timer 15–60 hodin 15–60 часов	15-60 ore 15-60 ώρες
6-15 hours 6–15 godzin 6~15 시간	6-15 timer 6–15 hodin 6–15 часов	6-15 ore 6-15 ώρες
<6 hours <6 godzin <6 시간	<6 timer <6 hodin < 6 часов	<6 ore <6 ώρες

SRAM Battery Charging
Ładowanie akumulatora SRAM
SRAM 배터리 충전

Opladning af SRAM-batteri
Nabíjení akumulátoru SRAM
Зарядка аккумуляторной батареи SRAM

Încărcarea bateriei SRAM
Φόρτιση μπαταρίας SRAM

Remove the battery cover from the battery, and charge the battery.

Consult the *SRAM Battery and Charger User Manual* at www.sram.com/service for charging instructions, battery maintenance, and travel guidelines.

NOTICE

Do not discard the battery cover. To protect the battery terminals, install the battery cover on the battery when it is not on the charger or seatpost.

Tag batterilåget af batteriet og oplad batteriet.

Se brugervejledningen for *SRAM-batteri og -oplader* på www.sram.com/service for instruktion i, hvordan du oplader og vedligeholder batteriet samt retningslinjer for transport.

BEMÆRK

Batteridækslet må ikke kasseres. For at beskytte batteripolerne skal batteridækslet sættes på batteriet, når det ikke er placeret på opladeren eller sadelpinden.

Îndepărtați capacul bateriei și încărcați bateria.

Pentru instrucțiuni privind încărcarea, întreținerea și călătoria cu bateria consultați *Manual de utilizare Bateria și încărcătorul SRAM,* care poate fi găsit la www.sram.com/service.

NOTĂ

Nu aruncați capacul bateriei. Pentru a proteja terminalele, când bateria nu este în încărcător sau pe tija șeii montați capacul.

Zdejmij z akumulatora jego pokrywę i naładuj akumulator.

Informacje dotyczące ładowania, konserwacji akumulatora i wskazówki na temat podróżowania znaleźć można w *Podręczniku użytkownika akumulatora i ładowarki SRAM* dostępnym pod adresem www.sram.com/service.

UWAGA

Nie wyrzucaj pokrywy akumulatora. Aby zabezpieczyć styki akumulatora, zamontuj pokrywę akumulatora, gdy akumulator nie znajduje się w ładowarce ani w sztycy.

Sejměte z akumulátoru kryt a akumulátor nabijte.

Pokyny ohledně nabíjení a informace o údržbě a převozu akumulátoru jsou uvedeny v *uživatelské příručce k akumulátorům a nabíječkám SRAM* na adrese www.sram.com/service.

UPOZORNĚNÍ

Kryt akumulátoru nelikvidujte. Není-li akumulátor umístěn v nabíječce ani v sedlovce, nasaďte na něj kvůli ochraně kontaktů kryt akumulátoru.

Αφαιρέστε το κάλυμμα της μπαταρίας από την μπαταρία και φορτίστε την.

Συμβουλευτείτε το *Εγχειρίδιο χρήστη μπαταρίας και φορτιστή SRAM* στη διεύθυνση www.sram.com/service για οδηγίες φόρτισης, συντήρηση της μπαταρίας και οδηγίες ταξιδίου.

ΠΡΟΕΙΔΟΠΟΙΗΣΗ

Μην απορρίπτετε το κάλυμμα της μπαταρίας. Για να προστατεύσετε τα τερματικά της μπαταρίας, τοποθετήστε το κάλυμμα της μπαταρίας στην μπαταρία όταν δεν βρίσκεται στον φορτιστή ή τον λαιμό της σέλας.

배터리에서 배터리 커버를 분리하고 배터리를 충전합니다.

충전 방법, 배터리 유지관리, 여행 시 주의 사항에 대해서는 www.sram.com/service의 *SRAM 배터리 및 충전기 사용 설명서*를 참조하십시오.

주의

배터리 덮개를 버리지 마십시오. 배터리를 충전기나 시트 포스트에 넣지 않을 때는 배터리에 커버를 끼워서 배터리 단자를 보호하십시오.

Снимите крышку и зарядите батарею.

Инструкции по зарядке и транспортировке, а также сведения о техническом обслуживании аккумуляторных батарей см. в *Руководстве по эксплуатации аккумуляторной батареи и зарядного устройства SRAM* на веб-сайте www.sram.com/service.

ПРИМЕЧАНИЕ

Не выбрасывайте крышку батарейного отсека. Для защиты контактов батареи установите крышку, если аккумуляторная батарея находится не в зарядном устройстве или подседельном штыре.

Seatpost Battery Installation
Montaż akumulatora sztycy

시트 포스트 배터리 설치

Montering af batteri på sadelpind
Montáž akumulátoru sedlovky

Установка аккумуляторной батареи подседельного штыря

Montarea bateriei tijei șeii
Τοποθέτηση μπαταρίας λαιμού σέλας

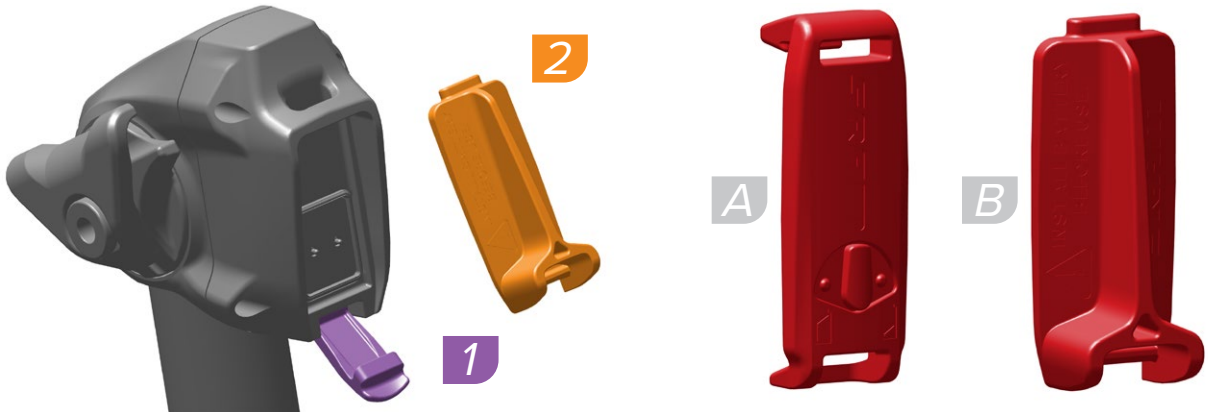

NOTICE

Do not discard the battery cover (A) and seatpost battery block (B).

To prevent battery depletion during transportation, remove the battery and install the seatpost battery block onto the seatpost battery slot. Install the battery cover onto the battery.

Failure to cover the battery and seatpost terminals could result in damage to the terminals.

BEMÆRK

Smid ikke batteridækslet (A) eller sadelpindens batteriblok (B) ud.

Fjern batteriet og sæt sadelpindens batteriblok på sadelpindens batterisprække for at forhindre, at batteriet aflades under transport. Sæt batteridækslet på batteriet.

Hvis batteriets og sadelpindens poler ikke dækkes til, kan det medføre skade på polerne.

NOTĂ

Nu aruncați capacul bateriei (A) și blocul pentru baterie al tijei șeii (B).

Pentru a preveni descărcarea bateriei în timpul transportului demontați bateria, apoi montați blocul pentru baterie în locașul bateriei. Montați capacul bateriei pe baterie.

Dacă terminalele bateriei și ale tijei șeii nu sunt protejate, acestea se pot deteriora.

UWAGA

Nie wyrzucaj pokrywy akumulatora (A) ani bloku akumulatora sztycy (B).

Aby zapobiec rozładowaniu się akumulatora podczas transportu, wyjmij akumulator i zamontuj blok akumulatora sztycy na gnieździe akumulatora na sztycy. Zamontuj pokrywę akumulatora na akumulatorze.

Niedopełnienie obowiązku zakrycia styków akumulatora i sztycy może spowodować uszkodzenie styków.

UPOZORNĚNÍ

Kryt akumulátoru (A) ani akumulátorovou záslepku sedlovky (B) nelikvidujte.

Chcete-li zabránit vybíjení akumulátoru během přepravy, vyjměte akumulátor a nasaďte do prostoru pro akumulátor sedlovky akumulátorovou záslepku. Nasaďte na akumulátor kryt.

Pokud konektory akumulátoru a sedlovky nejsou chráněny, může dojít k jejich poškození.

ΠΡΟΕΙΔΟΠΟΙΗΣΗ

Μην απορρίπτετε το κάλυμμα της μπαταρίας (A) και το μπλοκ της μπαταρίας του λαιμού της σέλας (B).

Για να αποτρέψετε άδειασμα της μπαταρίας κατά τη μεταφορά, αφαιρέστε την μπαταρία και τοποθετήστε το μπλοκ της μπαταρίας του λαιμού της σέλας στην υποδοχή της μπαταρίας του λαιμού σέλας. Τοποθετήστε το κάλυμμα της μπαταρίας στην μπαταρία.

Αν δεν καλύψετε τα τερματικά της μπαταρίας και του λαιμού της σέλας θα μπορούσε να οδηγήσει σε ζημιά των τερματικών.

주의

배터리 커버(A)와 시트 포스트 배터리 블록(B)을 버리지 마십시오.

운반 중에 배터리의 방전을 예방하려면 배터리를 빼고 시트 포스트의 배터리 슬롯에 시트 포스트 배터리 블록을 설치하십시오. 배터리에 배터리 덮개를 설치합니다.

배터리와 시트 포스트 터미널을 덮지 않으면 터미널에 손상이 생길 수 있습니다.

ПРИМЕЧАНИЕ

Не выбрасывайте крышку (A) и заглушку батарейного отсека (B).

Чтобы батарея не разрядилась при перевозке, извлеките ее и установите заглушку на батарейный отсек подседельного штыря. Установите крышку батарейного отсека на аккумуляторную батарею.

Если не закрыть контакты на батарее и переключателе, возможна поломка.

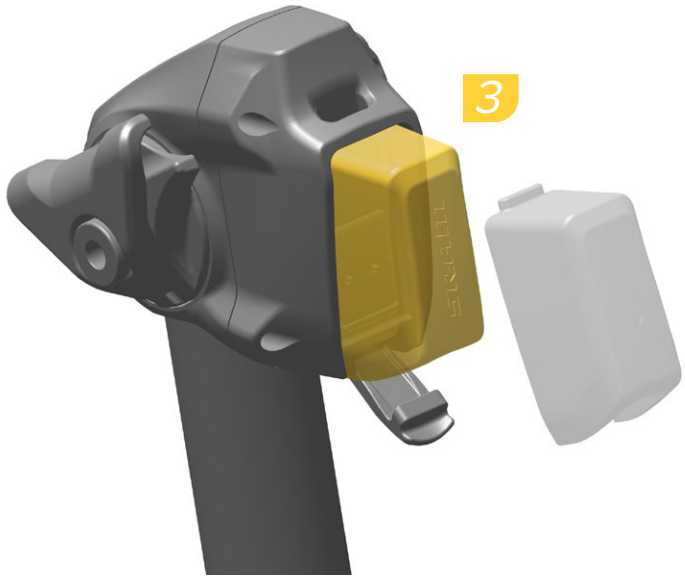

Insert the fully charged battery into the seatpost and close the battery latch. When installed correctly, the latch will snap into place.

Wsuń w pełni naładowany akumulator do sztycy i zatrzaśnij zatrzask akumulatora. Zatrzask zaskoczy, o ile akumulator został zamontowany prawidłowo.

완충된 배터리를 시트 포스트에 삽입하고 배터리 걸쇠를 겁니다. 제대로 설치되었으면 덮개의 걸쇠가 찰칵하고 잠깁니다.

Sæt det fuldt opladede batteri ind i sadelpinden, og luk batterilåsen. Når det monteres korrekt, klikker låsen på plads.

Vložte plně nabitý akumulátor do sedlovky a zajistěte západku akumulátoru. Při správné instalaci západka zacvakne na místo.

Установите полностью заряженную батарею в подседельный штырь и закройте защелку. Если батарея правильно установлена, защелка встанет на место.

Introduceți bateria, încărcată complet, în tija șeii și blocați închizătoarea. Dacă este montată corect, închizătoarea se va fixa în poziție.

Εισαγάγετε την πλήρως φορτισμένη μπαταρία μέσα στον λαιμό της σέλας και κλείστε το μάνδαλο της μπαταρίας. Όταν τοποθετηθεί σωστά, το μάνδαλο κουμπώνει στη θέση του.

System Pairing

Each AXS system has a primary component that begins and ends the pairing session. The RockShox AXS handlebar controller must be paired with the seatpost. Pairing allows the assigned AXS system controller or shifter to transmit actuation commands to the seatpost.

Reverb AXS and a SRAM AXS drivetrain can be combined to create one AXS system. To combine AXS systems, begin and end pairing with any one AXS primary component (Reverb AXS or SRAM AXS rear derailleur).

Parring af system

Hvert AXS-system har en primær komponent, som starter og afslutter parringsprocessen. RockShox AXS-styrkontrollen skal parres med sadelpinden før brug. Parring gør, at den parrede AXS-systemkontrol eller gearskifter kan overføre aktiveringskommandoer til sadelpinden.

Reverb AXS- og et SRAM AXS-fremdriftssystem (drivetrain) kan sættes sammen, så man opretter et enkelt AXS-system. For at sætte AXS-systemer sammen skal parringen begynde og slutte med en af de primære kompnenter (Reverb AXS- eller SRAM AXS-bagskifter).

Asocierea sistemului

Fiecare sistem AXS deține o componentă principală, care începe și sfârșește sesiunea de asociere. Controlerul de pe ghidon RockShox AXS trebuie asociate cu tija de șa. Asocierea permite controlerului de sistem AXS sau schimbătorului alocat să transmită comenzile de acționare la tija șeii.

Reverb AXS și un sistem de acționare SRAM AXS pot fi combinate pentru a crea un singur sistem AXS. Pentru a combina sistemele AXS, începeți și terminați asocierea cu oricare dintre componentele AXS principale (Reverb AXS sau deraior spate SRAM AXS).

Párování systému

W każdym systemie AXS występuje główny komponent, od którego rozpoczyna się i na którym kończy się sesja parowania. Urządzenie sterujące RockShox AXS na kierownicę należy sparować ze sztycą. Parowanie pozwala wybranemu urządzeniu sterującemu systemem AXS lub manetce wysyłać komendy działań do sztycy.

Reverb AXS i układ napędowy SRAM AXS można połączyć, by utworzyć jeden system AXS. Aby połączyć systemy AXS, rozpocznij i zakończ parowanie na jednym z głównych komponentów (Reverb AXS lub tylna przerzutka SRAM AXS).

Každý systém AXS má řídicí komponentu, která spouští a ukončuje relaci párování. Sedlovku je nutné spárovat s řídítkovým ovladačem RockShox AXS. Během párování lze pomocí přiřazeného řadicího mechanismu nebo ovladače systému AXS předávat do sedlovky příkazy k aktivaci.

V soustavě lze kombinovat prvky pohonu Reverb AXS a SRAM AXS, a vytvořit tak jeden systém AXS. Chcete-li kombinovat systémy AXS, začněte a ukončete párování u kterékoli z řídicích komponent AXS (zadní měnič Reverb AXS nebo SRAM AXS).

Δημιουργία ζεύγους συστήματος

Κάθε σύστημα AXS διαθέτει ένα πρωτεύον εξάρτημα που ξεκινά και τελειώνει την περίοδο δημιουργίας ζεύγους. Ο ελεγκτής τιμονιού RockShox AXS πρέπει να τεθούν σε ζεύγος με τον λαιμό της σέλας. Η δημιουργία ζεύγους επιτρέπει στον καθορισμένο ελεγκτή του συστήματος AXS ή στο χειριστήριο ταχυτήτων να μεταδίδει εντολές ενεργοποίησης στον λαιμό της σέλας.

Μπορούν να συνδυαστούν Reverb AXS και διάταξη μετάδοσης κίνησης SRAM AXS ώστε να δημιουργηθεί ένα σύστημα AXS. Για να συνδυάσετε συστήματα AXS, ξεκινήστε και διακόψτε τη δημιουργία ζεύγους με οποιοδήποτε πρωτεύον εξάρτημα AXS (Reverb AXS ή πίσω εκτροχιαστής SRAM AXS).

시스템 페어링

각 AXS 시스템에는 페어링 세션을 시작하고 끝내는 메인 구성품이 있습니다. RockShox AXS 핸들바 컨트롤러 버는 시트 포스트와 페어링이 되어야 합니다. 페어링이 되면 지정된 AXS 시스템 컨트롤러 또는 쉬프트가 시트 포스트에 동작 명령을 보낼 수 있게 됩니다.

Reverb AXS와 SRAM AXS 동력전달장치를 결합하여 하나의 AXS 시스템을 만들 수 있습니다. AXS 시스템을 결합하려면 AXS 메인 구성품 중 하나와 페어링을 시작한 후 페어링 세션을 완료하십시오(Reverb AXS 또는 SRAM AXS 리어 드레일러).

Сопряжение в системе

В каждой системе AXS есть основной компонент, который начинает и завершает сеанс сопряжения. Рулевой контроллер RockShox AXS должны быть сопряжены с подседельным штырем. Сопряжение позволит назначенному контроллеру системы RockShox AXS или манетке передавать команды управления на подседельный штырь.

Привод Reverb AXS и SRAM AXS можно объединить в единую систему AXS. Чтобы объединить системы AXS, начните и завершите сопряжение с любым из основных компонентов AXS (Reverb AXS или задний переключатель SRAM AXS).

Pair Seatpost and Controller
Parowanie sztycy i urządzenia sterującego
시트 포스트와 컨트롤러 페어링

Par sadelpind og kontrol
Spárování sedlovky a ovladače

Сопряжение подседельного штыря и контроллера

Asocierea tijei de șa cu controlerul
Δημιουργία ζεύγους λαιμού σέλας και ελεγκτή

To pair a single Reverb AXS system including a RockShox AXS handlebar controller begin the pairing session with the seatpost.

Press and hold the AXS button on the seatpost until the green LED blinks **slowly**, then release.

The pairing process will time out after 30 seconds of inactivity.

For at parre et enkelt Reverb AXS-system inklusive RockShox AXS-styrkontrol skal man begynde parringen med sadelpinden.

Tryk på AXS-knappen på sadelpinden, og hold den inde, indtil den grønne LED-lampe blinker **langsomt**, og slip så.

Parringen stopper efter 30 sekunders inaktivitet.

Pentru a asocia un singur sistem Reverb AXS, care include un controler pentru ghidon RockShox AXS, începeți asocierea cu tija de șa.

Apăsați şi mențineți apăsat butonul AXS de pe tija şeii până când ledul verde începe să clipească **lent**, apoi eliberați-l.

Procesul de asociere se va opri după aproximativ 30 de secunde de inactivitate.

Aby dokonać parowania jednego systemu Reverb AXS obejmującego urządzenie sterujące RockShox AXS na kierownicy, rozpocznij sesję parowania od sztycy.

Naciśnij przycisk AXS na sztycy i przytrzymaj go do momentu, aż zielona dioda LED zacznie **powoli** migać; następnie zwolnij nacisk.

Procedura parowania wygaśnie po 30 sekundach braku aktywności.

Pokud chcete spárovat systém Reverb AXS zahrnující řídítkový ovladač RockShox AXS, začněte párování u sedlovky.

Stiskněte tlačítko AXS na sedlovce a držte je, dokud zelený LED indikátor nezačne **pomalu** blikat. Pak tlačítko uvolněte.

Párování se po 30 sekundách nečinnosti automaticky ukončí.

Για δημιουργία ζεύγους με ένα ενιαίο σύστημα Reverb AXS συμπεριλαμβανομένου ελεγκτή τιμονιού RockShox AXS, ξεκινήστε την περίοδο δημιουργίας ζεύγους με τον λαιμό της σέλας.

Πατήστε και κρατήστε πατημένο το κουμπί AXS στο λαιμό της σέλας μέχρι η πράσινη λυχνία LED να αναβοσβήνει **αργά**, και στη συνέχεια αφήστε το.

Η διαδικασία δημιουργίας ζεύγους θα λήξει μετά από 30 δευτερόλεπτα αδράνειας.

RockShox AXS 핸들바 컨트롤러를 포함한 단일 Reverb AXS 시스템를 페어링하려면 시트 포스트부터 페어링 세션을 시작하십시오.

녹색 LED가 **천천히** 깜빡일 때까지 시트 포스트의 AXS 버튼을 누르고 있다가 놓습니다.

30초간 아무 작업도 하지 않으면 페어링 세션이 타임아웃됩니다.

Чтобы выполнить сопряжение в единую систему Reverb AXS, включающую в себя рулевой контроллер RockShox AXS, начните сеанс сопряжения с подседельным штырем.

Нажмите и удерживайте кнопку AXS на подседельном штыре до тех пор, пока зеленый светодиод не начнет **медленно** мигать. Затем отпустите ее.

После 30 секунд бездействия сеанс сопряжения завершается.

Press and hold the AXS button on the RockShox AXS handlebar controller until the green LED blinks **quickly**, then release.

Tryk på AXS-knappen på RockShox AXS-styrkontrollen indtil den grønne LED-lampe blinker **hurtigt**, og slip den så.

Apăsați și mențineți apăsat butonul AXS de pe controlerul RockShox AXS de pe ghidon până când ledul verde începe să clipească **rapid**, apoi eliberați-l.

Naciśnij przycisk AXS na urządzeniu sterującym RockShox AXS na kierownicy przytrzymaj do momentu, gdy zielona kontrolka LED zacznie szybko migać; następnie zwolnij nacisk.

Stiskněte tlačítko AXS na řídítkovém ovladači RockShock AXS dokud zelený indikátor LED nezačne rychle blikat. Pak tlačítko uvolněte.

Πατήστε και κρατήστε πατημένο το κουμπί AXS στον ελεγκτή τιμονιού RockShox AXS μέχρι η πράσινη λυχνία LED να αναβοσβήνει **γρήγορα**, και στη συνέχεια αφήστε το.

녹색 LED가 빠르게 점멸할 때까지 RockShox AXS 핸들바 컨트롤러 또는 있다가 놓습니다.

Нажмите кнопку AXS на рулевом контроллере RockShox AXS и удерживайте ее до тех пор, пока зеленый светодиодный индикатор не начнет быстро мигать.

Press and release the AXS button on the seatpost to end the pairing session, or wait 30 seconds for the session to time out. The green LED will stop blinking.

Tryk og slip AXS-knappen på sadelpinden for at afslutte parringen, eller vent 30 sekunder på at parringen afbrydes. Den grønne LED-lampe stopper med at blinke.

Apăsați și eliberați butonul AXS de pe tija șeii pentru a încheia sesiunea de asociere sau așteptați 30 de secunde pentru ca aceasta să expire. Ledul verde va înceta să clipească.

Naciśnij i zwolnij przycisk AXS na sztycy, aby zakończyć sesję parowania lub odczekaj 30 sekund na wygaśnięcie sesji. Zielona dioda LED przestanie migać.

Párování ukončíte stisknutím a uvolněním tlačítka AXS na sedlovce. Můžete také počkat 30 sekund na vypršení časového limitu pro párování. Zelený LED indikátor přestane blikat.

Πατήστε και αφήστε το κουμπί AXS στον λαιμό της σέλας για να τερματίσετε την περίοδο δημιουργίας ζεύγους, ή περιμένετε 30 δευτερόλεπτα για να λήξει το χρονικό όριο της περιόδου. Η πράσινη λυχνία LED σταματά να αναβοσβήνει.

시트 포스트의 AXS 버튼을 눌렀다 놓으면 페어링 세션이 완료됩니다. 또는 30초를 기다리면 페어링 세션이 타임아웃됩니다. 녹색 LED가 깜빡이는 것을 멈춥니다.

Чтобы прекратить сопряжение, нажмите и отпустите кнопку AXS на подседельном штыре или подождите 30 секунд до завершения сеанса сопряжения. Зеленый светодиод перестанет мигать.

Press the RockShox AXS handlebar controller paddle to confirm the seatpost is paired.

The seatpost green LED should illuminate and you should hear the motor.

Naciśnij łopatkę na urządzeniu sterującym RockShox AXS aby potwierdzić sparowanie sztycy.

Zielona dioda LED sztycy powinna zaświecić się i powinieneś usłyszeć odgłos pracy silnika.

시트 포스트가 페어링될 때까지 RockShox AXS 핸들바 컨트롤러 패들 을 누르십시오..

시트 포스트의 녹색 LED가 켜지고 모터 소리가 들립니다.

Tryk på RockShox AXS-styrkontrolgrebet for at bekræfte, at sadelpinden er parret.

Sadelpindens grønne LED bør tænde, og du bør kunne høre motoren.

Spárování sedlovky potvrďte stisknutím páčky řídítkového ovladače RockShox AXS.

Zelený LED indikátor sedlovky by měl svítit a měl by být slyšet zvuk elektromotorku.

Нажмите на рычажок рулевого контроллера RockShox AXS чтобы подтвердить сопряжение с подседельным штырем.

Зеленый светодиод подседельного штыря загорится, и вы услышите звук работы мотора.

Apăsați padela controlerului RockShox AXS pentru ghidon pentru a confirma asocierea tijei de șa.

Ledul verde se va aprinde și ar trebui să auziți motorul.

Πατήστε το πτερύγιο του ελεγκτή τιμονιού RockShox AXS για να επιβεβαιωθεί ότι έχει δημιουργηθεί ζεύγος με τον λαιμό σέλας.

Η πράσινη λυχνία LED του λαιμού σέλας θα πρέπει να ανάψει και θα πρέπει να ακούσετε τον κινητήρα.

If the seatpost does not respond, repeat the pairing process.

The pairing process does **not** need to be repeated when either battery is removed and/or replaced. The pairing process **must** be repeated if any components are replaced, added, or removed.

Jeśli sztyca nie reaguje, powtórz procedurę parowania.

Procedura parowania **nie** musi być powtarzana, gdy którykolwiek z akumulatorów jest demontowany i/lub wymieniany. Procedura parowania **musi** być powtarzana, gdy którekolwiek komponenty są wymieniane, dodawane lub demontowane.

시트 포스트가 반응하지 않는 경우 페어링 프로세스를 반복하십시오.

배터리를 제거하거나 교체할 때는 페어링 절차를 반복할 필요가 **없습니다**. 구성품을 교체, 추가 또는 제거한 경우에는 **반드시** 페어링 절차를 반복해야 합니다.

Hvis sadelpinden ikke reagerer, skal parringsprocessen gentages.

Parringen skal **ikke** gentages, når batterier fjernes og/eller udskiftes. Parringen **skal** gentages, hvis der udskiftes, tilføjes eller fjernes dele.

Pokud sedlovka nereaguje, zopakujte proces párování.

Po vyjmutí nebo výměně akumulátorů či baterií **není nutné** párování opakovat. Po výměně, přidání nebo odstranění kterékoli komponenty **je nutné** párování zopakovat.

Если подседельный рычаг не отвечает, повторите сопряжение.

Сопряжение **не** нужно повторять после снятия и/или замены аккумуляторной батареи. Сопряжение **необходимо** повторить после замены, добавления или снятия любого компонента.

Dacă tija șeii nu răspunde repetați procesul de asociere.

Procesul de asociere **nu va trebui** repetat după îndepărtarea sau schimbarea bateriilor. Procesul de asociere **va trebui** repetat după schimbarea, adăugarea sau îndepărtarea componentelor.

Αν ο λαιμός της σέλας δεν ανταποκρίνεται, επαναλάβετε τη διαδικασία δημιουργίας ζεύγους.

Η διαδικασία δημιουργίας ζεύγους **δεν** χρειάζεται να επαναληφθεί όταν αφαιρεθεί ή/και αντικατασταθεί οποιαδήποτε από τις δύο μπαταρίες. Η διαδικασία δημιουργίας ζεύγους **πρέπει** να επαναληφθεί αν αντικατασταθούν, προστεθούν ή αφαιρεθούν οποιαδήποτε εξαρτήματα.

Prepare the Frame

Przygotowanie ramy
프레임 준비하기
Klargør rammen
Příprava rámu
Подготовка рамы
Pregătirea cadrului
Προετοιμασία σκελετού

Use isopropyl alcohol and a clean, lint-free shop towel to clean any debris or grease from the inside of the seat tube. Remove any burrs from the frame's seat tube edges then smooth with 400 grit sandpaper.

Tør snavs og fedt af fra indersiden af saddelrøret med isopropylalkohol og en ren, fnugfri værkstedsklud. Fjern alle grater fra kanterne på rammens saddelrør, og slib det glat med 400-korns sandpapir.

Utilizați alcool izopropilic şi o cârpă curată, fără scame, pentru a curăța impuritățile sau unsoarea din interiorul tubului șeii. Debavurați marginile tubului șeii din cadru și apoi finisați-le cu ajutorul unei hârtii abrazive cu granulație de 400.

Przy pomocy alkoholu izopropylowego oraz czystej, niekłaczącej szmatki oczyść wnętrze rury podsiodłowej z zanieczyszczeń i smarów. Usuń wszelkie zadziory z krawędzi rury podsiodłowej ramy, a następnie wygładź ją papierem ściernym o ziarnistości 400.

Izopropylalkoholem a čistým hadříkem či utěrkou nepouštějící vlákna vyčistěte veškeré nečistoty a mastnotu z vnitřku sedlové trubky. Odstraňte všechny otřepy z hran sedlové trubky v rámu a poté hrany obruste smirkovým papírem zrnitosti 400.

Χρησιμοποιήστε ισοπροπυλική αλκοόλη και καθαρό στουπί χωρίς χνούδι για να καθαρίσετε τυχόν σκουπιδάκια ή γράσο από το εσωτερικό του σωλήνα της σέλας. Αφαιρέστε τυχόν εξογκώματα από τις άκρες του σωλήνα της σέλας του σκελετού και εν συνεχεία λειάνετε με γυαλόχαρτο των 400 grit.

이소프로필 알코올을 묻힌 보풀 없는 천으로 시트 튜브 내부의 부스러기와 그리스를 모두 닦아냅니다. 자전거 프레임의 시트 튜브 가장자리에서 고르지 않은 부분을 제거한 다음 400방 사포로 매끈하게 갈아냅니다.

Используйте изопропиловый спирт и чистую безворсовую техническую салфетку, чтобы удалить грязь или смазку с внутренний части подседельной трубы рамы. Удалите задиры с краев подседельной трубы рамы, а затем отшлифуйте их с помощью шлифовальной бумаги с зернистостью 400.

Apply Friction Paste
Zastosowanie pasty antypoślizgowej
마찰제 사용

Smør friktionsmiddel på
Nanesení montážní pasty

Нанесение фрикционной пасты

Aplicarea pastei de frictiune
Άπλωμα πάστας τριβής

Apply a moderate amount of friction paste to the inside of the seat tube and contact surface of the seatpost. Do NOT apply grease.

⚠WARNING

Failure to use friction paste could allow your seatpost to slip during use which could lead to serious injury and/or death.

Smør en moderat mængde friktionsmiddel på indersiden af saddelrøret og kontaktoverfladen på sadelpinden. Smør IKKE fedt på.

⚠ADVARSEL

Bruger du ikke friktionsmiddel, kan sadelpinden glide under brug, hvilket kan medføre alvorlige uheld og/eller dødsfald.

Aplicați o cantitate moderată de pastă de frictiune în interiorul țevii șeii și pe suprafața de contact a tijei șeii. NU utilizați unsoare.

⚠AVERTIZARE

Neaplicarea pastei de frictiune poate duce la alunecarea tijei în timpul utilizării, ceea ce poate provoca vătămări grave și/sau deces.

Nałóż niewielką ilość pasty antypoślizgowej do wnętrza rury podsiodłowej i na powierzchnię styku sztycy. NIE stosuj smarów.

⚠OSTRZEŻENIE

Niezastosowanie pasty antypoślizgowej może spowodować ześlizg sztycy podczas jazdy, co może prowadzić do poważnych kontuzji i/lub śmierci.

Naneste přiměřenou vrstvu montážní pasty do vnitřku sedlové trubky a na kontaktní povrch sedlovky. Nenanášejte mazivo.

⚠VAROVÁNÍ

Pokud montážní pastu nepoužijete, mohla by sedlovka během používání klouzat, což by mohlo vést k závažnému poranění anebo smrti.

Απλώστε μέτρια ποσότητα πάστας τριβής στο εσωτερικό του σωλήνα της σέλας και στην επιφάνεια επαφής του λαιμού της σέλας. ΜΗΝ απλώσετε γράσο.

⚠ΠΡΟΕΙΔΟΠΟΙΗΣΗ

Αν δεν χρησιμοποιήσετε πάστα τριβής, ο λαιμός της σέλας σας θα μπορούσε να γλιστρήσει κατά τη χρήση με πιθανό αποτέλεσμα σοβαρό τραυματισμό ή/και θάνατο.

시트 튜브 내부와 시트 포스트 접촉면에 적당량의 마찰제를 도포합니다. 그리스를 사용하지 마십시오.

⚠경고

마찰제를 사용하지 않으면 사용 중에 시트 포스트가 미끄러져 심각한 부상 및/또는 사망으로 이어질 수 있습니다.

Нанесите на внутреннюю часть подседельной трубы рамы и контактную поверхность подседельного штыря умеренное количество фрикционной пасты. НЕ НАНОСИТЕ смазку.

⚠ПРЕДУПРЕЖДЕНИЕ

Если вы не нанесете фрикционную пасту, подседельный штырь будет проскальзывать, что может привести к серьезным и/или несовместимым с жизнью травмам.

Reverb AXS Seatpost
Sztyca Reverb AXS
Reverb AXS 시트 포스트

Reverb AXS-sadelpind
Sedlovka Reverb AXS
Подседельный штырь Reverb AXS

Tija de șa Reverb AXS
Λαιμός σέλας Reverb AXS

⚠WARNING

The minimum required seatpost length must be inside the bicycle frame seat tube. Less than the minimum required length can cause damage to the seatpost and/or bicycle frame, which can cause the seatpost and/or frame to fail, which can lead to serious injury and/or death.

⚠ADVARSEL

Den minimalt påkrævede længde af sadelpinden skal være inde i saddelrøret på cykelrammen. Hvis mindre end den minimalt påkrævede længde er sat ind, kan det beskadige sadelpinden og/eller cykelrammen, hvilket kan medføre, at sadelpinden og/eller rammen går i stykker, hvilket kan medføre alvorlige uheld og/eller dødsfald.

⚠AVERTIZARE

Tija șeii trebuie să fie introdusă în tubul cadrului până la lungimea minimă de inserare. Nerespectarea lungimii minime de inserție a tijei șeii poate cauza avarii la tija șeii şi/sau cadrul bicicletei, ceea ce poate conduce la cedarea tijei șeii şi/sau cadrului bicicletei şi la vătămări grave şi/sau deces.

⚠OSTRZEŻENIE

Minimalna wymagana długość sztycy musi znajdować się wewnątrz rury podsiodłowej roweru. Wsunięcie sztycy na głębokość mniejszą niż wymagane minimum może spowodować jej uszkodzenie i/lub uszkodzenie ramy roweru, co może doprowadzić do ich wypadnięcia i w konsekwencji poważnych obrażeń i/lub śmierci.

⚠VAROVÁNÍ

Sedlovka musí být v rámu jízdního kola zasunuta v požadované minimální délce. Menší než minimální délka zasunutí může způsobit poškození či dokonce prasknutí sedlovky anebo rámu jízdního kola, a následně vyústit v závažné poranění anebo smrt.

⚠ΠΡΟΕΙΔΟΠΟΙΗΣΗ

Το ελάχιστο απαιτούμενο μήκος του λαιμού της σέλας πρέπει να βρίσκεται στο εσωτερικό του σωλήνα της σέλας του σκελετού του ποδηλάτου. Η τοποθέτηση του λαιμού σέλας με λιγότερο μήκος από το ελάχιστο απαιτούμενο για την εισαγωγή μπορεί να προκαλέσει βλάβη στον λαιμό της σέλας ή/και τον σκελετό του ποδηλάτου, που μπορεί να οδηγήσει σε αστοχία του λαιμού της σέλας ή/και του σκελετού με πιθανό αποτέλεσμα σοβαρό τραυματισμό ή/και θάνατο.

⚠경고

시트 포스트 자전거 프레임의 시트 튜브 안으로 시트 포스트가 최소 길이 이상 들어가야 합니다. 필요한 최소 삽입 길이보다 시트 포스트를 짧게 장착할 경우, 시트 포스트 및/또는 자전거 프레임에 손상이 발생하여 심각한 부상 및/또는 사망으로 이어질 수 있습니다.

⚠ПРЕДУПРЕЖДЕНИЕ

Подседельный штырь должен быть установлен в подседельной трубе рамы не менее чем на минимально допустимую длину. Несоблюдение этого требования может привести к повреждению и разрушению подседельного штыря и/или рамы велосипеда, что может стать причиной серьезной и/или несовместимой с жизнью травмы.

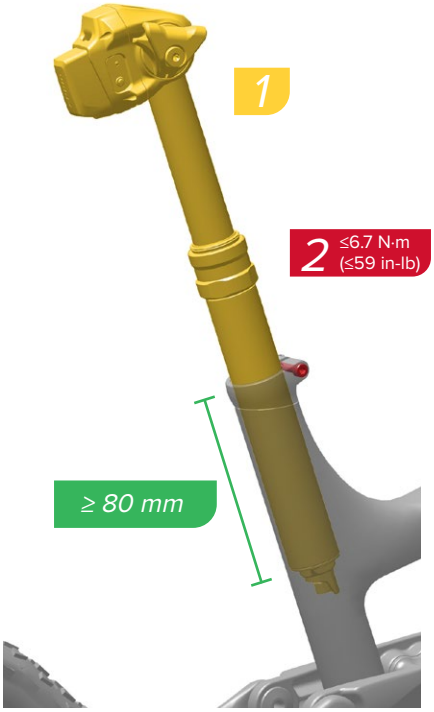

Insert the seatpost into the frame a minimum of 80 mm, or the minimum specified by your frame manufacturer, whichever is greater.

Wprowadź sztycę do ramy na minimum 80 mm lub na minimalną głębokość określoną przez producenta ramy– należy wybrać większą z tych wartości.

시트 포스트 최소 80mm와 프레임 제조사가 명시한 최소 깊이 중 더 큰 깊이를 택하여 시트 포스트를 프레임에 삽입합니다.

Sæt sadelpinden mindst 80 mm ind i rammen, eller minimum så meget som specificeret af producenten af din ramme, det som er længst.

Zasuňte sedlovku do rámu na minimální délku 80 mm nebo minimální délku uvedenou výrobcem rámu podle toho, která hodnota je větší.

Вставьте подседельный штырь в трубу рамы минимум на 80 мм или на длину, указанную производителем рамы, в зависимости от того, что окажется больше.

Introduceți tija șeii în cadru minimum 80 mm, sau pe distanța minimă specificată de producătorul cadrului, care este mai mare.

Εισαγάγετε τον λαιμό της σέλας στον σκελετό κατά 80 mm κατ' ελάχιστον, ή το ελάχιστο μήκος που ορίζει ο κατασκευαστής του σκελετού σας, αναλόγως ποιο από τα δύο είναι μεγαλύτερο.

AXS Controller - MMX Clamp
Urządzenie sterujące AXS – Zacisk MMX
AXS 컨트롤러 - MMX 클램프

AXS-kontrollen - MMX-klemme
Ovladač AXS – objímka MMX
Контроллер AXS — хомут MMX

Controler AXS - colier MMX
Ελεγκτής AXS - Σφιγκτήρας MMX

Friction Paste
Pasta antyposlizgowa
마찰 증가 페이스트
Friktionspasta
Montážní pasta
Фрикционная паста
Pastă de frictiune
Πάστα τριβής

Install
Montuj
설치
Monter
Namontovat
Установить
Montare
Τοποθέτηση

Torque
Wartość momentu
토크
Spænd
Utahovací moment
Затянуть
Cuplu de strângere
Ροπή

Remove/Loosen
Demontuj/Poluzuj
분리/풀기
Fjern/løsn
Odmontovat/uvolnit
Снять/ослабить
Demontare/slăbire
Αφαίρεση/Χαλάρωση

Adjust
Reguluj
조정
Juster
Nastavit
Отрегулировать
Reglare
Προσαρμογή

AXS Controller - Discrete Clamp

Urządzenie sterujące AXS – Dyskretny zacisk

AXS 컨트롤러 - 디스크릿 클램프

Diskret spændebånd til AXS-kontrollen

Ovladač AXS – diskrétní objímka

Контроллер AXS — дискретный хомут

Controler AXS - colier discret

Ελεγκτής AXS - Διακριτός σφιγκτήρας

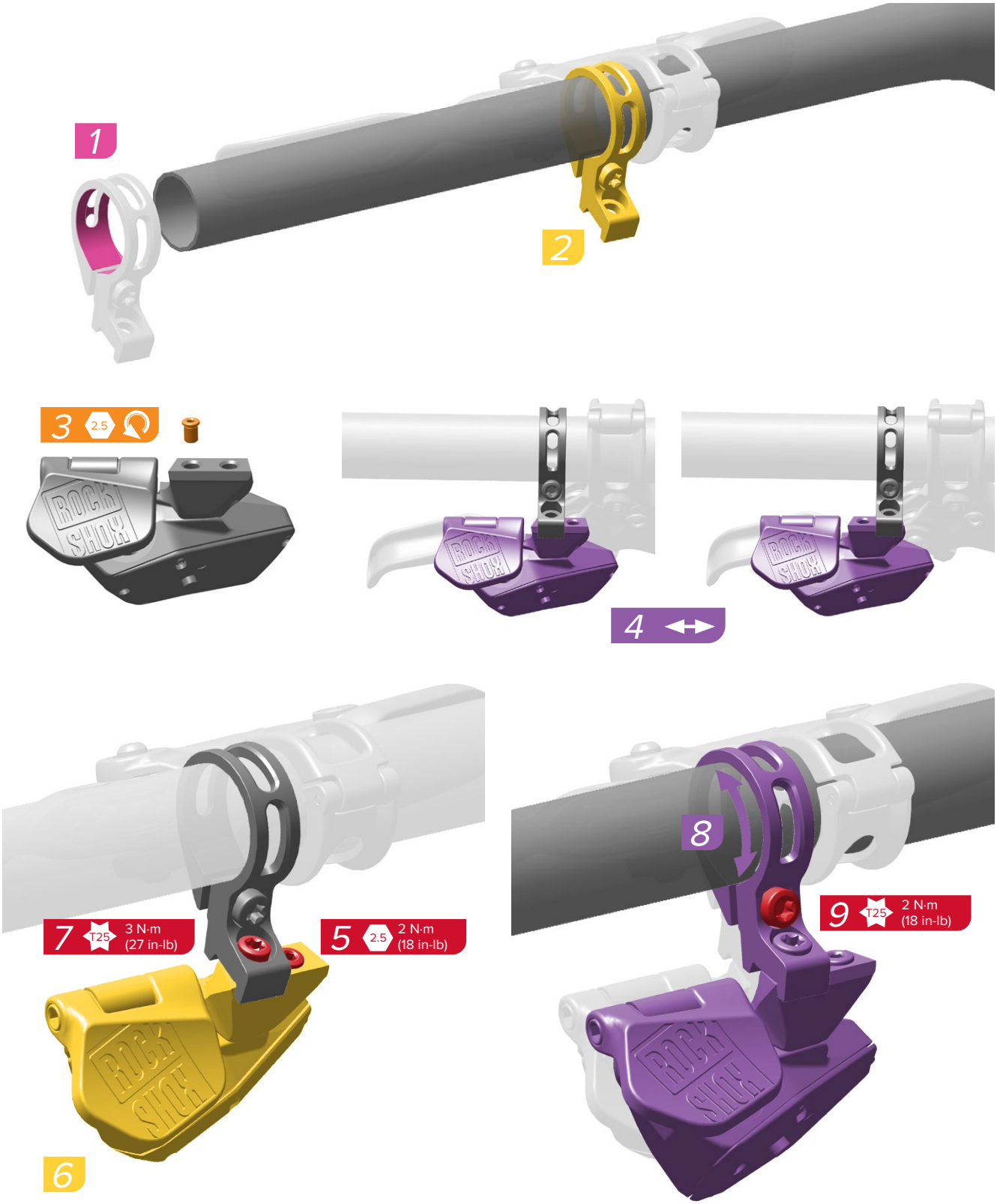

Remove/Loosen Demontuj/Poluzuj 분리/풀기 | Fjern/løsn Odmontovat/uvolnit Снять/ослабить | Demontare/slăbire Αφαίρεση/Χαλάρωση

Adjust Reguluj 조정 | Juster Nastavit Отрегулировать | Reglare Προσαρμογή

Friction Paste Pasta antypoślizgowa 마찰 증가 페이스트 | Friktionspasta Montážní pasta Фрикционная паста | Pastă de friciune Πάστα τριβής

Install Montuj 설치 | Monter Namontovat Установить | Montare Τοποθέτηση

Torque Wartość momentu 토크 | Spænd Utahovací moment Затянуть | Cuplu de strângere Ροπή

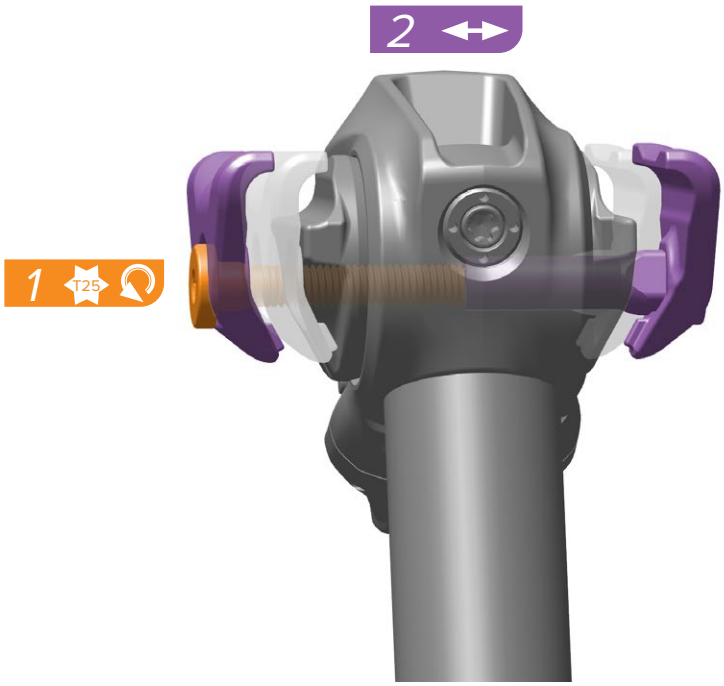

Loosen the saddle clamp bolt and slide the outer clamps on each side outward.

Poluzuj śrubę zacisku siodełka i przesuń zaciski zewnętrzne po obu stronach na zewnątrz.

안장 클램프 볼트를 풀고 양옆의 클램프를 바깥쪽으로 밀어놓습니다.

Løsn saddelklampebolten, og træk de udvendige klamper på hver side udad.

Povolte upínací šroub sedla a vysuňte vnější upínací prvky do stran.

Ослабьте затяжку прижимного болта хомута седла и сдвиньте внешние хомуты с каждой стороны наружу.

Slăbiți șurubul clemelor șeii și depărtați cele două cleme exterioare.

Χαλαρώστε το μπουλόνι του σφιγκτήρα της σέλας και σύρετε τους εξωτερικούς σφιγκτήρες σε κάθε πλευρά προς τα έξω.

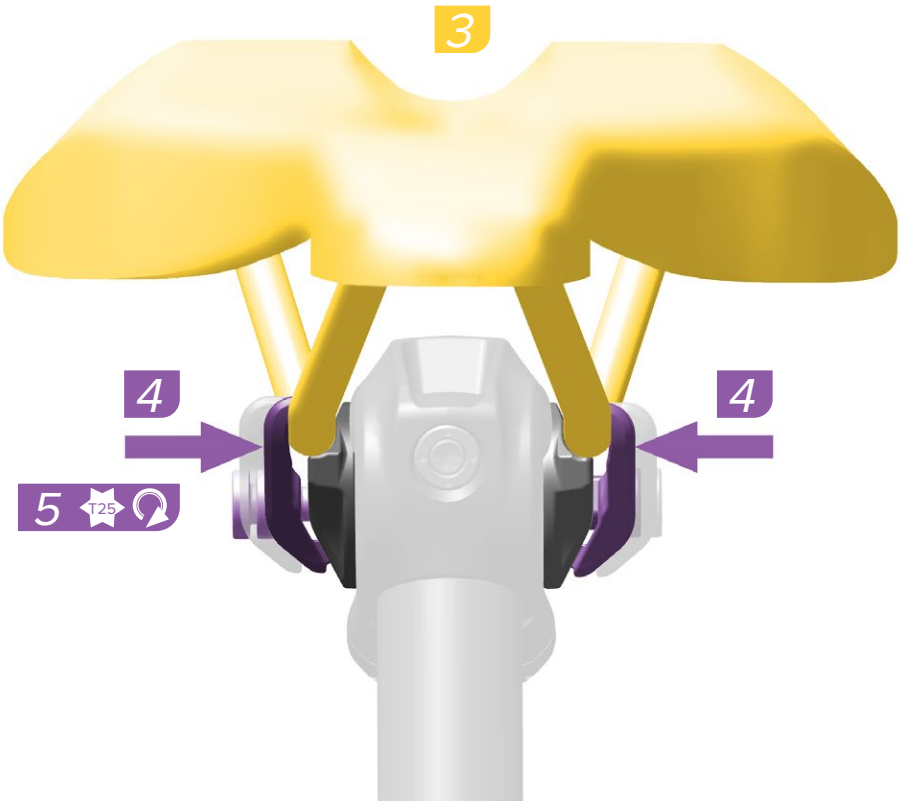

Install the saddle with the saddle rails seated squarely on the inner rail clamps.

Slide the outer clamps inward and seat each squarely onto the saddle rails. Hold the clamps firmly against the rails and tighten the bolt just enough to hold the clamps in place. Do not torque the bolt.

Monter sadlen med saddelskinnerne sat lige på den indvendige skinnes klamper.

Skub de udvendige klamper indad og anbring dem lige på saddelskinnerne. Hold klamperne fast ind mod skinnerne og spænd boltene lige akkurat nok til at holde klamperne på plads. Spænd ikke boltene med en momentnøgle.

Montați șaua cu șinele în paralel pe clemele interioare.

Apropiați clemele exterioare și poziționați-le în paralel cu șinele șeii. Presați clemele pe șine și strângeți șurubul numai atât cât este necesar pentru a le menține în poziție. Nu strângeți șurubul la cuplu.

Zamontuj siodełko w taki sposób, aby szyny siodełka były osadzone prostopadle na zaciskach wewnętrznych szyn.

Wsuń zewnętrzne zaciski do wewnątrz i osadź każdy z nich precyzyjnie na szynach siodełka. Dociskając pewnie zaciski do szyn, dokręć śrubę jedynie w stopniu dostatecznym do utrzymywania zacisków w miejscu. Nie przekraczaj momentu dokręcenia śruby.

Nasaďte sedlo tak, aby ližiny správně dosedly do vnitřních úchytů.

Vnější úchyty přisuňte k sedlovce tak, aby dosedly kolmo na ližiny. Přimáčkněte úchyty pevně ke ližinám a jemně utáhněte šroub tak, aby úchyty držely na místě. Šroub prozatím nedotahujte.

Τοποθετήστε τη σέλα με τις ράγες της σέλας να εδράζονται ακριβώς πάνω στους εσωτερικούς σφιγκτήρες της ράγας.

Σύρετε τους εξωτερικούς σφιγκτήρες προς τα μέσα και τοποθετήστε καθέναν από αυτούς ακριβώς πάνω στις ράγες της σέλας. Κρατήστε τους σφιγκτήρες σταθερά κόντρα στις ράγες και σφίξτε το μπουλόνι τόσο όσο να κρατιούνται οι σφιγκτήρες στη θέση τους. Μην δίνετε ροπή στο μπουλόνι.

안장과 안장 레일을 안쪽 레일 클램프에 똑바로 올라가도록 설치합니다.

바깥쪽 클램프를 안쪽으로 밀어 안장 레일 위로 똑바로 올라가도록 합니다. 클램프를 레일에 단단하게 붙이고 클램프가 고정될 정도까지만 볼트를 조입니다. 볼트를 너무 세게 조이지 마십시오.

Установите седло так, чтобы рамка седла попала точно на внутренние хомуты.

Сдвиньте внешние хомуты внутрь и установите каждый из них точно на рамку седла. Плотно прижмите хомуты к рамке седла и затяните болт так, чтобы момента затяжки хватило для удержания хомутов на месте. Не затягивайте болт до конца.

Adjust the saddle tilt as needed. If the saddle does not tilt, loosen the clamp bolt until the clamps are loose.

Wyreguluj nachylenie siodełka zgodnie ze swoimi preferencjami. Jeśli nie możesz nachylić siodełka, odkręć śrubę zacisku do momentu obluzowania zacisków.

필요시 안장의 경사를 조정하십시오. 안장이 기울어지지 않으면 클램프가 헐거워질 때까지 클램프 볼트를 푸십시오.

Juster sadlens vinkel efter behov. Hvis sadlen ikke vipper, skal du løsne klampebolten ind til klamperne er løse.

Podle potřeby upravte sklon sedla. Pokud sklon sedla nelze změnit, uvolněte upínací šrouby natolik, aby se úchyty uvolnily.

Отрегулируйте наклон седла. Если седло не наклоняется, ослабьте затяжку болта.

Reglați înclinația șeii în poziția dorită. Dacă șaua nu se înclină slăbiți șurubul clemelor astfel încât clemele să se poată mișca liber.

Ρυθμίστε την κλίση της σέλας όπως χρειάζεται. Αν η σέλα δεν γέρνει, χαλαρώστε το μπουλόνι του σφιγκτήρα μέχρι να χαλαρώσουν οι σφιγκτήρες.

Tighten the saddle clamp bolt to the specified torque.

Dokręć śrubę zacisku siodełka z określonym momentem.

지정된 토크로 안장 클램프 볼트를 조이십시오.

Stram saddelklampebolten til det angivne moment.

Utáhněte upínací šroub sedla předepsaným momentem.

Затяните прижимной болт хомута седла с указанным моментом.

Strângeți șurubul la cuplul specificat.

Σφίξτε το μπουλόνι του σφιγκτήρα της σέλας στην προδιαγραφόμενη ροπή στρέψης.

Rotate the tilt adjuster bolt clockwise until it is snug.

Drej bolten til justering af vinklen med uret ind til den er stram.

Rotiți șurubul de reglare a înclinației spre dreapta până se strânge.

Obracaj śrubę regulatora nachylenia siodełka w kierunku zgodnym z kierunkiem ruchu wskazówek zegara do momentu uzyskania dobrego położenia.

Otáčejte seřizovacím šroubem sklonu ve směru pohybu hodinových ručiček na mírný doraz.

Περιστρέψτε το μπουλόνι ρυθμιστή κλίσης προς τα δεξιά μέχρι να σφίξει.

경사 조정 볼트가 꼭 맞을 때까지 볼트를 시계 방향으로 돌리십시오.

Поворачивайте болт регулятора наклона по часовой стрелке до упора.

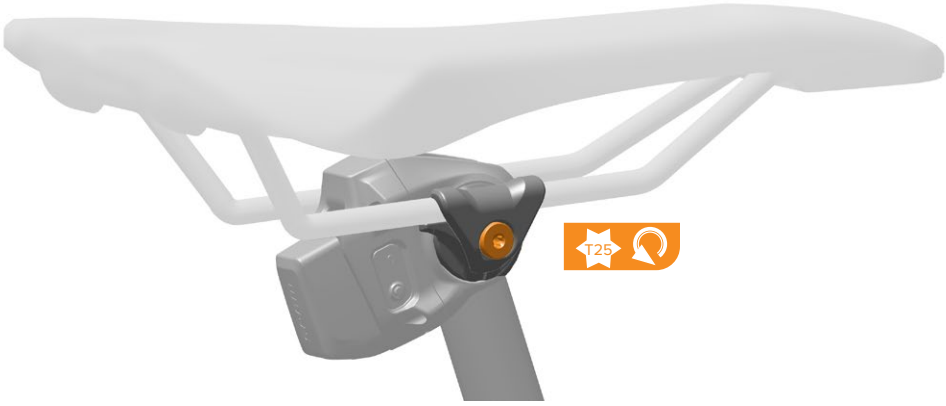

To adjust saddle tilt again, loosen the saddle clamp bolt and repeat steps 5 through 9.

For at justere saddelvinklen igen, skal du løsne saddelklampebolten og gentage trin 5 til 9.

Pentru a regla din nou înclinația șeii slăbiți șurubul și repetați etapele de la 5 până la 9.

Aby ponownie wyregulować nachylenie siodełka, odkręć śrubę zacisku siodełka i powtórz czynności opisane w punktach od 5 do 9.

Chcete-li sklon sedla nastavit znova, povolte upínací šroub sedla a opakujte kroky 5 až 9.

Για να ρυθμίσετε και πάλι την κλίση της σέλας, χαλαρώστε το μπουλόνι του σφιγκτήρα της σέλας και επαναλάβετε τα βήματα 5 έως 9.

다시 안장의 경사를 조정하려면 안장 클램프 볼트를 풀고 5~9단계를 반복하십시오.

Для повторной регулировки седла ослабьте затяжку прижимного болта хомута седла и повторите этапы 5–9.

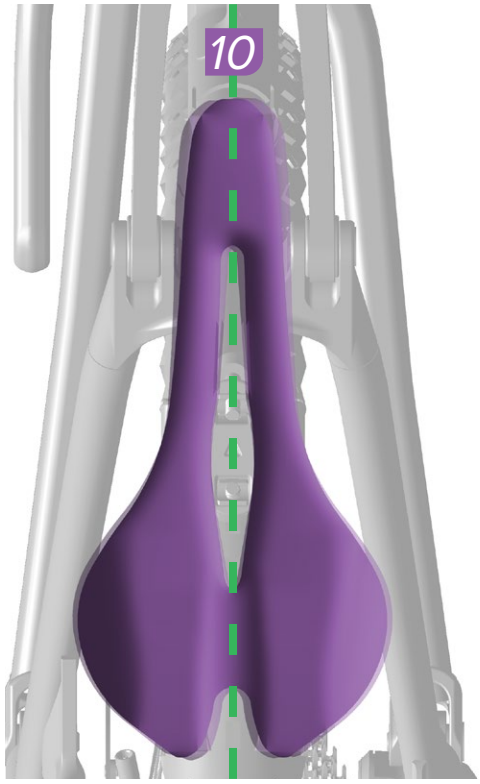

Center the saddle and tighten the seat collar to the frame manufacturer's specification, or ≤6.7 N•m (59 in-lb), **whichever is lower**.

NOTICE

If torque exceeds 6.7 N•m (59 in-lb), the seatpost will not function properly.

Wyśrodkuj siodełko i dokręć kołnierz siedzenia z momentem określonym przez producenta ramy lub momentem ≤6,7 N•m – **mnieszym z tych dwóch momentów.**

UWAGA

Jeśli moment dokręcenia przekracza 6,7 N•m, sztyca nie będzie funkcjonować prawidłowo.

안장을 가운데에 위치시키고 시트칼라를 프레임 제조사의 지정 토크와 6.7 N•m 이하 중 **적은 값으로** 조입니다.

주의

토크가 6.7 N•m를 초과하는 경우 시트 포스트가 정상적으로 동작하지 않습니다.

Centrer sadlen og spænd sædet efter producentens anvisninger, eller ≤6,7 N•m, **det som er lavest.**

BEMÆRK

Hvis spændingsmomentet overstiger 6,7 N•m, vil sadlen ikke fungere korrekt.

Vyrovnejte sedlo na střed a utáhněte svorku sedla podle hodnot výrobce rámu nebo na ≤6,7 N•m podle toho, **která hodnota je nižší.**

UPOZORNĚNÍ

Pokud utahovací moment překročí 6,7 N•m, sedlovka nebude fungovat správně.

Выровняйте седло и затяните хомут с моментом, указанным в спецификации производителя рамы, или ≤ 6,7 Н•м, **в зависимости от того, что окажется меньше.**

ПРИМЕЧАНИЕ

Если момент затяжки превышает 6,7 Н•м, подседельный штырь не будет работать надлежащим образом.

Centrați șaua și strângeți colierul conform specificațiilor producătorului cadrului, sau la ≤ 6,7 N•m, **la valoarea care este cea mai mică.**

NOTĂ

La un cuplu peste 6,7 N•m tija șeii nu va funcționa corect.

Κεντράρετε τη σέλα και σφίξτε το κολάρο της σέλας σύμφωνα με τις προδιαγραφές του κατασκευαστή του σκελετού, ή τα ≤6,7 N•m, **αναλόγως ποιο από τα δύο είναι χαμηλότερο.**

ΠΡΟΕΙΔΟΠΟΙΗΣΗ

Αν η ροπή στρέψης υπερβαίνει τα 6,7 N•m, ο λαιμός της σέλας δεν θα λειτουργεί σωστά.

AXS Handlebar Controller Paddle
Dźwignia urządzenia sterującego AXS na kierownicy
AXS 핸들바 컨트롤러 패들
Kontrolgreb til AXS-styr
Ovládací páčka systému AXS na řídítkách
Ручка контроллера руля AXS
Padela controlerului AXS pentru ghidon
Πτερύγιο ελεγκτή τιμονιού AXS

To lower the seatpost, push and hold the controller paddle and use your body weight to compress the seatpost. To raise the seatpost, unweight the saddle, then push and release the controller paddle.

Seatpost position can be fixed to any point in its travel by releasing the controller paddle when the seatpost is at the preferred height.

Aby opuścić sztycę, naciśnij i przytrzymaj dźwignię urządzenia sterującego i używając nacisku ciężaru ciała, wciśnij sztycę. Aby podnieść sztycę, unieś się ponad siodełkiem, a następnie naciśnij i zwolnij łopatkę urządzenia sterującego.

Sztycę można ustawić w dowolnym punkcie jej przesuwu poprzez zwolnienie dźwigni urządzenia sterującego, gdy właściwa wysokość zostanie wybrana.

시트 포스트를 낮추려면 컨트롤러 패들을 누르고 있는 상태에서 체중을 이용해서 시트 포스트를 누르십시오. 시트 포스트를 높이려면 안장에 체중을 싣지 말고 컨트롤러 패들을 눌렀다가 놓습니다.

시트 포스트의 위치는 시트 포스트가 적절한 높이일 때 컨트롤러 패들을 놓아 언제든지 고정할 수 있습니다.

Tryk og hold kontrollens greb inde for at sænke sadelpinden, og brug din kropsvægt til at presse sadelpinden ned. For at hæve sadelpinden skal du lette vægten fra sadlen og trykke på og udløse kontrollens greb.

Sadelpindens højde kan fastgøres i en hvilken som helst position i sin bevægelse ved at udløse kontrollens greb, når sadelpinden er i den ønskede højde.

Chcete-li sedlovku snížit, stiskněte a podržte páčku ovladače a působením tělesné hmotnosti stlačte sedlovku dolů. Chcete-li sedlovku zvýšit, odlehčete sedlo a poté stiskněte a uvolněte páčku ovladače.

Sedlovku lze zafixovat v libovolné poloze v přípustném rozsahu tak, že uvolníte páčku ovladače v požadované výšce sedlovky.

Чтобы опустить подседельный штырь, нажмите и удерживайте рычаг контроллера, а затем используйте массу своего тела, чтобы сжать штырь. Чтобы поднять подседельный штырь, перенесите массу тела с седла, затем нажмите и отпустите рычаг контроллера.

Положение подседельного штыря можно зафиксировать в любой точке его хода, отпустив рычаг контроллера, когда седло достигнет желаемой высоты.

Pentru a coborî tija șeii apăsați și mențineți apăsată padela controlerului și comprimați tija șeii cu greutatea corpului. Pentru a ridica tija eliberați șaua, apoi apăsați și eliberați padela controlerului.

Poziția tijei șeii poate fi ajustată în orice punct, prin eliberarea padelei controlerului când tija se află la înălțimea dorită.

Για να χαμηλώσετε τον λαιμό της σέλας, πιέστε και κρατήστε πατημένο το πτερύγιο του ελεγκτή και χρησιμοποιήστε το βάρος του σώματός σας για να συμπιέσετε το λαιμό της σέλας. Για να σηκώσετε τον λαιμό της σέλας, βγάλτε το βάρος από τη σέλα και κατόπιν πιέστε και αφήστε το πτερύγιο του ελεγκτή.

Η θέση του λαιμού της σέλας μπορεί να σταθεροποιηθεί σε οποιοδήποτε σημείο της διαδρομής του αφήνοντας το πτερύγιο του ελεγκτή όταν ο λαιμός της σέλας βρίσκεται στο προτιμώμενο ύψος.

Seatpost AXS Button
Przycisk AXS sztycy
시트 포스트 AXS 버튼

Sadelpindens AXS-knap
Tlačítko AXS sedlovky
Кнопка AXS на подседельном штыре

Butonul AXS al tijei șeii
Κουμπί AXS λαιμού σέλας

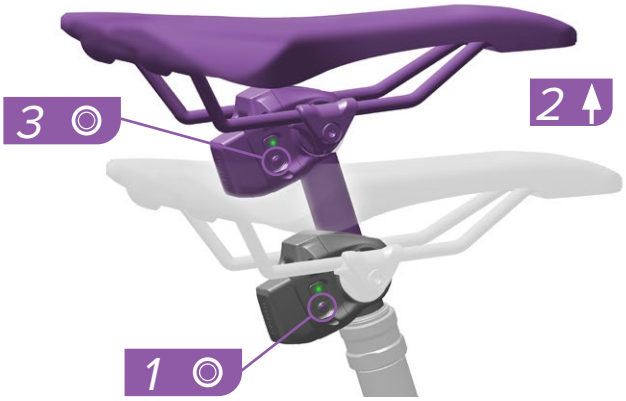

If the RockShox AXS controller battery is depleted during use, the seatpost AXS button can be used to raise or lower the seatpost.

To raise the seatpost, brace the saddle with your hand then press and release the seatpost AXS button **once**. Press and release the seatpost AXS button **once more** to lock the seatpost in the desired extended position. **Do not sit on the saddle until the AXS button is pressed the second time.**

Hvis batteriet i RockShox AXS-kontrollen løber tør for strøm under brug, kan sadelpindens AXS-knap anvendes til at hæve eller sænke sadelpinden.

For at hæve sadelpinden skal du tage fat om sadlen med din hånd og derefter trykke på og udløse sadelpindens AXS-knap **en gang**. For at låse sadelpinden i den ønskede hævede position skal du trykke på og udløse sadelpindens AXS-knap **en gang til. Undgå at sætte dig på sadlen før du har trykket på AXS-knappen for anden gang**.

Dacă bateria controlerului AXS RockShox se descarcă în timpul utilizării, pentru ridicarea și coborârea tijei șeii poate fi folosit butonul AXS de pe aceasta.

Pentru a ridica tija prindeți șaua cu mâna, apoi apăsați şi eliberați **o dată** butonul AXS al tijei. Pentru a fixa tija șeii în poziția extinsă dorită **apăsați din nou şi eliberați** butonul AXS al tijei. **Nu vă așezați pe șa decât după ce butonul AXS a fost apăsat pentru a doua oară.**

Jeśli akumulator urządzenia sterującego RockShox AXS rozładuje się podczas użycia, przycisk AXS sztycy może być użyty do podnoszenia lub opusczania sztycy.

Aby podnieść sztycę, podeprzyj siodełko dłonią, a następnie naciśnij i zwolnij nacisk na przycisk AXS sztycy **jeden raz**. Naciśnij i zwolnij nacisk na przycisk AXS sztycy jeszcze **jeden raz**, aby zablokować sztycę na pożądanej wysokości uniesienia. **Nie siadaj na siodełku do momentu, aż przycisk AXS zostanie naciśnięty drugi raz.**

Pokud se baterie ovladače RockShox AXS vybije během používání, lze sedlovku posouvat nahoru nebo dolů pomocí tlačítka AXS sedlovky.

Chcete-li sedlovku zvýšit, chyťte sedlo rukou a poté **jednou** stiskněte tlačítko AXS sedlovky a uvolněte je. **Opětným stisknutím** tlačítka AXS sedlovky zafixujte sedlovku v požadované poloze. **Nesedejte na sedlo, dokud podruhé nestisknete tlačítko AXS.**

Αν η μπαταρία του ελεγκτή RockShox AXS εξαντληθεί στη διάρκεια της χρήσης, το κουμπί AXS του λαιμού της σέλας μπορεί να χρησιμοποιηθεί για να ανυψώσετε ή να χαμηλώσετε τον λαιμό της σέλας.

Για να ανυψώσετε τον λαιμό της σέλας, κρατήστε τη σέλα με το χέρι σας ακίνητη και κατόπιν πιέστε και αφήστε το κουμπί AXS του λαιμού της σέλας **μια φορά**. Πιέστε και αφήστε το κουμπί AXS του λαιμού της σέλας **ακόμα μια φορά** για να κλειδώσετε τον λαιμό της σέλας στην επιθυμητή εκτεταμένη θέση. **Μην κάθεστε στη σέλα ενώ πατάτε το κουμπί AXS τη δεύτερη φορά.**

사용 중 RockShox AXS 컨트롤러 배터리가 방전된 경우 시트 포스트의 AXS 버튼을 사용해 시트 포스트의 높이를 조정할 수 있습니다.

시트 포스트를 높이려면 안장을 손으로 지지한 상태에서 시트 포스트 AXS 버튼을 **한 번** 눌렀다가 놓습니다. 시트 포스트 AXS 버튼을 **한 번 더** 눌렀다가 놓으면 시트 포스트가 원하는 연장된 위치에 고정됩니다. **AXS 버튼을 두 번째 누르기 전까지는 안장에 앉지 마십시오.**

Если аккумуляторная батарея контроллера RockShox AXS разрядится, для опускания или поднимания подседельного штыря можно использовать кнопку AXS.

Чтобы поднять подседельный штырь, обхватите его рукой, а затем нажмите и отпустите кнопку AXS **один раз**. Нажмите и отпустите кнопку AXS на подседельном штыре **еще раз**, чтобы заблокировать штырь в требуемом положении. **Не садитесь на седло до тех пор, пока не нажмете кнопку AXS во второй раз.**

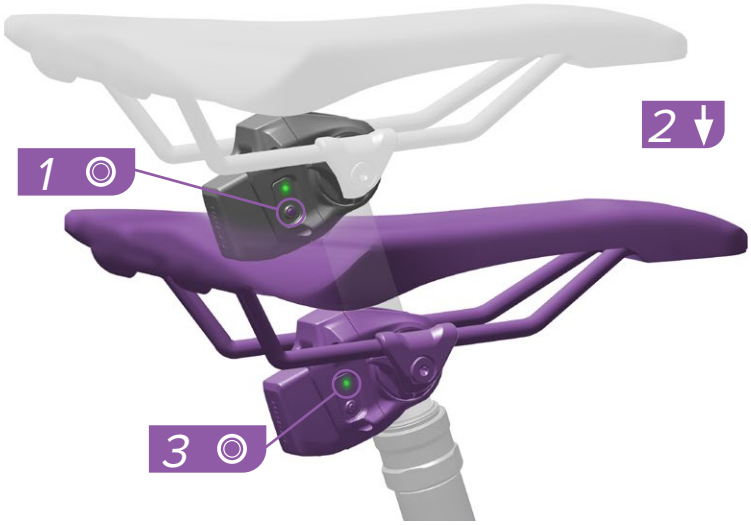

To lower the seatpost, press and release the seatpost AXS button **once** then push down on the saddle with your hand. Stop pushing down at the desired compressed position then press the AXS button **once more** to lock the seatpost in position. **Do not unweight the saddle until the AXS button is pressed the second time**.

For at sænke sadelpinden skal du trykke på og udløse sadelpindens AXS-knap **en gang** og derefter presse sadlen ned med din hånd. Når du når den ønskede lavere position, skal du stoppe med at presse ned og trykke på AXS-knappen **endnu en gang** for at låse sadelpinden i dens position. **Undgå at fjerne vægten fra sadlen før du har trykket på AXS-knappen for anden gang.**

Pentru a coborî tija șeii apăsați și eliberați o **dată** butonul AXS al tijei, apoi apăsați șaua în jos cu mâna. Apăsați șaua până în poziția dorită, apoi apăsați butonul AXS **încă o dată** pentru a o fixa în poziție. **Nu eliberați șaua decât după ce butonul AXS a fost apăsat pentru a doua oară.**

Aby opuścić sztycę, naciśnij i zwolnij nacisk na przycisk AXS sztycy **jeden raz**, a następnie wciśnij siodełko ręką. Po osiągnięciu pożądanej pozycji opuszczenia, zaprzestań dalszego wciskania siodełka, a następnie naciśnij przycisk AXS jeszcze **jeden raz**, aby zablokować sztycę w pożądanej pozycji. **Utrzymuj ciężar ciała na siodełku do momentu, gdy przycisk AXS zostanie naciśnięty drugi raz.**

Chcete-li sedlovku snížit, **jednou** stiskněte a uvolněte tlačítko AXS sedlovky a poté sedlovku rukou zatlačte dolů. V požadované poloze přestaňte sedlovkou pohybovat a **opětným stisknutím** tlačítka AXS sedlovku zafixujte v příslušné poloze. **Nesnižujte zatížení sedla, dokud podruhé nestisknete tlačítko AXS.**

Για να χαμηλώσετε τον λαιμό της σέλας, πιέστε και αφήστε το κουμπί AXS του λαιμού της σέλας **μια φορά**, και κατόπιν σπρώξτε τη σέλα προς τα κάτω με το χέρι σας. Σταματήστε να σπρώχνετε προς τα κάτω στην επιθυμητή πεπιεσμένη θέση, και κατόπιν πιέστε το κουμπί AXS **ακόμα μια φορά** για να κλειδώσετε τον λαιμό της σέλας στη θέση του. **Μην απελευθερώνετε τη σέλα από το βάρος μέχρι να πατηθεί το κουμπί AXS τη δεύτερη φορά.**

시트 포스트를 낮추려면 시트 포스트 AXS 버튼을 **한 번** 눌렀다가 놓고 손으로 안장을 누르십시오. 원하는 압축된 위치에서 누르는 것을 멈추고 AXS 버튼을 **한 번 더** 눌러 시트 포스트의 위치를 고정합니다. **AXS 버튼을 두 번째 누르기 전까지는 안장에 앉지 마십시오.**

Чтобы опустить подседельный штырь, нажмите и отпустите кнопку AXS на подседельном штыре **один раз**, затем нажмите на седло рукой. Перестаньте давить на седло, когда оно достигнет требуемой высоты, затем нажмите кнопку AXS **еще раз**, чтобы заблокировать подседельный штырь. **Не переставайте прикладывать к седлу усилие до тех пор, пока не нажмете кнопку AXS во второй раз.**

Safety Check

Check and confirm the seatpost does not slip in the frame.

Check and confirm the saddle rails do not slip in the seatpost clamp.

Kontrola bezpieczeństwa

Sprawdź i upewnij się, czy sztyca nie ślizga się w ramie.

Sprawdź i upewnij się, czy szyny siodełka nie ześlizgują się w zacisku sztycy.

안전 점검

시트 포스트가 프레임에서 미끄러지지 않는지 확인하십시오.

안장 레일이 시트 포스트 클램프에서 미끄러지지 않는지 확인하십시오.

Sikkerhedstjek

Tjek at sadelpinden ikke glider inde i rammen.

Tjek at saddelskinnerne ikke glider i klampen på sadelpinden.

Bezpečnostní kontrola

Zkontrolujte, zda sedlovka v rámu neklouže.

Zkontrolujte, zda ližiny sedla nekloužou ve svorce sedlovky.

Проверка безопасности

Убедитесь в том, что подседельный штырь не проскальзывает в трубе рамы.

Убедитесь в том, что хомут на подседельном штыре надежно удерживает седло и оно не поворачивается.

Verificarea siguranței

Verificați dacă tija șeii nu alunecă în cadru.

Verificați și asigurați-vă că șinele șeii nu alunecă în cleme.

Έλεγχος ασφαλείας

Ελέγξτε και επιβεβαιώστε ότι ο λαιμός της σέλας δεν γλιστρά στον σκελετό.

Ελέγξτε και επιβεβαιώστε ότι οι ράγες της σέλας δεν γλιστρούν στον σφιγκτήρα του λαιμού της σέλας.

NOTICE

The rear tire on some long travel full suspension bicycles may contact the Reverb AXS battery when both the seatpost and the rear suspension are fully compressed. Contact with the tire can potentially cause the battery to be ejected from the seatpost.

Before riding, fully compress both the seatpost and the suspension, check tire clearance, and confirm the tire does not contact the battery.

UWAGA

W niektórych rowerach z pełnym zawieszeniem o dużym skoku tylna opona może zetknąć się z akumulatorem Reverb AXS, kiedy zarówno sztyca, jak i tylne zawieszenie są w pełni ściśnięte. Zetknięcie się z oponą potencjalnie może spowodować wyrzucenie akumulatora ze sztycy.

Przed rozpoczęciem jazdy dociśnij w pełni zarówno sztycę, jak i zawieszenie, sprawdź prześwit na oponę i upewnij się, że opona nie wchodzi w kontakt z akumulatorem.

주의

일부 장거리 여행용 풀 서스펜션 자전거의 경우 시트 포스트와 리어 서스펜션이 모두 최대로 눌렸을 때 뒷 타이어가 Reverb AXS 배터리에 닿을 수 있습니다. 타이어와 접촉하게 되면 시트 포스트에서 배터리가 튀어나올 수 있습니다.

라이딩 전에 시트 포스트와 서스펜션을 최대한 누른 상태에서 타이어 여유 간격을 체크하고 타이어가 배터리에 닿지 않는지 확인하십시오.

BEMÆRK

Bagdækket på nogle cykler med ramme med fuldaffjedring og lang vandring kan komme i kontakt med Reverb AXS-batteriet, når både sadelpind og bagaffjedring er helt presset sammen. Kontakt med dækket kan potentielt medføre, at batteriet udstødes fra sadelpinden.

Før kørsel skal både sadelpind og affjedring presses sammen for at tjekke, at dækket kører frit, og at dækket ikke rører batteriet.

UPOZORNĚNÍ

U některých celoodpružených jízdních kol s velkým zdvihem může při maximálním současném stlačení sedlovky a zadního odpružení dojít ke kontaktu akumulátoru sedlovky Reverb AXS se zadním pláštěm. Taková situace může potenciálně způsobit uvolnění akumulátoru ze sedlovky.

Před jízdou v maximálním rozsahu stlačte sedlovku i odpružení, zkontrolujte vzdálenost od pláště a ověřte, že nemůže dojít ke kontaktu s akumulátorem.

ПРИМЕЧАНИЕ

На некоторых велосипедах с длинноходными амортизаторами переднего и заднего колес заднее колесо может вступать в контакт с аккумуляторной батареей Reverb AXS, когда подседельный штырь и задний амортизатор полностью опущены. Контакт может привести к извлечению аккумуляторной батареи из подседельного штыря.

Перед использованием велосипеда полностью опустите подседельный штырь и амортизатор, проверьте зазор и убедитесь, что колесо не вступает в контакт с батареей.

NOTĂ

La unele biciclete cu suspensie integrală și cursă lungă a suspensiei, anvelopa din spate poate veni în contact cu bateria Reverb AXS când tija șeii și suspensia din spate sunt comprimate la maximum. Contactul cu anvelopa poate duce la proiectarea bateriei în afara tijei șeii.

Înainte de a utiliza bicicleta comprimați la maximum tija șeii împreună cu suspensia, verificați spațiul liber al anvelopei și asigurați-vă că anvelopa nu vine în contact cu bateria.

ΠΡΟΕΙΔΟΠΟΙΗΣΗ

Το πίσω ελαστικό σε ορισμένα ποδήλατα μακριών διαδρομών πλήρους ανάρτησης μπορεί να έρχεται σε επαφή με την μπαταρία Reverb AXS αν είναι πλήρως συμπιεσμένος και ο λαιμός της σέλας και η πίσω ανάρτηση. Η επαφή με το ελαστικό μπορεί δυνητικά να προκαλέσει απόσπαση της μπαταρίας από τον λαιμό της σέλας.

Πριν την ποδηλασία, συμπιέστε εντελώς και τον λαιμό της σέλας και την ανάρτηση, ελέγξτε την απόσταση των ελαστικών και επιβεβαιώστε ότι το ελαστικό δεν έρχεται σε επαφή με την μπαταρία.

NOTICE

If a saddle pack is installed, to avoid damage to the upper post, do not secure any part of the saddle pack to the upper post.

If a saddle pack is installed, lower the saddle and confirm the saddle pack does not contact the rear tire.

Full Suspension: Lower the saddle, fully compress the rear suspension, and confirm the saddle pack does not contact the rear tire.

If any part of the saddle pack contacts the rear tire, adjust as needed, or remove the saddle pack.

BEMÆRK

Hvis der er monteret en sadeltaske, må man ikke fastgøre nogen del af sadeltasken til den øverste del af sadelpinden for at undgå at beskadige den øverste del af sadelpinden.

Hvis der er monteret en sadeltaske, skal sadlen sænkes, og tjek så at sadeltasken ikke kommer i kontakt med baghjulet.

Fuld affjedring: Sænk sadlen, pres bagafjedringen helt sammen, og tjek, at sadeltasken ikke rører ved baghjulet.

Hvis nogen del af sadeltasken rører ved baghjulet, så juster efter behov, eller fjern sadeltasken.

NOTĂ

Dacă utilizați o geantă de șa, nu prindeți nicio parte a acesteia de tija superioară, pentru a nu o deteriora.

Dacă utilizați o geantă de șa, coborâți șaua și asigurați-vă că geanta nu vine în contact cu anvelopa din spate.

Suspensie integrală: Coborâți șaua, comprimați la maximum suspensia din spate și asigurați-vă că geanta nu vine în contact cu anvelopa din spate.

Dacă geanta vine în contact cu anvelopa reglați-o după cum este necesar, sau îndepărtați-o.

UWAGA

Jeśli zamontowana jest torba podsiodłowa, nie mocuj żadnej części torby podsiodłowej do górnego odcinka sztycy, aby go nie uszkodzić.

Jeśli zamontowana jest torba podsiodłowa, obniż siodełko i upewnij się, że torba podsiodłowa nie styka się z tylną oponą.

Pełna amortyzacja: Obniż siodełko, w pełni wciśnij tylny amortyzator i upewnij się, że torba podsiodłowa nie styka się z tylną oponą.

Jeżeli jakakolwiek część torby podsiodłowej styka się z tylną oponą, dokonaj niezbędnych regulacji lub odmontuj torbę podsiodłową.

UPOZORNĚNÍ

Pokud na kolo instalujete sedlovou brašnu, neupevňujte žádný její prvek na horní část sedlovky, aby nemohlo dojít k jejímu poškození.

Je-li k sedlu upevněná sedlová brašna, posuňte sedlo dolů a zkontrolujte, zda brašna nepřichází do kontaktu se zadní pneumatikou.

Celoodpružené rámy: Posuňte sedlo dolů, úplně stlačte zadní odpružení a potom zkontrolujte, zda brašna nepřichází do kontaktu se zadní pneumatikou.

Pokud se zadní pneumatika otírá o sedlovou brašnu, proveďte nezbytné úpravy nebo brašnu odstraňte.

ΠΡΟΕΙΔΟΠΟΙΗΣΗ

Αν έχει τοποθετηθεί τσαντάκι σέλας, για να αποφύγετε ζημιά στο πάνω μέρος του λαιμού, μην στερεώνετε κανένα τμήμα της τσάντας της σέλας στο πάνω μέρος του λαιμού.

Αν έχει τοποθετηθεί τσαντάκι σέλας, χαμηλώστε τη σέλα και επιβεβαιώστε ότι το τσαντάκι της σέλας δεν έρχεται σε επαφή με το πίσω λάστιχο.

Πλήρης ανάρτηση: Χαμηλώστε τη σέλα, συμπιέστε πλήρως την πίσω ανάρτηση και επιβεβαιώστε ότι το τσαντάκι της σέλας δεν έρχεται σε επαφή με το πίσω λάστιχο.

Αν οποιοδήποτε μέρος της τσάντας της σέλας έρχεται σε επαφή με το πίσω λάστιχο, προσαρμόστε όπως χρειάζεται, ή αφαιρέστε το τσαντάκι της σέλας.

주의

안장 팩이 장착된 경우 상단 포스트 손상을 방지하기 위해 안장 팩의 일부를 상단 포스트에 고정하지 마십시오.

안장 팩이 장착된 경우 안장 팩을 내리고 안장 팩이 후방 타이어에 닿지 않는지 확인하십시오.

풀 서스펜션: 안장을 내리고 리어 서스펜션을 완전히 압축한 후 안장 팩이 후방 타이어에 닿지 않는지 확인하십시오.

안장 팩의 일부가 후방 타이어에 닿으면 필요에 따라 조정하거나 안장 팩을 탈착하십시오.

ПРИМЕЧАНИЕ

Если установлена подседельная сумка, то во избежание повреждений верхнего штыря не крепите никакие части подседельной сумки к верхнему штырю.

Если установлена подседельная сумка, опустите седло и убедитесь, что подседельная сумка не контактирует с задней покрышкой.

Полная подвеска: опустите седло, полностью сожмите заднюю подвеску и убедитесь, что подседельная сумка не контактирует с задней покрышкой.

Если какая-либо часть подседельной сумки контактирует с задней покрышкой, отрегулируйте подседельную сумку необходимым образом или снимите ее.

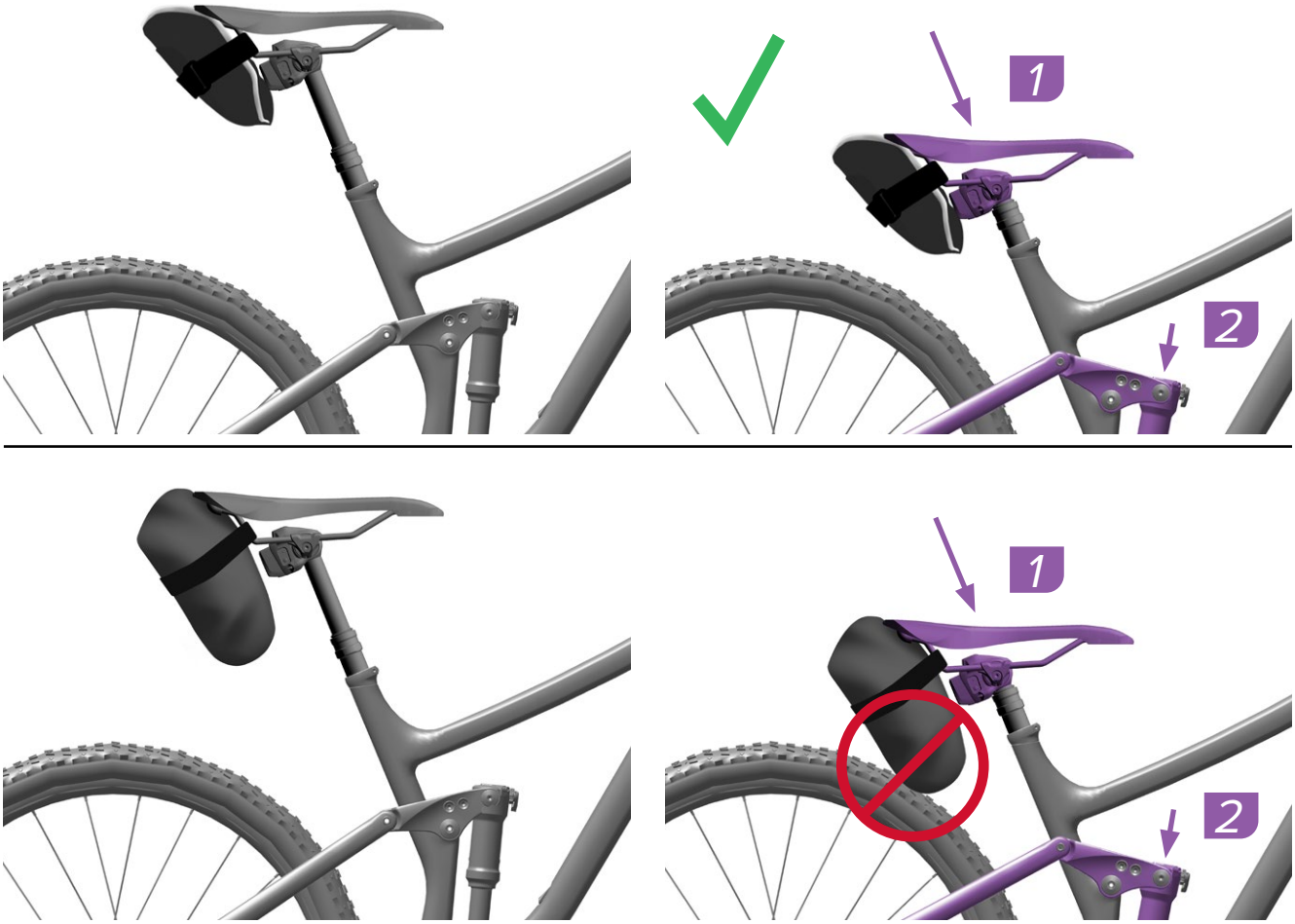
1
2
1
2

When the post sits for a prolonged period of time without movement, it may develop a slight increase in breakaway friction. This is normal and will cease once the seatpost is cycled.

If breakaway is excessive or does not cease once the seatpost is cycled, cleaning and lubrication of the seatpost may be required.

Consult the *Reverb AXS Service Manual* at www.sram.com/service for service interval schedules and procedures.

NOTICE

If the seatpost is compressed and will not return to full extension, do not manually pull the seatpost head up to extend.

Når sadelpinden sidder samme sted i længere tid uden at blive flyttet, kan der opstå en anelse ekstra friktion, når den skal rykke sig. Det er normalt og vil forsvinde, når sadelpinden flyttes.

Hvis der er for meget friktion, eller det ikke forsvinder, når sadelpinden bevæges, kan det være nødvendigt med rengøring og smøring.

Se *brugervejledningerne til Reverb AXS* på www.sram.com/service for at se serviceintervaller og -procedurer.

BEMÆRK

Hvis sadelpinden presses ned og ikke kan komme tilbage til fuld højde, må du ikke trække sadelpinden manuelt op til fuld højde.

Când tija stă nemișcată o perioadă prelungită de timp, aceasta se poate înțepeni ușor. Acest lucru este normal și încetează după ce tija șeii este rulată.

Dacă aceasta este înțepenită excesiv și nu cedează după ce este rulată, poate fi necesar să curățați și să lubrifiați tija.

Pentru intervalele și procedurile de service consultați *Manualul de service Reverb AXS* de la www.sram.com/service.

NOTĂ

Dacă tija șeii este comprimată și nu revine la extensia maximă nu o trageți cu mâna.

Jeżeli sztyca nie jest używana przez dłuższy okres, może to doprowadzić do wzrostu tarcia przy pierwszym jej uruchomieniu. Jest to zjawisko normalne, które ustaje po kilku ruchach sztycą.

Jeżeli tarcie początkowe jest nadmierne lub nie zanika podczas pracy sztycy, konieczne może być wyczyszczenie i nasmarowanie sztycy.

Informacje dotyczące harmonogramów okresowej obsługi serwisowej oraz procedur postępowania znaleźć można w *Podręczniku serwisowym Reverb AXS* które dostępne są pod adresem www.sram.com/service.

UWAGA

Jeśli sztyca jest wciśnięta i nie powraca sama do góry, nie wyciągaj ręcznie głowicy sztycy, by powróciła do góry.

Pokud je sedlovka delší dobu bez pohybu, může dojít k lehkému zvýšení trhavého tření. Tento stav je normální a přestane, jakmile bude sedlovka v chodu.

Pokud je trhání nadměrné nebo pokud nepřestane, když je sedlovka v chodu, bude nutné ji vyčistit a promazat.

Informace o servisních intervalech a postupech najdete v *servisní příručce k sedlovce Reverb AXS* na adrese www.sram.com/service.

UPOZORNĚNÍ

Pokud je sedlovka ve stlačené poloze a sama se nevrátí do zcela vysunuté polohy, hlavu sedlovky nevytahujte ručně.

Όταν ο λαιμός μείνει για παρατεταμένη χρονική περίοδο χωρίς να κινηθεί, μπορεί να παρουσιάσει μια ελαφριά αύξηση της τριβής απεμπλοκής. Αυτό είναι φυσιολογικό και θα σταματήσει μόλις εκτελεστεί κύκλος του λαιμού της σέλας.

Αν η απεμπλοκή είναι υπερβολική ή δεν σταματήσει μόλις εκτελεστεί κύκλος του λαιμού της σέλας, μπορεί να χρειάζεται καθαρισμός και λίπανση του λαιμού της σέλας.

Συμβουλευτείτε το *Εγχειρίδιο σέρβις Reverb AXS* στη διεύθυνση www.sram.com/service για χρονοδιαγράμματα διαστημάτων και διαδικασίες σέρβις.

ΠΡΟΕΙΔΟΠΟΙΗΣΗ

Αν ο λαιμός της σέλας συμπιεστεί και δεν επανέρχεται σε πλήρη έκταση, μην τραβήξετε με το χέρι τον λαιμό της σέλας προς τα πάνω για να εκταθεί.

시트 포스트가 장시간 움직임 없이 있는 경우 움직임을 시작할 때의 기동 마찰이 다소 증가할 수 있습니다. 이는 정상적인 현상이며 시트 포스트가 움직인 후에는 사라집니다.

기동 마찰이 과도하거나 시트 포스트가 움직인 후에도 사라지지 않는 경우 시트 포스트의 청소와 윤활이 필요할 수 있습니다.

서비스 주기와 일정, 절차에 대해서는 www.sram.com/service의 *Reverb AXS 서비스 설명서*를 참조하십시오.

주의

시트 포스트가 압축된 상태에서 완전 연장 상태로 복귀되지 않으면 손으로 시트 포스트 헤드를 당겨서 늘리지 마십시오.

Когда подседельный штырь находится в одном положении в течение длительного периода времени, для его регулировки может потребоваться более высокое усилие. Это нормально. После одного цикла регулировки усилие вернется в норму.

В противном случае очистите и смажьте подседельный штырь.

Информацию об интервалах и порядке технического обслуживания см. в *Руководстве по обслуживанию Reverb AXS* по адресу www.sram.com/service.

ПРИМЕЧАНИЕ

Если подседельный штырь опущен и не поднимается, не вытягивайте его рукой.

Reverb AXS

Every 50 Hours:
Lower Post Service

Every 200 Hours:
Collar/Wiper Seal Service

Every 600 Hours:
Complete Service

Vent Valve:
It is **normal** for the seatpost to compress up to **5 mm** when seated. The Vent Valve should be used **ONLY** if the seatpost compresses more than **5 mm** during normal use in the fully extended position while seated. Do **NOT** use the Vent Valve if the seatpost is compressed. The Vent Valve is **NOT** to be used regularly and is only to be used if the seatpost compresses abnormally while seated.

Reverb AXS

Po každých 50 hodinách jízdy:
Servis dolní části sedlovky

Po každých 200 hodinách jízdy:
Servis objímky / stíracího těsnění

Po každých 600 hodinách jízdy:
Kompletní servis

Odvzdušňovací ventil:
Je **normální**, že po usazení dojde ke stlačení sedlovky až o **5 mm**. Odvzdušňovací ventil by se měl používat **POUZE** v případě, že se sedlovka stlačuje o více než **5 mm** při normálním použití v plně vysunuté poloze (po usazení). Pokud je sedlovka stlačená, odvzdušňovací ventil **NEPOUŽÍVEJTE**. Odvzdušňovací ventil **NENÍ** určen k pravidelnému používání a měl by se používat pouze v případě, že se sedlovka po usazení stlačuje nadměrně.

Reverb AXS

La fiecare 50 de ore:
Service tijă inferioară

La fiecare 200 de ore:
Service colier/garnitură antipraf

La fiecare 600 de ore:
Service complet

Supapa de aerisire:
Este **normal** ca tija șeii să se comprime până la **5 mm** când biciclistul șade pe șa. Supapa de aerisire trebuie utilizată **NUMAI** dacă tija șeii se comprimă mai mult de **5 mm** în timpul utilizării normale, în poziție extinsă, cu biciclistul așezat pe șa. **NU** utilizați supapa de ventilare când tija șeii este comprimată. Supapa de aerisire **NU** trebuie utilizată în mod regulat, ci numai dacă tija șeii se comprimă anormal.

Reverb AXS

Każdorazowo po przejechaniu 50 godzin:
Serwis dolnej części sztycy

Każdorazowo po przejechaniu 200 godzin:
Serwis kołnierza sztycy / uszczelki kurzowej

Każdorazowo po przejechaniu 600 godzin:
Pełny serwis

Zawór Vent Valve:
Obniżenie się sztycy o dystans do **5 mm**, gdy rowerzysta usiądzie na siodełku, jest **normalne**. Zawór Vent Valve powinien być używany **JEDYNIE** w przypadku obniżenia się sztycy o więcej niż **5 mm** podczas normalnego użytkowania przy pełnym wysunięciu sztycy, gdy rowerzysta siedzi na siodełku. **NIE** używaj zaworu Vent Valve, jeśli sztyca jest wciśnięta. Zaworu Vent Valve **NIE** należy używać regularnie, a jedynie wówczas, gdy sztyca jest nienaturalnie wciśnięta, podczas gdy rowerzysta siedzi na siodełku.

Reverb AXS

Efter 50 timer:
Service af yderbenene

Efter 200 timer:
Service af tophætte/krave

Efter 600 timer:
Komplet service

Luftventil:
Det er normalt for sadelpinden at blive komprimeret op til **5 mm**, når man sætter sig. Luftventilen bør **KUN** bruges, hvis sadelpinden komprimeres mere end **5 mm** under normal brug i fuldt udstrakt position, når man sætter sig. Brug **IKKE** luftventilen, hvis sadelpinden er komprimeret. Luftventilen skal **IKKE** bruges regelmæssigt og skal kun bruges, hvis sadelpinden komprimeres unormalt meget, når man sætter sig.

Reverb AXS

Κάθε 50 ώρες:
Σέρβις κάτω μέρους λαιμού

Κάθε 200 ώρες:
Σέρβις κολάρου/συνδέσμου στεγάνωσης

Κάθε 600 ώρες:
Πλήρες σέρβις

Βαλβίδα εξαερισμού:
Είναι **φυσιολογικό** ο λαιμός της σέλας να συμπιέζεται έως και **5 mm** όταν κάθεται. Η βαλβίδα εξαερισμού θα πρέπει να χρησιμοποιείται **ΜΟΝΟ** αν ο λαιμός της σέλας συμπιέζεται περισσότερο από **5 mm** κατά τη φυσιολογική χρήση στην πλήρως εκτεταμένη θέση όταν κάθεται. **ΜΗΝ** χρησιμοποιείτε τη βαλβίδα εξαερισμού αν ο λαιμός της σέλας είναι συμπιεσμένος. Η βαλβίδα εξαερισμού **ΔΕΝ** πρέπει να χρησιμοποιείται τακτικά και πρέπει να χρησιμοποιείται μόνο αν ο λαιμός της σέλας συμπιέζεται με μη φυσιολογικό τρόπο όταν κάθεται.

Reverb AXS

50시간마다:
하단 포스트 정비

200시간마다:
칼라/와이퍼 씰 정비

600시간마다:
전체 정비

Vent Valve:
안장에 앉았을 때 시트 포스트가 최대 **5mm** 까지 눌리는 것이 **정상**입니다. Vent Valve 는 안장을 최대한 당겨 앉은 상태에서 정상적 사용 중에 시트 포스트가 **5mm** 이상 눌릴 **경우에만** 사용해야 합니다. 시트 포스트가 눌린 경우 Vent Valve를 사용하지 **마십시오**. Vent Valve는 아무 때나 사용하는 것이 **아닌**, 안장에 앉았을 때 시트 포스트가 비정상적으로 눌릴 경우에만 사용하는 밸브입니다.

Reverb AXS

Каждые 50 часов:
Обслуживание нижнего штыря

Каждые 200 часов:
Обслуживание хомута / манжеты

Каждые 600 часов:
Полное обслуживание

Выпускной клапан:
Сжатие подседельного штыря до **5 мм**, когда на седле сидит велосипедист, является **нормальным**. Выпускной клапан следует использовать, **ТОЛЬКО** если подседельный штырь сжимается более чем на **5 мм** в ходе нормального использования в полностью выдвинутом положении при нахождении в седле велосипедиста. **НЕ** используйте выпускной клапан при сжатии подседельного штыря. Выпускной клапан **НЕ** должен использоваться регулярно и предназначен только для использования в случаях ненормального сжатия подседельного штыря при нахождении в седле велосипедиста.

Service Mode
Tryb serwisowy
서비스 모드

Servicetilstand
Servisní režim
Сервисный режим

Modul de service
Λειτουργία σέρβις

Reverb AXS: Before disassembly and service, the seatpost must be fully extended and set to 'Service Mode'.

Reverb AXS: Przed rozpoczęciem demontażu i obsługi serwisowej sztyca musi być w pełni wysunięta i przełączona na „Tryb serwisowy”.

Reverb AXS: 분해하여 서비스를 받기 전에 시트 포스트를 완전히 연장하고 ‘서비스 모드’로 놓아야 합니다.

Reverb AXS: Før du skiller systemet ad med henblik på service, skal sadelpinden være fuldt hævet og indstillet på 'servicetilstand'.

Reverb AXS: Před demontáží a servisem musí být sedlovka zcela vysunuta a převedena do servisního režimu.

Reverb AXS: перед разборкой и техническим обслуживанием подседельный штырь нужно вытянуть на всю длину и перевести в «Сервисный режим».

Reverb AXS: Înainte de demontare și service tija șeii trebuie să fie extinsă complet și adusă în „Modul de service”.

Reverb AXS: Πριν την αποσυναρμολόγηση και το σέρβις, ο λαιμός της σέλας πρέπει να εκταθεί πλήρως και να τεθεί σε «Λειτουργία σέρβις».

Cleaning
Czyszczenie
청소

We recommend that you periodically clean your Reverb AXS seatpost. Use a damp cloth to wipe off any dirt and debris. Clean the components with soap and water only. Rinse thoroughly with water and allow the parts to dry.

NOTICE

Remove the seatpost battery and install the battery block before cleaning. Moisture will damage the electronic components.

Do not clean the components with a power washer. Do not use acidic or grease-dissolving agents. Do not soak or store your seatpost or controller in any cleaning product or liquid. Chemical cleaners and solvents can damage plastic components.

Zalecamy okresowe czyszczenie sztycy Reverb AXS. Aby usunąć brud i pozostałości, używaj wilgotnej szmatki. Myj komponenty wyłącznie mydłem i wodą. Dokładnie opłucz części wodą i poczekaj do ich wyschnięcia.

UWAGA

Przed rozpoczęciem czyszczenia wyjmij akumulator sztycy i zamontuj blok akumulatora. Wilgoć uszkodzi komponenty elektroniczne.

Nie myj komponentów przy użyciu myjki ciśnieniowej. Nie używaj substancji kwasowych ani rozpuszczających tłuszcz. Sztycy ani urządzenia sterującego nie należy moczyć ani przechowywać w jakimkolwiek preparacie lub płynie czyszczącym. Chemiczne środki czyszczące i rozpuszczalniki mogą uszkodzić plastikowe komponenty.

Reverb AXS 시트 포스트를 정기적으로 청소해 주는 것이 좋습니다. 젖은 천으로 먼지와 이물질을 닦아 내십시오. 구성품은 비누와 물로만 청소하십시오. 물로 깨끗하게 헹구고 부품을 말리십시오.

주의

청소 전에 시트 포스트의 배터리를 제거하고 배터리 블록을 설치하십시오. 습기로 인해 전자 부품이 손상될 수 있습니다.

구성품을 고압 세척기로 청소하지 마십시오. 전기부품에 산성 또는 그리스 용해제를 사용하지 마십시오. 청소용 제품이나 세정액에 시트 포스트나 컨트롤러를 적시거나 담가 두지 마십시오. 화학 세제 및 용매는 플라스틱 구성품을 손상할 수 있습니다.

Rengøring
Čištění
Очистка

Vi anbefaler, at du regelmæssigt rengør din Reverb AXS sadelpind. Brug en fugtig klud til at tørre snavs og støv af. Rengør kun delene med sæbe og vand. Skyl delene grundigt med vand, lad dem tørre.

BEMÆRK

Fjern sadelpindens batteri og sæt batteriblokken på før rengøring. Fugt skader de elektroniske dele.

Rengør ikke delene med en højtryksvasker. Undgå syreholdige eller fedtopløselige midler. Sadelpinden eller kontrollen må ikke nedsænkes eller opbevares i rengøringsmiddel eller væske. Kemiske rengøringsmidler og opløsningsmidler kan skade plastkomponenter.

Doporučujeme provádět pravidelné čištění sedlovky Reverb AXS. Vlhkým hadříkem setřete veškerou nečistotu. Součásti čistěte pouze mýdlem a vodou. Součásti důkladně opláchněte vodou a nechte oschnout.

UPOZORNĚNÍ

Před čištěním vyjměte akumulátor sedlovky a nasaďte akumulátorovou záslepku. Působením vlhkosti se elektrické součásti poškozují.

Součásti nemyjte tlakovým mycím zařízením. Nepoužívejte prostředky na bázi kyselin ani prostředky pro rozpouštění maziva. Sedlovku ani ovladač nenamáčejte do žádného čisticího prostředku či kapaliny ani je v nich neskladujte. Chemické čisticí prostředky a rozpouštědla mohou poškodit plastové součásti.

Мы рекомендуем периодически очищать подседельный штырь Reverb AXS. Стирайте грязь и налет влажной тканью. Очищайте компоненты только мылом и водой. Хорошо промойте детали водой и дайте им просохнуть.

ПРИМЕЧАНИЕ

Перед очисткой снимите аккумуляторную батарею подседельного штыря и установите заглушку. Влага может повредить электрические компоненты.

Не очищайте компоненты в моечной машине. Не наносите кислотные или растворяющие консистентную смазку средства. Не замачивайте и не храните подседельный штырь или контроллер в каком-либо моющем средстве или жидкости. Химические очистители и растворители могут повредить пластиковые детали.

Curățarea
Καθαρισμός

Recomandăm să curățați periodic tija de șa Reverb AXS. Ștergeți praful și impuritățile cu o cârpă umedă. Curățați componentele numai cu apă și săpun. Clătiți bine cu apă și lăsați piesele să se usuce.

NOTĂ

Înainte de curățare scoateți bateria tijei șeii și montați blocul bateriei. Umiditatea va deteriora componentele electronice.

Nu curățați componentele cu jet sub presiune. Nu folosiți agenți acizi sau degresanți. Nu înmuiați sau depozitați tija șeii sau controlerul în agenți de curățat sau lichide. Agenții de curățat chimici și diluanții pot deteriora componentele din plastic.

Συνιστούμε να καθαρίζετε περιοδικά τον λαιμό σέλας Reverb AXS. Χρησιμοποιείτε νωπό πανί για να σκουπίζετε τυχόν βρωμιά και κατάλοιπα. Καθαρίζετε τα εξαρτήματα μόνο με νερό και σαπούνι. Ξεπλύνετε προσεκτικά με νερό και αφήστε τα τμήματα να στεγνώσουν.

ΠΡΟΕΙΔΟΠΟΙΗΣΗ

Αφαιρείτε την μπαταρία του λαιμού σέλας και τοποθετείτε το μπλοκ της μπαταρίας πριν το καθάρισμα. Η υγρασία βλάπτει τα ηλεκτρονικά εξαρτήματα.

Μην καθαρίζετε τα εξαρτήματα με ηλεκτρική συσκευή πλύσης. Μην χρησιμοποιείτε όξινους παράγοντες ή διαλυτικά γράσου. Μην μουλιάζετε και μην αποθηκεύετε τον λαιμό σέλας ή τον ελεγκτή σε οποιοδήποτε καθαριστικό προϊόν ή υγρό. Τα χημικά καθαριστικά και διαλύτες μπορούν να επιφέρουν βλάβη στα πλαστικά εξαρτήματα.

Storage and Transportation
Składowanie i przewożenie
보관 및 운반

Storage conditions: Temperature from -40 °C to 70 °C, humidity from 10% to 85%

Operating conditions: Temperature from -10 °C to 40 °C, humidity from 0% to 100%

Service life: 5 years

NOTICE

Remove the SRAM battery and install the seatpost battery block when the bicycle is being transported or not in use for long periods of time. Failure to remove the battery could result in battery depletion.

Failure to cover the battery and seatpost terminals could result in damage to the terminals.

Warunki przechowywania: temperatura od -40°C do 70°C, wilgotność od 10% do 85%

Warunki pracy: temperatura od -10°C do 40°C, wilgotność od 0% do 100%

Żywotność: 5 lat

UWAGA

Wyjmij akumulator SRAM i zamontuj blok akumulatora sztycy na okres przewożenia roweru lub gdy nie jest on używany przez dłuższy okres. Niedopełnienie obowiązku usunięcia akumulatora może spowodować jego rozładowanie się.

Niedopełnienie obowiązku zakrycia styków akumulatora i sztycy może spowodować uszkodzenie styków.

보관 조건 : -40°C ~ 70°C의 온도,
10 % ~ 85 % 습도

작동 조건 : 온도 -10°C ~ 40°C, 습도
0 % ~ 100 %

서비스 기간 : 5 년

주의

자전거를 운반하거나 오랫동안 사용하지 않을 때는 SRAM 배터리를 제거하고 시트 포스트 배터리 블록을 설치하십시오. 배터리를 제거하지 않으면 배터리가 방전될 수 있습니다.

배터리와 시트 포스트 터미널을 덮지 않으면 터미널에 손상이 생길 수 있습니다.

Opbevaring og transport
Skladování a přeprava
Хранение и транспортировка

Opbevaringsforhold: Temperatur fra -40 °C til 70 °C, fugtighed fra 10 % til 85 %

Driftsforhold: Temperatur fra -10 °C til 40 °C, fugtighed fra 0 % til 100 %

Levetid: 5 år

BEMÆRK

Fjern SRAM-batteriet og sæt sadelpindens batteriblok på, når cyklen transporteres eller ikke bruges i længere tid. Hvis batteriet ikke fjernes, kan det føre til afladning af batteriet.

Hvis batteriets og sadelpindens poler ikke dækkes til, kan det medføre skade på polerne.

Podmínky skladování: Teplota od 40 °C do 70 °C, vlhkost od 10 % do 85 %

Provozní podmínky: Teplota od -10 °C do 40 °C, vlhkost od 0 % do 100 %

Životnost: 5 let

UPOZORNĚNÍ

Pokud připravujete jízdní kolo na přepravu nebo pokud je nebudete delší dobu používat, vyjměte akumulátor SRAM a nasaďte akumulátorovou záslepku sedlovky. Pokud akumulátor nevyjmete, může se vybít.

Pokud konektory akumulátoru a sedlovky nejsou chráněny, může dojít k jejich poškození.

Условия хранения: температура от -40 °C до 70 °C, влажность от 10 % до 85 %

Условия эксплуатации: температура от -10 °C до 40 °C, влажность от 0 % до 100 %

Срок службы: 5 лет

ПРИМЕЧАНИЕ

При транспортировке или длительном простое велосипеда снимите аккумуляторную батарею SRAM и установите заглушку батарейного отсека. Если не снять батарею, она разрядится.

Если не закрыть контакты на батарее и переключателе, возможна поломка.

Depozitarea şi transportul
Αποθήκευση και μεταφορά

Condiții de depozitare: temperatura de la -40 °C la 70 °C, umiditate de la 10 % la 85 %

Condiții de funcționare: temperatura de la 10 °C la 40 °C, umiditate de la 0 % la 100 %

Durata de viață: 5 ani

NOTĂ

Când bicicleta este transportată sau nu este utilizată pentru o perioadă mai îndelungată de timp scoateți bateria SRAM şi montați blocul pentru baterie. Dacă bateria nu este demontată se poate descărca.

Dacă terminalele bateriei și ale tijei șeii nu sunt protejate, acestea se pot deteriora.

Συνθήκες αποθήκευσης: Θερμοκρασία από -40 °C έως 70 °C, υγρασία από 10 % έως 85 %

Συνθήκες λειτουργίας: Θερμοκρασία από -10 °C έως 40 °C,, υγρασία από 0 % έως 100 %

Διάρκεια ζωής: 5 χρόνια

ΠΡΟΕΙΔΟΠΟΙΗΣΗ

Αφαιρείτε την μπαταρία SRAM και τοποθετείτε το μπλοκ της μπαταρίας του λαιμού σέλας όταν το ποδήλατο μεταφέρεται ή δεν χρησιμοποιείται για παρατεταμένες χρονικές περιόδους. Αν δεν αφαιρέσετε την μπαταρία, θα μπορούσε να εξαντληθεί.

Αν δεν καλύψετε τα τερματικά της μπαταρίας και του λαιμού της σέλας θα μπορούσε να οδηγήσει σε ζημιά των τερματικών.

Controller Battery Replacement
Wymiana baterii urządzenia sterującego
컨트롤러의 배터리 교환

Udskiftning af kontrollens batteri
Výměna baterie ovladače

Замена элемента питания контроллера

Înlocuirea bateriei controlerului
Αντικατάσταση μπαταρίας ελεγκτή

1

Use a coin to remove the battery cover.

Remove the battery from the cover.

NOTICE

To prevent moisture damage do not remove the battery cover o-ring seal.

Korzystając z monety, zdejmij pokrywę baterii.

Wyjmij baterię z pokrywy.

UWAGA

Aby uniknąć uszkodzenia spowodowanego przez oddziaływanie wilgoci, nie usuwaj uszczelki o-ring pokrywy baterii.

동전을 이용해서 배터리 덮개를 제거합니다.

덮개에서 배터리를 제거합니다.

주의

습기로 인한 손상을 방지하기 위해 배터리 덮개의 O링 씰을 제거하지 마십시오.

2

Brug en mønt til at fjerne batteridækslet.

Fjern batteriet fra dækslet.

BEMÆRK

Forseglingsringen på batteridækslet må ikke fjernes for at forhindre fugtskade.

Kryt baterie sejměte pomocí mince.

Vyjměte baterii z krytu.

UPOZORNĚNÍ

Aby nedošlo k poškození vlivem vlhkosti, nesnímejte těsnění O-kroužku krytu baterie.

Снимите крышку батарейного отсека с помощью монеты.

Снимите аккумуляторную батарею с крышки.

ПРИМЕЧАНИЕ

Чтобы избежать поломки из-за попадания влаги, не снимайте уплотнительное кольцо крышки батарейного отсека.

3

Demontați capacul bateriei cu ajutorul unei monede.

Îndepărtați bateria din capac.

NOTĂ

Pentru a preveni deteriorarea datorită umidității nu îndepărtați garnitura toroidală a capacului.

Χρησιμοποιήστε ένα κέρμα για να αφαιρέσετε το κάλυμμα της μπαταρίας.

Αφαιρέστε την μπαταρία από το κάλυμμα.

ΠΡΟΕΙΔΟΠΟΙΗΣΗ

Για να αποτρέψετε ζημιά λόγω υγρασίας, μην αφαιρείτε το στρογγυλό βύσμα από το κάλυμμα της μπαταρίας.

Insert a new CR2032 coin cell battery into the battery cover, positive terminal side first.

Włóż do pokrywy baterii nową baterię pastylkową CR2032 od strony bieguna dodatniego.

새 CR2032 코인 셀 배터리를 배터리 덮개에 넣습니다. 이때 +극을 먼저 넣으십시오.

Sæt et nyt CR2032 knapcellebatteri ind i batteridækslet med den positive pluspol først.

Vložte do krytu baterie novou knoflíkovou baterii CR2032 stranou s kladným pólem napřed.

Вставьте в крышку элемента питания батарейку таблеточного типа CR2032 положительной стороной.

Introduceți o baterie tip monedă CR2032 nouă în capac, cu partea pozitivă înainte.

Εισαγάγετε μία καινούρια μπαταρία CR2032 τύπου κέρματος στο κάλυμμα της μπαταρίας, με το θετικό τερματικό πρώτο.

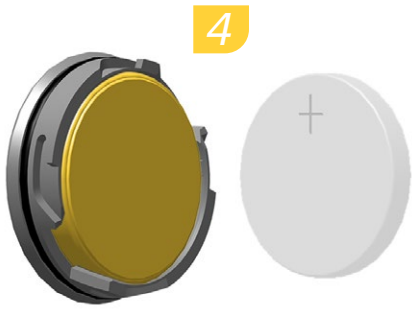

Reinstall the battery cover. Use a coin to turn the cap clockwise to align the dots and lock it into place.

Ponownie zamontuj pokrywę baterii. Korzystając z monety, obróć kapturek w kierunku zgodnym z kierunkiem ruchu wskazówek zegara tak, by położenie kropek wyrównało się, a kapturek zablokował się.

배터리 덮개를 다시 설치합니다. 동전을 이용해 덮개를 시계 방향으로 돌려 두 점이 정렬되면 잠깁니다.

Sæt batteridækslet på igen. Brug en mønt til at dreje låget med uret, så prikkerne er på linje, og det er låst på plads.

Znovu nasaďte kryt baterie. Pomocí mince otočte krytem ve směru hodinových ručiček tak, aby se tečky vyrovnaly a kryt byl upevněn ve správné poloze.

Установите крышку батарейного отсека на место. С помощью монеты поверните крышку по часовой стрелке до меток и защелкните ее.

Montați la loc capacul bateriei. Rotiți capacul cu ajutorul unei monede, astfel încât punctele să fie aliniate şi capacul să se fixeze.

Τοποθετήστε και πάλι το κάλυμμα της μπαταρίας. Χρησιμοποιήστε ένα κέρμα για να στρέψετε το καπάκι δεξιόστροφα και να ευθυγραμμίσετε τις κουκκίδες ασφαλίζοντάς το στη θέση του.

Recycling
Recykling
재활용

♻ For recycling and environmental compliance, please visit www.sram.com/company/environment.

Replace the SRAM battery with an authentic SRAM battery only. Replace the AXS Controller battery with a CR2032 coin cell battery only.

Consult the *SRAM Battery and Charger Manual* for battery maintenance and specifications.

⚠WARNING

Never dispose of batteries in a fire.

♻ Informacje na temat recyklingu i zgodności z przepisami w zakresie ochrony środowiska znaleźć można na stronie www.sram.com/company/environment.

Korzystaj wyłącznie z oryginalnych zamienników baterii firmy SRAM. Wymieniaj baterię urządzenia sterującego AXS wyłącznie na baterię pastylkową CR2032.

Wskazówki dotyczące konserwacji akumulatora oraz specyfikacje znaleźć można w *Podręczniku użytkownika akumulatora i ładowarki SRAM.*

⚠OSTRZEŻENIE

Nigdy nie wyrzucaj baterii/akumulatora do ognia.

♻ 재활용 및 환경 규정 준수에 관한 사항은 www.sram.com/company/environment를 참조하십시오.

SRAM 배터리 교체 시 SRAM 교체용 배터리 정품만 사용하십시오. 배터리 교환 시 반드시 CR2032 코인 셀 배터리를 사용하십시오.

배터리 유지 보수 및 사양은 *SRAM 배터리 및 충전기 설명서*를 참조하십시오.

⚠경고

절대로 배터리를 소각하지 마십시오.

Genanvendelse
Recyklace
Утилизация

♻ Se www.sram.com/company/environment for at få informationer om genanvendelse og miljømæssige regler.

Udskift kun SRAM-batteriet med et originalt SRAM-batteri. Udskift kun AXS-kontrollens batteri med et CR2032-knapcellebatteri.

Se manualen for *SRAM-batteri og -oplader* for oplysninger om vedligeholdelse af og specifikationer for batterier.

⚠ADVARSEL

Smid aldrig brugte batterier på åben ild.

♻ Pokyny pro recyklaci a informace související s ochranou životního prostředí najdete na adrese www.sram.com/company/environment.

Akumulátor SRAM vyměňujte vždy pouze za originální akumulátor SRAM. Baterii ovladače AXS vyměňujte vždy pouze za knoflíkovou baterii CR2032.

Informace týkající se údržby akumulátorů a jejich specifikace najdete v *příručce k akumulátorům a nabíječkám SRAM.*

⚠VAROVÁNÍ

Baterie nikdy nevhazujte do ohně.

♻ Сведения об утилизации и выполнении требований к охране окружающей среды см. по адресу www.sram.com/company/environment.

Аккумуляторную батарею SRAM можно заменять только на подлинную батарею SRAM. Элемент питания контроллера AXS можно заменять только на батарейку CR2032 таблеточного типа.

Спецификации и информацию о техобслуживании см. в *Руководстве по аккумуляторной батарее и зарядному устройству SRAM.*

⚠ПРЕДУПРЕЖДЕНИЕ

Не утилизируйте элементы питания путем сжигания.

Reciclarea
Ανακύκλωση

♻ Pentru mai multe informații privind reciclarea și conformarea cu normele de mediu vizitați www.sram.com/company/environment.

Înlocuiți bateria SRAM numai cu o baterie originală SRAM. Înlocuiți bateria controlerului AXS numai cu o baterie de tip monedă CR2032.

Pentru instrucțiuni privind întreținerea şi specificațiile bateriei consultați *Manualul Bateria şi încărcătorul SRAM.*

⚠AVERTIZARE

Nu aruncați bateriile în foc.

♻ Για συμμόρφωση με κανόνες ανακύκλωσης και προστασίας του περιβάλλοντος, επισκεφθείτε τη διεύθυνση www.sram.com/company/environment.

Αντικαταστήστε την μπαταρία SRAM μόνο με αυθεντική μπαταρία SRAM. Αντικαταστήστε την μπαταρία του ελεγκτή AXS μόνο με μπαταρία CR2032 τύπου κέρματος.

Συμβουλευτείτε το *Εγχειρίδιο μπαταρίας και φορτιστή SRAM* για τη συντήρηση και τις προδιαγραφές της μπαταρίας.

⚠ΠΡΟΕΙΔΟΠΟΙΗΣΗ

Ποτέ μην πετάτε μπαταρίες στη φωτιά.

ASIAN HEADQUARTERS
SRAM Taiwan
No. 1598-8 Chung Shan Road
Shen Kang Hsiang, Taichung City
Taiwan

WORLD HEADQUARTERS
SRAM, LLC
1000 W. Fulton Market, 4th Floor
Chicago, Illinois 60607
U.S.A.

EUROPEAN HEADQUARTERS
SRAM Europe
Paasbosweg 14-16
3862ZS Nijkerk
The Netherlands